™® Copyright: iSys.Pl©, All Rights Reserved. eHouse4Ethernet
www.Home-Automation.isys.pl ಮುಖಪುಟಆಟೋಮೇಷನ್ , ಬಿಲ್ಡಿಂಗ್ ಮ್ಯಾನೇಜ್ಮೆಂಟ್ ,ವಿದ್ಯುನ್ಮಾನ ಹೌಸ್ ವ್ಯವಸ್ಥೆ.ಎಥರ್ನೆಟ್ಗೆ eHouse

eHouseಎಥರ್ನೆಟ್ಗೆ

- ಇಲೆಕ್ಟ್ರಾನಿಕ್ಮನೆ
- ನಿವಾಸಸ್ವಯಂಚಾಲನ ತಂತ್ರ
- ಜಾಣನಿವಾಸ
- ಕಟ್ಟಡನಿರ್ವಹಣಾ ವ್ಯವಸ್ಥೆ
- ಸೌಲಭ್ಯಆಡಳಿತ
- ಜಾಣಮನೆ
- ಮುಂದುವರಿದದೂರನಿಯಂತ್ರಣ

ಮೇಜುವಿಷಯಗಳ

1.ಪರಿಚಯ.5

1.1.ಸಮಾಧಾನ ,ಹಾಯಾಗಿರುವುದು , ಸ್ವಯಂಚಾಲನ ತಂತ್ರ.5

1.2.ಭದ್ರತೆ.5

1.3.ಆರ್ಥಿಕ ,ಇಂಧನ ಉಳಿತಾಯ.6

2.eHouse ವ್ಯವಸ್ಥೆಯ ಆವೃತ್ತಿಗಳು.7

2.1 eHouse 1 ಅಡಿಯಲ್ಲಿಪಿಸಿ ಮೇಲ್ವಿಚಾರಣೆ.8

2.2.eHouse 1CommManager ಮೇಲ್ವಿಚಾರಣೆಯಲ್ಲಿ.8

2.3.ಎತರ್ನೆಟ್eHouse (ಎಥರ್ನೆಟ್ಗೆ eHouse) 9

3.eHouse4Ethernet ಸಿಸ್ಟಮ್ನಿಯಂತ್ರಕಗಳು.12

3.1EthernetRoomManager (ERM).12

3.1.1.ಸಿಗ್ನಲ್ಸ್ವಿವರಣೆ.13

3.1.1.1.ಅನಲಾಗ್ಪ್ರದಾನಗಳು (ಎಡಿಸಿ).13

3.1.1.2.ಡಿಜಿಟಲ್ಒಳಹರಿವು.15

3.1.1.3.ಡಿಜಿಟಲ್ಉತ್ಪನ್ನಗಳು 17

3.1.1.5.PWM (ಪಲ್ಸ್ಅಗಲ ಮಾಡ್ಯೂಲೇಟೇಡ್) ಉತ್ಪಾದನೆ.18

3.1.1.6.ಐಆರ್ ದೂರಸ್ಥEthernetRoomManager ಆಫ್ ಕಂಟ್ರೋಲ್.20

3.1.1.7.ನಿಯಂತ್ರಿಸುವಉಪ ಮೂಲಕ - ಚಿಕಣಿ ಐಆರ್/RF ರಿಮೋಟ್ ನಿಯಂತ್ರಕ (ಎಲೆಕ್ಟ್ರಾನಿಕ್ ಕೀ) 25

3.1.2.ಚಾಚುವುದುEthernetRoomManager ಘಟಕಗಳ.25

3.1.2.ಐಚ್ಛಿಕ 1ಎಕ್ಸ್ಟೆನ್ಶನ್ ಮಾಡ್ಯೂಲುಗಳನ್ನು (*).25

3.1.2.2.Mifareಪ್ರವೇಶ ಕಾರ್ಡ್ ರೀಡರ್ (*).25

3.1.3.ಅನುಸ್ಥಾಪನಸೂಚನೆಗಳು , ಕನೆಕ್ಟರ್ಸ್ ಮತ್ತು ಸಿಗ್ನಲ್ ವಿವರಣೆಗಳನ್ನುEthernetRoomManager , EthernetHeatManager ಮತ್ತು ಇತರ ಸಾಧಾರಣನಿಯಂತ್ರಕಗಳು EthernetRoomManager ಪಿಸಿಬಿ ಆಧರಿಸಿ.27

3.2 .EthernetHeatManager - ಬಾಯ್ಲರ್ ಕೋಣೆ ಮತ್ತು ಸೆಂಟ್ರಲ್ ಹೀಟ್ ನಿಯಂತ್ರಕ 33

3.2.1 .EthernetHeatManager ಉತ್ಪಾದನೆ.34

3.2.2 .EthernetHeatManager ಕ್ರಿಯೆಗಳು.36

3.2.3.ಪ್ರಕಟಿಸುವುದು ,ಚೇತರಿಸಕೊಳ್ಳುವಂತೆ ಮಾಡುವಿಕೆ , ತಾಪನ , ತಂಪಾಗಿಸುವ ವಿಧಾನಗಳು.39

3.3.ಟಪ್ಪಾ ವ್ಯವಸ್ಥೆ ಮಾಡುಮಾಡ್ಯೂಲ್.41

3.4.CommManager -ಏಕೀಕೃತ ಸಂವಹನ ಘಟಕ , ಜಿಎಸ್ಎಮ್ , ಭದ್ರತಾ ವ್ಯವಸ್ಥೆ , ರೋಲರ್ವ್ಯವಸ್ಥಾಪಕ , eHouse 1 ಸರ್ವರ್.43

3.4.1.ಮುಖ್ಯ ಲಕ್ಷಣಗಳುCommManager 43 ನ

3.4.2.CommManagerವಿವರಣೆ 44

3.4.3.ಸಾಕೆಟ್ ಮತ್ತುCommManager ಆಫ್ ಪಿಸಿಬಿ ಲೇಔಟ್ , LevelManager ಮತ್ತು ಇತರ ದೊಡ್ಡ ಎತರ್ನೆಟ್ನಿಯಂತ್ರಕಗಳು 57

3.5.ಇತರ ಮತ್ತುಡೆಡಿಕೇಟೆಡ್ ಎತರ್ನೆಟ್ ನಿಯಂತ್ರಕಗಳಿಗಾಗಿನ.64

4.eHouse ಪಿಸಿ ಪ್ಯಾಕೇಜ್ (ಫಾರ್ eHouseಎತರ್ನೆಟ್) 65

4.1.eHouseಅನ್ವಯವು (eHouse.exe) 65

4.2.ಫಾರ್ WDTeHouse (KillEhouse.exe) 66

4.3.ಅನ್ವಯಿಸುವಿಕೆConfigAux (ConfigAux.exe) 67

4.4 .CommManagerCfg - ಎತರ್ನೆಟ್ ನಿಯಂತ್ರಕಗಳಿಗಾಗಿನ ಸಂರಚಿಸಲು.69

4.4.1 ಜನರಲ್ ಟ್ಯಾಬ್ –ಸಾಮಾನ್ಯ ಸೆಟ್ಟಿಂಗ್ಗಳು.70

4.4.2 .ಅನಲಾಗ್ - ಗೆ - ಡಿಜಿಟಲ್ ಪರಿವರ್ತಕ - ಸೆಟ್ಟಿಂಗ್ಗಳು 72

4.4.3.ಡಿಜಿಟಲ್ ಇನ್ಪುಟ್ಸೆಟ್ಟಿಂಗ್ಗಳು 74

4.4.4.ಪ್ರೋಗ್ರಾಮಿಂಗ್ಶೆಡ್ಯೂಲರ/eHouse4Ethernet ನಿಯಂತ್ರಕಗಳು 77 ರ ಕ್ಯಾಲೆಂಡರ್

4.4.5.ವ್ಯಾಖ್ಯಾನಿಸುವುದುಉತ್ಪನ್ನಗಳೆಂದರೆ ಪ್ರೋಗ್ರಾಂಗಳು.79

4.4.6.ಜಾಲಬಂಧಸೆಟ್ಟಿಂಗ್ಗಳು 81

4.5.TCPLogger.ಎಕ್ಸ್ಅನ್ವಯಿಸುವಿಕೆ.82

4.6 .eHouse4JavaMobile ಅಪ್ಲಿಕೇಶನ್.83

4.7 .EHouse4WindowsMobile ಅಪ್ಲಿಕೇಶನ್ (ವಿಂಡೋಸ್ ಮೊಬೈಲ್ 6.X) 90

4.8 .eHouse4Android ಅಪ್ಲಿಕೇಶನ್ ಮತ್ತು ಗ್ರಂಥಾಲಯಗಳು 91

4.9.ದೃಶ್ಯೀಕರಣಮತ್ತು ಚಿತ್ರಾತ್ಮಕ ಕಂಟ್ರೋಲ್ - ವೀಕ್ಷಣೆಗಳು ಮತ್ತು ವಸ್ತುಗಳ ಸೃಷ್ಟಿ.92

4.9.1.ಸ್ವಯಂಚಲಿಮ್ಯಾಕ್ರೋ ಫಂಕ್ಷನ್ ಬೆಂಬಲದೊಂದಿಗೆ ರೇಖಾಚಿತ್ರ.92

4.9.2.ಕೈಯಿಂದ ಮಾಡುವ ಕೆಲಸವಸ್ತುಗಳ ರೇಖಾಚಿತ್ರ.92

5.ಟಿಪ್ಪಣಿಗಳು: 94

6./ ಸಹಕಾರ/ಸಂಪರ್ಕಿಸಿದಸ್ತಾವೇಜನ್ನು 97

1 .ಪರಿಚಯ.

" ಜಾಣಮನೆ " , “ ಸ್ಮಾರ್ಟ್ ಮನೆ ಮತ್ತು ” ಪದಗಳು ಮನೆಯ ಎಲ್ಲಾ ರೀತಿಯ ಅರ್ಥನಿಯಂತ್ರಿಸುವ ಸ್ವಯಂಚಾಲನ ವ್ಯವಸ್ಥೆಗಳು , ಸ್ವತಂತ್ರ ವ್ಯವಸ್ಥೆಗಳನ್ನು ಚಾಲನೆಮತ್ತು ಅನುಸ್ಥಾಪನೆಗಳು ಕಟ್ಟಡದಲ್ಲಿ ಸಂಘಟಿಸಲಾಯಿತು.ಮುಖಪುಟ ಯಾಂತ್ರೀಕೃತಗೊಂಡಮನೆ: ವ್ಯವಸ್ಥೆಗಳು ಅನೇಕ ವಿಭಿನ್ನ ಬಗೆಯ ಕಟ್ಟಡಗಳ ನಿರ್ವಹಿಸಬಹುದು , ವಸತಿಗೃಹ ,ಅಪಾರ್ಟ್ಮೆಂಟ್ , ಕಚೇರಿಗಳು , ಹೊಟೇಲ್ , ಇತ್ಯಾದಿ.

ನಿವಾಸಸ್ವಯಂಚಾಲನ ವ್ಯವಸ್ಥೆಗಳು ಪ್ರಸ್ತುತ ಚೂರನ್ನು ಪ್ರಮುಖ ವ್ಯವಸ್ಥೆಯಾಗಿವೆಮತ್ತು ಮನೆಯ ಸಜ್ಜುಗೊಳಿಸುವ.

ಉದ್ದಕ್ಕೂಹೆಚ್ಚು ದುಬಾರಿ ಶಕ್ತಿ ಬೆಲೆಗಳೊಂದಿಗೆ , ಸಂಬಂಧಿಸಿದ ಪರಿಸರವಿಜ್ಞಾನ ನಿರ್ಬಂಧಗಳುಹೊಸ ಕಟ್ಟಡಗಳು , ಈ ವ್ಯವಸ್ಥೆಯ ಬಂಡವಾಳ ನಿರೀಕ್ಷೆಯ ಮಾಡಲಾಗುತ್ತದೆ ಹೊಂದಾಣಿಕೆಪ್ರಾಯೋಗಿಕವಾಗಿ ಅನರ್ಘ್ಯ.

ನಮ್ಯತೆಕೆಲವು ಮನೆ ಸ್ವಯಂಚಾಲನ ವ್ಯವಸ್ಥೆಗಳು ಜೊತೆ ಪುನರ್ ಸಂರಚಿಸುವ ಇದು ಅವಕಾಶ ಆಫ್ಕಟ್ಟಡದ ಬಳಕೆಯ ಸಮಯದಲ್ಲಿ ನಿರೀಕ್ಷೆಗಳನ್ನು ಬದಲಾವಣೆಗಳು , ಇಲ್ಲದೆಒಟ್ಟಾಗಿ ಸಾಂಪ್ರದಾಯಿಕ ವಿದ್ಯುತ್ ಅನುಸ್ಥಾಪನೆಗಳು ಬದಲಾಗುತ್ತಿರುವ ಅವಶ್ಯಕತೆಯನ್ನುಮನೆಯ ತೀವ್ರ ನವೀಕರಣ ಜೊತೆ.

ನಿವಾಸಸ್ವಯಂಚಾಲನ ವ್ಯವಸ್ಥೆಗಳು ಜೀವನ ಹೆಚ್ಚಳ ಆರಾಮ ಅವಕಾಶ , ಭದ್ರತೆ ,ಆರ್ಥಿಕ , ಇಂಧನ ಉಳಿಸಲು , ಮನೆ ಫ್ಲ್ಯಾಟಿನಲ್ಲಿ ದೇಶ ಬೆಲೆ ಕಡಿಮೆ.

1.1.ಸಮಾಧಾನ , ಹಾಯಾಗಿರುವುದು , ಸ್ವಯಂಚಾಲನ ತಂತ್ರ.

eHouseಸಿಸ್ಟಮ್ ಬಳಕೆಯ ಸಂಕೀರ್ಣ ಸಕ್ರಿಯಗೊಳಿಸುತ್ತದೆ , ಬೆಳಕಿನ ನಿಯಂತ್ರಿಸುವ ಸ್ಥಳೀಯ ಹಾಗು ದೂರಸ್ಥ ,ತಾಪಮಾನ , ಮನೆಯಲ್ಲಿ ವಿದ್ಯುತ್ ಮತ್ತು ವಿದ್ಯುನ್ಮಾನ ಸಾಧನಗಳನ್ನು , ವಸತಿಗೃಹ ,ಕಚೇರಿ , ಹೋಟೆಲು , ಇತ್ಯಾದಿ.ಇದು ಆಡಿಯೋ ನಿಯಂತ್ರಿಸುವ ಸಾಧ್ಯತೆಯ ಸೃಷ್ಟಿಸುತ್ತದೆ -ದೃಶ್ಯ , ಇನ್ಫ್ರಾರೆಡ್ ರಿಮೋಟ್ ನಿಯಂತ್ರಕ ಸಂಕೇತಗಳನ್ನು ಅನುಕರಿಸುವಂತೆ ಅದಕ್ಕೆ HiFi ವ್ಯವಸ್ಥೆಗಳುಇದು ತಿಳಿಯಲು ಮತ್ತು eHouse ವ್ಯವಸ್ಥೆ ಕಾರ್ಯಗತಗೊಳಿಸಬಹುದು.ಇಲ್ಲಅತ್ಯಂತ ಮುಂದುವರಿದ ಬಾಯ್ಲರ್ ಕೋಣೆ ಅನುಸ್ಥಾಪನ ನಿರ್ವಹಿಸುವ ಸಾಧ್ಯತೆ:ತಾಪನ , ತಂಪಾಗಿಸುವ , ಚೇತರಿಸಿಕೊಳ್ಳುವಂತೆ ಮಾಡುವಿಕೆ , ಪ್ರಕಟಿಸುವುದು , ಸೂರ್ಯನ , ಹಂಡೆ , ಉಷ್ಣಧಕ್ಕೆಯನ್ನು , ನೀರು ಜಾಕೆಟ್ ಮತ್ತು ಬಿಸಿ ಗಾಳಿಯ ವಿತರಣಾ ವ್ಯವಸ್ಥೆಯ ದೀಪೋತ್ಸವ.
eHouseಸಾಮಾನ್ಯ ಒತ್ತುಗುಂಡಿಗಳ ಮೂಲಕ ನಿಯಂತ್ರಿಸುವ ವ್ಯವಸ್ಥೆಯನ್ನು ಸಕ್ರಿಯಗೊಳಿಸುತ್ತದೆ , ಐಆರ್ ರಿಮೋಟ್ ನಿಯಂತ್ರಕ ,GSM ಮೊಬೈಲ್ ದೂರವಾಣಿ , ಪಿಸಿ , ಪಿಡಿಎ , ಮಾತ್ರೆಗಳು , ಸ್ಮಾರ್ಟ್ಫೋನ್ಗಳು , ಗ್ರಾಫಿಕ್ ಸ್ಪರ್ಶಫಲಕಗಳ ಆಂಡ್ರೋಯಿಡ್ ಮೇಲೆ ಮೂಲದ ವರ್ಕಿಂಗ್ , ವಿಂಡೋಸ್ XP , ವಿಂಡೋಸ್ ವಿಸ್ತಾ , ವಿಂಡೋಸ್7 , ವಿಂಡೋಸ್ ಮೊಬೈಲ್ 6 ಮತ್ತು ಅವರ ಉತ್ತರಾಧಿಕಾರಿಗಳು , ಜಾವಾ ಶಕ್ತಗೊಂಡಿದೆ ಸಿಸ್ಟಮ್ಸ್ ,ಇಂಟರ್ನೆಟ್ ಬ್ರೌಸರ್ , Windows Explorer , FTP ಕ್ಲೈಂಟ್ ಅಪ್ಲಿಕೇಶನ್.

eHouseವ್ಯವಸ್ಥೆಯ ಗ್ರಾಫಿಕ್ಸ್ ನಿಯಂತ್ರಣ ಫಲಕಕ್ಕೆ ಸ್ಟ್ಯಾಂಡರ್ಡ್ PDA ಮೇಲಲ್ಲ ಮಾಡಲಾಗುತ್ತದೆ ,ಸ್ಮಾರ್ಟ್ಫೋನ್ಗಳು , ಸರಬರಾಜು ಸಾಫ್ಟ್ವೇರ್ ಮಾತ್ರೆಗಳು ಅಥವಾ ಪಿಸಿ.ದೃಶ್ಯೀಕರಣಚಿತ್ರಗಳನ್ನು ಯಾವುದೇ ಬಳಕೆದಾರ ಅನುಸ್ಥಾಪನೆಗೆ ಪ್ರತ್ಯೇಕವಾಗಿ ರಚಿಸಬಹುದಾಗಿದೆ.

eHouseನಿಯಂತ್ರಕಗಳು ದೊಡ್ಡ ಒಳಗೊಂಡಿರುತ್ತವೆ , ಅದು ಮುಂದುವರಿದ ಶೆಡ್ಯೂಲರಸೇವೆ ರನ್ ಪ್ರೋಗ್ರಾಮ್ , ಆಗಾಗ್ಗೆ , ಮುಂದೂಡಲಾಗಿತ್ತು ಋತುವಿನ ಕಾರ್ಯಸ್ವಯಂಚಾಲಿತವಾಗಿ.PC ಸಪೋರ್ಟ್ ಸ್ವಂತ ತಂತ್ರಾಂಶ ರಚಿಸಲು ಅನುವು , ಇದು ಕೆಲಸಒಟ್ಟಿಗೆ eHouse ಪ್ಯಾಕೇಜ್ ಜೊತೆಗೆ , ಲಾಗ್ ಪ್ರದರ್ಶನ ಮತ್ತು ಮುಂದುವರಿದ ಬಳಕೆದಾರರು ರನ್ಅಗತ್ಯ ಅಥವಾ ಭವಿಷ್ಯದಲ್ಲಿ ಕಾಣಿಸಿಕೊಳ್ಳಬಹುದು ಇದು ಕ್ರಮಾವಳಿಗಳು.ಕಾರ್ಯಕ್ರಮಗಳನ್ನುಗ್ರಂಥಾಲಯಗಳು ಕಾರ್ಯಾಚರಣೆಯನ್ನು ಸುಧಾರಿಸಲು ಡೆವಲಪರ್ಗಳಿಗಾಗಿ ಸಹ ಲಭ್ಯವಿದೆರಚಿಸುವುದೇ ಫಲಕಗಳನ್ನು ಅರ್ಪಿಸುತ್ತೇನೆ.

1.2.ಭದ್ರತೆ.

ಮನೆಹೆಚ್ಚು ಅಳಿವಿನಂಚಿನಲ್ಲಿರುವ ನಂತರ ಸಮತಟ್ಟಾಗಿದೆ , ಬೃಹತ್ ಅಂತರದ ಕಾರಣದಿಂದನೆರೆಹೊರೆಯ ಮತ್ತು ಹೊಂದಿದೆ ಸಹ ಹೆಚ್ಚು ದುರ್ಬಲ ಅಂಕಗಳನ್ನು.ಇದು ಸಾಧ್ಯತೆ ಬಗ್ಗೆಕಳ್ಳತನ ಆಫ್ , ಆಕ್ರಮಣಮಾಡು , ಕಳ್ಳತನ , ಬೆಂಕಿ , ಉಬ್ಬರ , ನಾಶಗೊಳಿಸು.ದುರ್ಬಲ ಅಥವಾ ಸಂದರ್ಭದಲ್ಲಿಯಾವುದೇ ಮೇಲ್ವಿಚಾರಣೆ ದಕ್ಷ ಭದ್ರತಾ ವ್ಯವಸ್ಥೆಯ ಕೊರತೆ ಮತ್ತು ಎಚ್ಚರಿಕೆಯ ಸಂವೇದಕಗಳುಮನೆ ಮತ್ತು ಪ್ರಿಮಿಸಸ್ ಸಾಧ್ಯವಿದೆ ಘಟನೆಗಳು , ನೆರೆಹೊರೆಯವರಿಗೆ ಎಣಿಸುವ ಒಂದುನಮಗೆ ಅಥವಾ ಪೊಲೀಸ್ ಪ್ರತಿಕ್ರಿಯೆ ಕೆಲವು ಡಜನ್ ಮೀಟರುಗಳ ಬದಲಾಗಿ ತುಂಬಾ ಆಶಾವಾದಿಯಾಗಿರುತ್ತಾನೆ.

ಬಳಕೆeHouse ವ್ಯವಸ್ಥೆಯ ಮನೆ ಮತ್ತು ಕಟ್ಟಡದ ಭದ್ರತೆ ಹೆಚ್ಚಿಸುತ್ತದೆ , ಕಾರಣನಿರ್ಮಿಸಲು ಸಂಯೋಜಿಸುತ್ತದೆ - ಆಫ್ ಜಿಎಸ್ಎಮ್/SMS ಅಧಿಸೂಚನೆಯೊಂದಿಗೆ ಭದ್ರತಾ ವ್ಯವಸ್ಥೆಯಲ್ಲಿಘಟನೆಗಳು.ಇದು ಎಚ್ಚರಿಕೆಯ ಸಂವೇದಕಗಳ ಯಾವುದೇ ರೀತಿಯ (ಚಲನೆ ಸಂಪರ್ಕಿಸುವ ಸಾಧ್ಯವಾಗುವಂತಹ ,ಒದ್ದೆಯಾದ , ತಣ್ಣಗಿನ , ಉಷ್ಣ , ಬೆಂಕಿ , ಗಾಳಿ , ಅನಿಲ , ಮುಚ್ಚಿದ ನಿರ್ಧರಿಸುವಿಕೆ ಸ್ವಿಚ್ಗಳುಬಾಗಿಲು , Windows , ರೋಲರುಗಳು , ಗೇಟ್ಸ್ , ಇತ್ಯಾದಿ.).ಭದ್ರತಾ ವ್ಯವಸ್ಥೆಯು ಕ್ರಿಯಾಶೀಲವಾಗಿದ್ದ ಇದೆಸುರಕ್ಷಿತ ವಲಯದ ಹೊರಗೆ , ಕ್ರಮ ಹೆಚ್ಚುವರಿ ಸಮಯ ನೀಡುವುದಿಲ್ಲ ಇದುಒಳನುಗ್ಗುವವರು.eHouse ಮೇಲೆ ಸ್ವಯಂಚಾಲಿತ ಕಾರ್ಯ ನಿರ್ವಹಿಸಲು ಅವಕಾಶ ನೀಡುತ್ತದೆಸಂವೇದಕ ಸಕ್ರಿಯಗೊಳಿಸುವ , ವ್ಯವಸ್ಥೆಯಲ್ಲಿ programed.

eHouseಸ್ವಯಂಚಾಲಿತ ಬಹು ಸಂಯೋಜಿಸುತ್ತದೆ - ಚಾನಲ್ ಚಾಲನೆ ರೋಲರುಗಳು , ಗೇಟ್ಸ್ , ಬಾಗಿಲು ,ನೆರಳು awnings ಇತ್ಯಾದಿ.

eHouseಸಿಸ್ಟಮ್ ಚಾಲನೆ ಅದಕ್ಕೆ ಮನೆಯಲ್ಲಿ ಮಾನವ ಅಸ್ತಿತ್ವವನ್ನು ಅನುಕರಿಸುವ ಸಕ್ರಿಯಗೊಳಿಸುತ್ತದೆನಿಗದಿತ ಘಟನೆಗಳು , ಉದಾ.ಟಿವಿ ವಾಹಿನಿಗಳು ಬದಲಾಗುತ್ತಿರುವ , ಅಧೈರ್ಯ ಇದುವಿಭಜನೆಯಿಂದಾಗಿ ಮನೆ ವೀಕ್ಷಿಸಲು ಒಳನುಗ್ಗುವವರು - ಇನ್.

1.3.ಆರ್ಥಿಕ, ಇಂಧನ ಉಳಿತಾಯ.

eHouseವ್ಯವಸ್ಥೆಯ ಶಾಖ ನಿರ್ವಹಿಸಲು ಮುಂದುವರಿದ ನಿಯಂತ್ರಕ ಸಂಯೋಜಿಸುತ್ತದೆ , ತಂಪಾದ ,ಪ್ರಕಟಿಸುವುದು , ಚೇತರಿಸಕೊಳ್ಳುವಂತೆ ಮಾಡುವಿಕೆ , ಬಾಯ್ಲರ್ ಕೋಣೆ , ಸೌರಮಂಡಲ , ಶಾಖ ಬಫರ್ ,ನೀರು ಜಾಕೆಟ್ ಮತ್ತು ಬಿಸಿ ಗಾಳಿಯ ಹಂಚಿಕೆ ದೀಪೋತ್ಸವ , ಒಂದು ಉಳಿತಾಯವಾಗುತ್ತದೆಬಫರಿಂಗಿಗೆ ಮತ್ತು ಉಚಿತ (ಸೌರ) ಅಥವಾ ಅಗ್ಗದ ಶಕ್ತಿಯನ್ನು ಬಳಸಿಕೊಂಡು ಶಕ್ತಿ ಬಹಳಷ್ಟುಮೂಲಗಳು (ಮರದ , ಘನ ಇಂಧನಗಳು).ಸಂಪೂರ್ಣವಾಗಿ ರನ್ ಪ್ರೋಗ್ರಾಮ್ ಮಾಡಬಹುದುಸ್ವಯಂಚಾಲಿತವಾಗಿ ಮಾನವ ಪರಸ್ಪರ ಇಲ್ಲದೆ.ಇದು ಸಾಧ್ಯತೆ ಸಕ್ರಿಯಗೊಳಿಸುತ್ತದೆತಾಪನದ ವೆಚ್ಚಗಳು ಮಿತಿ , ತಂಪಾಗಿಸುವ , ವಾತಾಯನ ಕೆಲವು ಬಾರಿಬಳಸಲಾಗುತ್ತದೆ ಇಂಧನಗಳ ದರಗಳನ್ನು ಆಧರಿಸಿರುತ್ತದೆ.

ಏಕಕೊಠಡಿ ತಾಪಮಾನದಲ್ಲಿ ನಿಯಂತ್ರಣ ಮತ್ತು ಸ್ವತಂತ್ರವಾಗಿ ಅವುಗಳನ್ನು ನಿರ್ವಹಿಸಲು ,ಬಗ್ಗೆ ಹಲವಾರು ಡಜನ್ಗಟ್ಟಲೆ percents ಹೆಚ್ಚುವರಿ ಉಳಿತಾಯ ಉತ್ಪಾದಿಸುತ್ತದೆ , ಮತ್ತುಶಕ್ತಿಯ ಸಮರ್ಥ ಬಳಕೆ.ಈ ಸಂದರ್ಭದಲ್ಲಿ ಎಲ್ಲಾ ತಾಪಮಾನನಿಯಂತ್ರಿತ ಕೊಠಡಿಗಳು ಪ್ರೋಗ್ರಾಮ್ಡ್ ಮಟ್ಟವನ್ನು ಸ್ವಯಂಚಾಲಿತವಾಗಿ ನಿರ್ವಹಿಸುತ್ತದೆ ,ಇತರ ಕೋರಿಕೆಯ ತಾಪಮಾನ ಇರಿಸಿಕೊಳ್ಳಲು ಕೆಲವು ಕೊಠಡಿಗಳು ಬಿಸಿಯಾಗಿ ಇಲ್ಲದೆಒಂದು.ಹವಾಮಾನ , ಸೂರ್ಯ , ಗಾಳಿ , ಹವಾಮಾನ ಘಟನೆಗಳು , ಸಮಯ ಮತ್ತು ಋತುವಿನಲ್ಲಿ ,ವಾಸ್ತುಶಿಲ್ಪ ಸಮಸ್ಯೆಗಳು , ವಿಂಡೋ ಗಾತ್ರ ಮತ್ತು ಸ್ಥಳಗಳಲ್ಲಿ ಇಂತಹ ಬೃಹತ್ ಹೊಂದಿಲ್ಲಪ್ರಭಾವ , ಇದು ಕೇಂದ್ರ ತಾಪನ ವ್ಯವಸ್ಥೆಗಳು ಮೇಲೆ ಮಾಹಿತಿ.ದೊಡ್ಡ ಇಲ್ಲಹವಾಮಾನದ ಕಾರಣದಿಂದಾಗಿ ಬದಲಾಗುವ ಕೊಠಡಿ ನಡುವೆ ಗ್ರೇಡಿಯಂಟ್ ,ಸೋಲಾರ್ ಹೀಟಿಂಗ್ , ಗಾಳಿಯ ದಿಕ್ಕು , ಮತ್ತು ಅನೇಕ ಇತರ ಅನಿರೀಕ್ಷಿತ ಸಮಸ್ಯೆಗಳನ್ನು.

ಹೆಚ್ಚುವರಿಉಳಿತಾಯ ಸ್ವಯಂಚಾಲಿತ ಹೊಂದಿಸುವ ಮೂಲಕ ಬೆಳಕಿನ ಸ್ವಿಚ್ ಆಫ್ ಸಾಧಿಸಬಹುದುಅವರನ್ನು ಕೆಲವು ಸಮಯದ ನಂತರ ಸ್ವಯಂಚಾಲಿತವಾಗಿ ಆಫ್ ಅಥವಾ ಆನ್ ಮಾಡಲು , ಒಂದು ಕಾಲಚಲನೆಯನ್ನು ಪತ್ತೆಹಚ್ಚಲು ಪರಿಣಾಮವಾಗಿ ಅವಧಿಯಲ್ಲಿ.

ಬಳಸಿಬಹು - ಪಾಯಿಂಟ್ ಸಣ್ಣ ವಿದ್ಯುತ್ ಬೆಳಕಿನ ದೀಪಗಳನ್ನು ಕೂಡ ಸಾಕಷ್ಟು ಶಕ್ತಿ ಆಫ್ ಅವಕಾಶವಿದೆಉಳಿತಾಯ , ಹೆಚ್ಚಿನ ಶಕ್ತಿ ಕೇಂದ್ರ ಬೆಳಕಿಗೆ ಹೋಲಿಸುವ.

ಈeHouse ವ್ಯವಸ್ಥೆಯ ಸಾಧ್ಯತೆಗಳನ್ನು ವೆಚ್ಚ ಮರುಪಾವತಿ ಅವಕಾಶವನ್ನು ನೀಡುತ್ತದೆ1 ಸಮಯದಲ್ಲಿ ಅನುಸ್ಥಾಪನೆಯನ್ನು - 3 ವರ್ಷ (ಬಳಸಲಾಗುತ್ತದೆ ಇಂಧನಗಳ ಖರ್ಚಿನ ಆಧಾರದಲ್ಲಿ).

2.eHouse ವ್ಯವಸ್ಥೆಯ ಆವೃತ್ತಿಗಳು.

eHouseವ್ಯವಸ್ಥೆ ಆಗಿದೆನಿಯಂತ್ರಣ ಸಕ್ರಿಯಗೊಳಿಸಲು ಮತ್ತು ಮನೆ ಯಾಂತ್ರೀಕೃತಗೊಂಡ ಮುಂದುವರೆದ ಪರಿಹಾರವಿವಿಧ ರೀತಿಯ ಅನೇಕ ಸಂಯೋಜಿತ ಸಾಧನಗಳು.eHouse ಮೇಲ್ವಿಚಾರಣೆ ಸಕ್ರಿಯಗೊಳಿಸುತ್ತದೆಮತ್ತು ನಿಯಂತ್ರಣ ತಾಪಮಾನ , ಬೆಳಕಿನ ಮಟ್ಟ , ತಾಪನ , ತಂಪಾಗಿಸುವ , ಆರ್ದ್ರತೆ.
eHouseವ್ಯವಸ್ಥೆಯ ಫ್ಲಾಟ್ಗಳು ಅಳವಡಿಸಬಹುದಾಗಿದೆ , ಮನೆ , ಸಾರ್ವಜನಿಕ ಕಟ್ಟಡಗಳು , ಕಚೇರಿಗಳು ,ಹೋಟೆಲ್ಗಳು ಮತ್ತು ಪ್ರವೇಶ ನಿಯಂತ್ರಣ ವ್ಯವಸ್ಥೆಯನ್ನು ಬಳಸಬಹುದು.

eHouseವ್ಯವಸ್ಥೆಯ ಅನುಸ್ಥಾಪನ ಆರ್ಥಿಕ ಮಾಡಬಹುದು , ಆರಾಮ ಅಥವಾ ಗರಿಷ್ಠ.

ಹಲವುeHouse ವ್ಯವಸ್ಥೆಯ ಸಂರಚನೆಯನ್ನು ರೂಪಾಂತರಗಳು ಸಾಧ್ಯತೆಯನ್ನು ಸೃಷ್ಟಿಸುತ್ತದೆವಿಕೇಂದ್ರೀಕೃತ , ಕೇಂದ್ರೀಕೃತ , PC ಅಥವಾ ಸ್ವತಂತ್ರ ನಿರ್ವಹಿಸುತ್ತದೆಅನುಸ್ಥಾಪನ.

eHouseಬಳಸಲಾಗುವುದಿಲ್ಲ ರಾಜೀನಾಮೆ ಅವಕಾಶವನ್ನು ನೀಡುತ್ತದೆ ಮಾಡ್ಯುಲರ್ ವ್ಯವಸ್ಥೆಯಾಗಿದೆಭಾಗಗಳು ಮತ್ತು ಟ್ರಿಮ್ ಅಪ್ಲಿಕೇಶನ್ ನೇರವಾಗಿ (ಇ ಬಳಕೆದಾರರ ಅಗತ್ಯಗಳನ್ನು ಅಂತ್ಯಗೊಳಿಸಲು.ಗ್ರಾಂ .HeatManager) ಫ್ಲಾಟ್ ಅನುಸ್ಥಾಪನೆಯಲ್ಲಿ ಇರಿಸಬಹುದಾಗಿದೆ.

eHouseಅನುಸ್ಥಾಪನ ಕೇಂದ್ರೀಕೃತ ಮತ್ತು ಪ್ರತಿ ಒಂದು ನಿಯಂತ್ರಕ ನೇಮಿಸಬೇಕುಮಟ್ಟದ (LevelManager) ಅಥವಾ ಅನೇಕ ನಿಯಂತ್ರಿಸಲು ವಿಕೇಂದ್ರೀಕೃತ ಹರಡಿತುಕೊಠಡಿ ಮೇಲೆ.ಎರಡನೇ ಸಂದರ್ಭದಲ್ಲಿ ಕಡಿಮೆ 230V ಕೇಬಲ್ಗಳನ್ನು ಮತ್ತು ಇವೆಅವುಗಳ ಒಟ್ಟು ಉದ್ದ ಕೆಲವು ಬಾರಿ ಕಡಿಮೆ ಮತ್ತು ಅನುಸ್ಥಾಪನ ಮಾಡುತ್ತದೆ ಇವುಕಡಿಮೆ , ಇದು ಭಾಗಶಃ ದೊಡ್ಡ ವೆಚ್ಚವನ್ನು ತುಂಬಲುನಿಯಂತ್ರಕಗಳು.

2.1 eHouse 1ಪಿಸಿ ಮೇಲ್ವಿಚಾರಣೆಯಲ್ಲಿ.

ಎಲ್ಲವೂeHouse 1 ಸಾಧನಗಳು ಡೇಟಾವನ್ನು ಬಸ್ (ಆರ್ಎಸ್ ಕೆಲಸ ಮಾಡುತ್ತಿರುವ - 485 ಡ್ಯುಪ್ಲೆಕ್ಸ್).

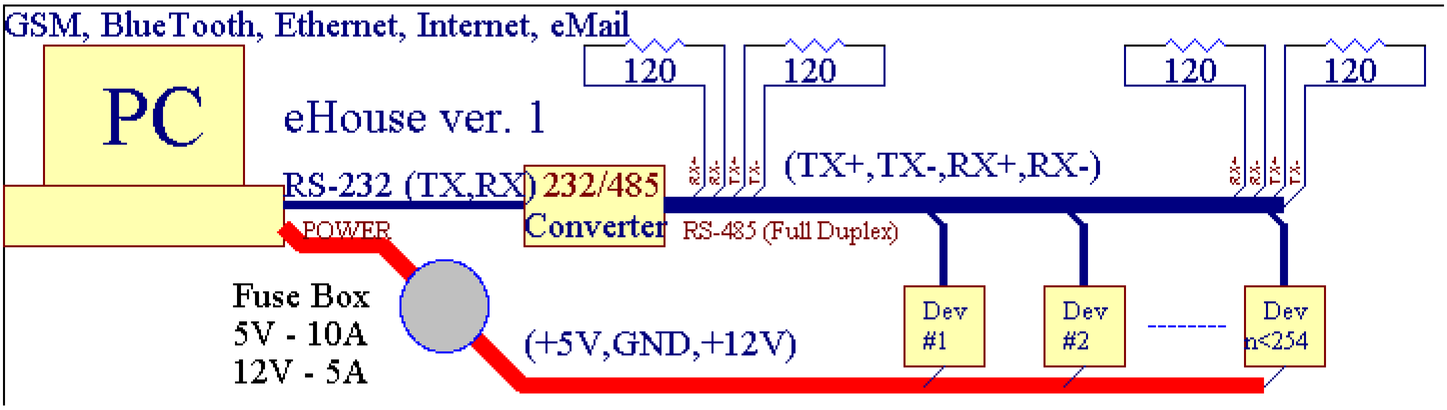

ಈಆವೃತ್ತಿಯನ್ನು ವಿವರಿಸಿದರು: www.isys.pl/download/eHouseEN.pdf www.isys.PL/ಡೌನ್ಲೋಡ್/eHouseEN.PDF

2.2.CommManager ಮೇಲ್ವಿಚಾರಣೆಯಲ್ಲಿ eHouse 1.

ಇಂಚುಗಳುಈ ಸಂರಚನಾ CommManager ಪಿಸಿ ಬದಲಿಗೆ , RS232/RS485 ಪರಿವರ್ತಕ ,ExternalManager , InputExtenders , Expander.ಈ ಆವೃತ್ತಿ ವಿವರಿಸಲಾಗಿದೆನಲ್ಲಿ: www.isys.pl/download/eHouseEN.pdf
www.isys.PL/ಡೌನ್ಲೋಡ್/eHouseEN.PDF

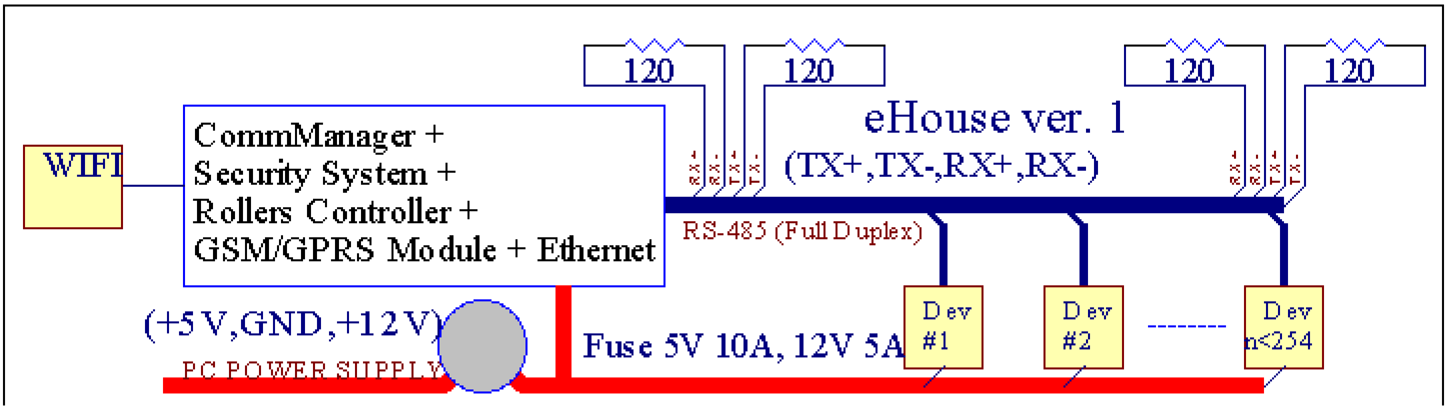

2.3 .ಎತರ್ನೆಟ್ eHouse (ಎಥರ್ನೆಟ್ಗೆ eHouse)

ಅನುಸ್ಥಾಪನೆಯ ಈ ರೂಪಾಂತರಟಿಸಿಪಿ ಅಡಿಯಲ್ಲಿ ಕೃತಿಗಳು/IP ಎತರ್ನೆಟ್ (10Mbit) ಸೌಕರ್ಯವನ್ನು.ಒಂದೇಹೊರತುಪಡಿಸಿ ಇನ್ನೂ ಆರ್ಎಸ್ ಮೂಲಕ ಸಂಪರ್ಕ ಇದು HeatManager ಆಗಿದೆ - 485 ಮೂಲಕಕೇಬಲ್ ದಾಟುವ.CommManager LevelManagers ಸಹಕರಿಸುತ್ತಿದೆ ,EthernetRoomManager'ರು , TCP/IP ಫಲಕಗಳು (ವಿಂಡೋಸ್ XP , ವಿಂಡೋಸ್ ಮೊಬೈಲ್ 6.0)ಸವಾಲು ಇದರೊಂದಿಗೆ eHouse ಪ್ರೊಟೊಕಾಲ್ ಬಳಸಿ - ಪ್ರತಿಕ್ರಿಯೆಗಳ ದೃಢೀಕರಣಭದ್ರತಾ ಕಾರಣಗಳಿಗಾಗಿ.ಮೂರನೇ ಪಕ್ಷದ ಅಪ್ಲಿಕೇಶನ್ಗಳನ್ನು ಸರಳ ಬಳಸಬಹುದುದೃಢೀಕರಣ ವಿಧಾನಗಳನ್ನು ಇದು ನಿಯಂತ್ರಕ ರಲ್ಲಿ ಸಕ್ರಿಯಗೊಳಿಸಿದ್ದಲ್ಲಿಸಂರಚನಾ.

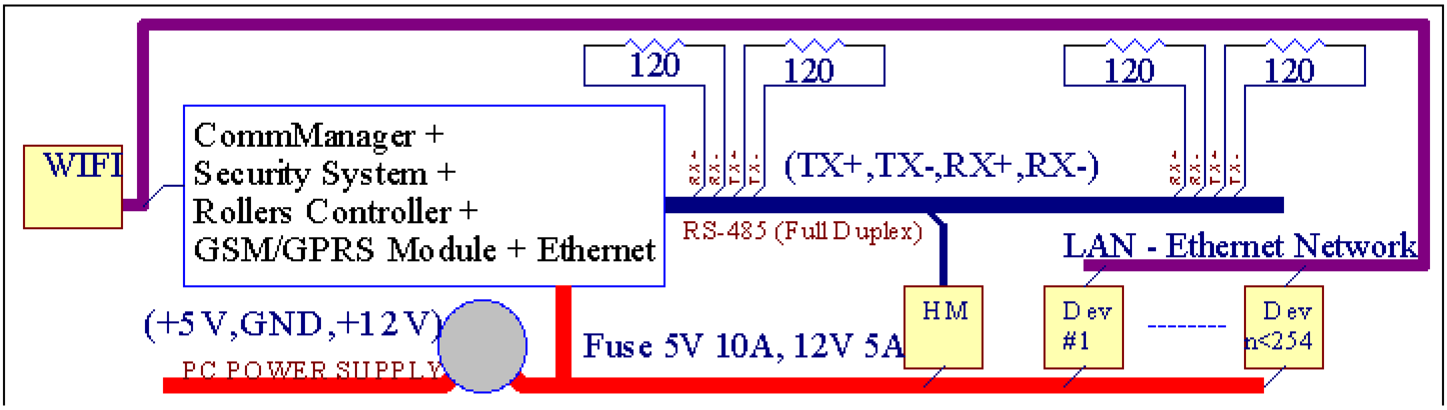

eHouseಸಿಸ್ಟಂ ನಿಯಂತ್ರಣ ಪ್ರಾಯೋಗಿಕವಾಗಿ ಪ್ರತಿ ಸಾಧನವನ್ನು ಸಕ್ರಿಯಗೊಳಿಸುತ್ತದೆ , ಅದುವಿದ್ಯುತ್ ಅಥವಾ ವಿದ್ಯುತ್ತಿನಿಂದ ನಿಯಂತ್ರಿಸಲಾದ , ನಿರಂತರವಾಗಿ ಅಭಿವೃದ್ಧಿ ಮತ್ತುಮಾರುಕಟ್ಟೆಯಲ್ಲಿ ಸುದ್ದಿ ರಂದು ಪ್ರಾರಂಭವಾಯಿತು.

eHouseಐಆರ್ ದೂರಸ್ಥ ನಿಯಂತ್ರಕ (ಸೋನಿ ಸ್ಟ್ಯಾಂಡರ್ಡ್) ನಿಯಂತ್ರಿಸಬಹುದು , ಪಿಸಿ , ಪಿಡಿಎ ,ಸ್ಮಾರ್ಟ್ಫೋನ್ಗಳು , ಮಾತ್ರೆಗಳು , ಮೊಬೈಲ್ ಫೋನ್ಸ್ (ವಿಂಡೋಸ್ ಮೊಬೈಲ್ 6.0 , Android ಅಥವಾಜಾವಾ MIDP 2.0) , ಟಚ್ ಫಲಕಗಳು (ವಿಂಡೋಸ್ ಮೊಬೈಲ್ 6 ಆಧರಿಸಿ.0 , ವಿಂಡೋಸ್XP , ವಿಂಡೋಸ್ ವಿಸ್ಟಾ , ವಿಂಡೋಸ್ 7 ಮತ್ತು ಉತ್ತರಾಧಿಕಾರಿಗಳು) , ಯಂತ್ರಮಾನವ , ಜಾವಾಹೊಂದಿರುವ ವ್ಯವಸ್ಥೆಗಳು , ಅಥವಾ ಸಾಮಾನ್ಯ ಗೋಡೆಯಿಂದ ಸ್ವಿಚ್ಗಳು ಆರೋಹಿತವಾದ.ಕಂಟ್ರೋಲ್ ಮಾಡಬಹುದುಯೋಗ್ಯತೆಗೆ ಮೂಲಕ ಸಾಧಿಸಲಾಗುತ್ತದೆ - ಕೆಂಪು (ಐಆರ್) , ಎತರ್ನೆಟ್ , ವೈಫೈ , ಇಂಟರ್ನೆಟ್ , ಇಮೇಲ್ , SMS ,FTP , ಫೈಲ್ ನಕಲು.

eHouseಸಾಮಾನ್ಯ ಸಾಧನಗಳ (ಪ್ರಸಾರಗಳ ಮೂಲಕ ಆನ್/ಆಫ್ ಸ್ವಿಚ್ ಉದಾ ಬಳಸಿ.ದೀಪಗಳು , ಪಂಪ್ ,cutouts , ಶಾಖೋತ್ಪಾದಕಗಳು) , ಆಂತರಿಕ ತರ್ಕವನ್ನು ನಿಯಂತ್ರಣ ಇಲ್ಲದೆ ಮತ್ತು ಅಗತ್ಯವಿಲ್ಲದುಬಾರಿ ಮತ್ತು ಮೀಸಲಾದ ಸಾಧನಗಳು (ಉದಾ..ಗ್ರಾಫಿಕ್ ಪ್ಯಾನಲ್ಗಳು ,) ಫಲಕಗಳನ್ನು ಬದಲಾಯಿಸಲು.

eHouse ಸಹಕಾರ ಮತ್ತು ಮಾಡಬಹುದುಪಿಸಿ ನಿರ್ವಹಿಸುತ್ತದೆ , ಮಾತ್ರೆಗಳು , ಸ್ವಂತ ರಚಿಸಲು ಅವಕಾಶ ನೀಡುತ್ತದೆ ಪಿಡಿಎಗಳು ಇದುಸುಧಾರಿತ ಮತ್ತು ಮಾಲಿಕ ಅನುಷ್ಠಾನಕ್ಕೆ ತಂತ್ರಾಂಶ ಮೇಲ್ವದರಗಳುನಿಯಂತ್ರಕಗಳು ರಾಜ್ಯ ಮತ್ತು ಸಂಕೇತಗಳನ್ನು ನಿಯತಾಂಕಗಳನ್ನು ವಿಶ್ಲೇಷಿಸುವ ಮತ್ತು ಕ್ರಮಾವಳಿಗಳನ್ನುಬಯಸಿದ ರೀತಿಯಲ್ಲಿ ಡೇಟಾವನ್ನು ಪ್ರದರ್ಶನ ಮತ್ತು ಅಪೇಕ್ಷಿತ eHouse ಘಟನೆಗಳು ಕಳುಹಿಸಲು.

eHouse4Ethernet ವ್ಯವಸ್ಥೆಒಳಗೊಂಡಿದೆ :

- EthernetRoomManager (ERM) -ಒಂದು ಅಥವಾ ಹೆಚ್ಚು ಕೊಠಡಿಗಳು ನಿಯಂತ್ರಿಸುವ ,
- LevelManager (ಐಎಂ) -ಇಡೀ ಫ್ಲಾಟ್ ನಿಯಂತ್ರಿಸುವ , appartment ಅಥವಾ ಮಹಡಿ ಮನೆ ,
- EthernetHeatManager (EHM) -ಕೇಂದ್ರ ಶಾಖ ವ್ಯವಸ್ಥೆಯನ್ನು ನಿಯಂತ್ರಿಸುವ , ಪ್ರಕಟಿಸುವುದು , ಚೇತರಿಸಿಕೊಳ್ಳುವಂತೆ ಮಾಡುವಿಕೆ , ಹಂಡೆಕೊಠಡಿ , ನೀರು ಜಾಕೆಟ್ ಮತ್ತು ಬಿಸಿ ಗಾಳಿಯ ಹಂಚಿಕೆ ದೀಪೋತ್ಸವ , ಸೂರ್ಯನ ,ಶಾಖ ಬಫರ್ , ಇತ್ಯಾದಿ ,
- CommManager (CM) ಎತರ್ನೆಟ್ ,ಜಿಎಸ್ಎಮ್ - ಸಮಗ್ರ ಭದ್ರತಾ ವ್ಯವಸ್ಥೆ , ರೋಲರುಗಳು ನಿಯಂತ್ರಕ ,

- ರಿಲೇ ಮಾಡ್ಯೂಲ್ (ಸಂಸದ) - ಕೂಡಿರುನಿಯಂತ್ರಕ ಮತ್ತು PWM ಮಬ್ಬಾಗಿಸುವುದರ (ಐಚ್ಛಿಕ) ಎಲ್ಲಾ ಪ್ರಸಾರಗಳ ,

ಮಾಡ್ಯುಲರ್eHouse ವ್ಯವಸ್ಥೆಯ ಪಾತ್ರದ ಮಾಲಿಕ ರೂಪಾಂತರ ಆಯ್ಕೆ ಸಾಧ್ಯವಾಗುವಂತಹಅತ್ಯಂತ ಪರಿಣಾಮಕಾರಿ ಯಾವ ಅನುಸ್ಥಾಪನ , ಮಾಲೀಕರಿಂದ ಅಪೇಕ್ಷಿತ , ಮತ್ತುಅಗ್ಗ.

ಇ.ಗ್ರಾಂ .ಚಪ್ಪಟೆ ಅಥವಾ ಅಪಾರ್ಟ್ಮೆಂಟ್ ನಲ್ಲಿ eHouse ಅನುಸ್ಥಾಪನೆಯ ಸೃಷ್ಟಿಸುತ್ತದೆ ವ್ಯಕ್ತಿಗಳು ಹಾಗೆEthernetHeatManager ನಿಯಂತ್ರಕ ಅಗತ್ಯವಿದೆ , ರೋಲರ್ ನಿಯಂತ್ರಕ.ಅವರುಸಾಮಾನ್ಯವಾಗಿ ನೇರವಾಗಿ ಫ್ಲಾಟ್ ನಿಯಂತ್ರಿಸಲು LevelManager ಅಥವಾ CommManager ಅಗತ್ಯವಿದೆ ,ಮಾಲಿಕ ನಿಯಂತ್ರಣ ಶಾಖ ಅಥವಾ EthernetRoomManagers , ದೀಪಗಳುಕೊಠಡಿಗಳು ಮತ್ತು ಆಡಿಯೋ/ವೀಡಿಯೋ ವ್ಯವಸ್ಥೆಗಳಲ್ಲಿ.

eHouse ವ್ಯವಸ್ಥೆಯ ಸಕ್ರಿಯಗೊಳಿಸುತ್ತದೆ :

- ಸಂಯೋಜಿತವಿದ್ಯುತ್ ಮತ್ತು ಎಲೆಕ್ಟ್ರಾನಿಕ್ ಸಾಧನಗಳ ನಿಯಂತ್ರಣ (ಆನ್/ಆಫ್) (ERM) .
- ನಿಯಂತ್ರಿಸುವ ಆಡಿಯೋ / ದೃಶ್ಯ ,HiFi ವ್ಯವಸ್ಥೆ (ಮೂಲಕಐಆರ್ ದೂರಸ್ಥ ನಿಯಂತ್ರಕ ಎಮ್ಯುಲೇಶನ್) (ERM) .
- ಮಾಪನಬೆಳಕಿನ ಮಟ್ಟ ಮತ್ತು ನಿಯಂತ್ರಣ (ERM , ಐಎಂ) .
- ಮಾಪನತಾಪಮಾನ ಮತ್ತು ನಿಯಂತ್ರಣ (ERM , EHM , ಐಎಂ) .
- ಬಹು - ಬಿಂದುಮತ್ತು ವೈಯಕ್ತಿಕ ಶಾಖ ನಿಯಂತ್ರಣ (ERM , ಐಎಂ) .
- ಬಾಯ್ಲರ್ ಸಮಗ್ರ ನಿಯಂತ್ರಣಕೊಠಡಿ (EHM).
- ಆಡಳಿತಆಫ್ ವಿ entilation , ಆರ್ ecuperation ,ಶಾಖ ವಿನಿಮಯಕಾರಕಗಳು , ಏರ್ ನಿರ್ವಹಣಾ ಘಟಕಗಳು (EHM) .
- ಹಂಡೆನಿಯಂತ್ರಣ (EHM) .
- ದೀಪೋತ್ಸವನಿಯಂತ್ರಣ ನೀರುಜಾಕೆಟ್ ಮತ್ತು/ಅಥವಾ H ಆಟ್ಏರ್ ವಿತರಣೆ (EHM) .
- ಸೂರ್ಯನವ್ಯವಸ್ಥೆಯ ನಿಯಂತ್ರಣ (EHM) .
- ಶಾಖ ಬಫರ್ ನಿಯಂತ್ರಣ (EHM).
- ಭದ್ರತೆಜಿಎಸ್ಎಮ್ ಅಧಿಸೂಚನೆಯೊಂದಿಗೆ ವ್ಯವಸ್ಥೆಯ ಮೇಲ್ವಿಚಾರಣೆ ವಲಯ (CM) ಹೊರಗೆ ಸಕ್ರಿಯ .
- ರೇಖಾಚಿತ್ರದದೃಶ್ಯೀಕರಣ (ವೈಯಕ್ತಿಕವಾಗಿCorelDraw ರಲ್ಲಿ ಬಳಕೆದಾರ ಅನುಸ್ಥಾಪನೆಗೆ ದಾಖಲಿಸಿದವರು) (ಪಿಸಿ , ಪಿಡಿಎ , ಮಾತ್ರೆಗಳು , ಸ್ಮಾರ್ಟ್ಫೋನ್ಗಳು - ವಿಂಡೋಸ್ ಮೊಬೈಲ್ 6 , ವಿಂಡೋಸ್ XP , 7 ,ನೀಳನೋಟ , ಯಂತ್ರಮಾನವ , ಜಾವಾ) ಆಪರೇಟಿಂಗ್ ಸಿಸ್ಟಮ್ಸ್ ಸಕ್ರಿಯಗೊಳಿಸಲಾಗಿದೆ .
- ರೋಲರುಗಳು , ಗೇಟ್ಸ್ , ಬಾಗಿಲು , ನೆರಳುawnings ನಿಯಂತ್ರಣ (CM).
- ರಚಿಸಲಾಗುತ್ತಿದೆeHouse ವ್ಯವಸ್ಥೆ ದಿಮ್ಮಿಗಳನ್ನು (ಪಿಸಿ) .
- ಮೂರನೇ ಪಕ್ಷದ ಬಳಕೆಘಟಕಗಳು ಮತ್ತು ಕಾರ್ಯಕಾರಿ ಸಾಧನಗಳು (ಯಾವುದೇ ನಿರ್ಮಿಸಲು ಇಲ್ಲದೆ - ಗೆ ತರ್ಕಶಾಸ್ತ್ರದಲ್ಲಿನಿಯಂತ್ರಣ) , ಸಂವೇದಕಗಳು , ಸ್ವಿಚ್ಗಳು , ಪಂಪ್ , ಮೋಟಾರ್ , cutouts , ರೋಲರುಗಳುಚಾಲಕರು ಇತ್ಯಾದಿ.
- ರಿಂದ ಅನಲಾಗ್ ಸಂವೇದಕಗಳ ಬಳಕೆಮಾರುಕಟ್ಟೆ < 0 ; 3.3V) ಅಳತೆಯ.
- ಐಆರ್ವ್ಯವಸ್ಥೆಯ ರಿಮೋಟ್ ಕಂಟ್ರೋಲ್ (ಸೋನಿಸ್ಟ್ಯಾಂಡರ್ಡ್ SIRC) (ERM) .
- ದೂರದಇಂಟರ್ನೆಟ್ ಮತ್ತು ಎತರ್ನೆಟ್ ಮೂಲಕ ನಿಯಂತ್ರಣ (ERM , ಸಿಎಮ್ , ಐಎಂ , EHM) .
- ಗ್ರಾಫಿಕ್ಸ್ ಸ್ಥಳೀಯ ನಿಯಂತ್ರಣಫಲಕಗಳ Android , ಜಾವಾ ಸಕ್ರಿಯಗೊಳಿಸಲಾಗಿದೆ , ವಿಂಡೋಸ್ ಮೊಬೈಲ್ 6.0 (ಮತ್ತು ಉತ್ತರಾಧಿಕಾರಿಗಳು) ,ಟಚ್ ಸ್ಕ್ರೀನ್ ವಿಂಡೋಸ್ XP ಹೊಂದಬಲ್ಲ ಅಥವಾ ಪಿಸಿ , ನೀಳನೋಟ , 7 (ಮತ್ತುಉತ್ತರಾಧಿಕಾರಿಗಳು).
- ದೂರದಮೊಬೈಲ್ ಮೂಲಕ ನಿಯಂತ್ರಣ , ಪಿಡಿಎ , ಮಾತ್ರೆಗಳು , ಸ್ಮಾರ್ಟ್ಫೋನ್ಗಳು ಟಚ್ ಸ್ಕ್ರೀನ್ ಹೊಂದಿರುವ (Android ,ವಿಂಡೋಸ್ ಮೊಬೈಲ್ 6.0 ಅನ್ವಯಿಸುವಿಕೆ ನಿಯಂತ್ರಿಸುವ ಮೂಲಕ ವ್ಯವಸ್ಥೆ ವೈಫೈ ,SMS ಅಥವಾ ಇಮೇಲ್).
- SMSಭದ್ರತಾ ಉಲ್ಲಂಘನೆಯ ಅಧಿಸೂಚನೆ , ವಲಯ ಬದಲಾವಣೆಗಳು , ನಿಷ್ಕ್ರಿಯಕರಣ (ಗೆವ್ಯಾಖ್ಯಾನಿಸಲಾಗಿದೆ ವರದಿ

ಗುಂಪುಗಳು) (CM) .

- eHouse ಹೊಂದಿದೆಸ್ವಯಂ ನಿಯಂತ್ರಣ ಜಾರಿಗೆ ಕಾರ್ಯಗಳನ್ನು , ಕಾಡಿನಿಂದ ತಂದ ಮರವನ್ನು ಕತ್ತರಿಸಿ ಬಳಕೆಗೆ ಬರುವಂತೆ ಸಿದ್ಧಪಡಿಸುವುದು , ನಿರ್ವಹಿಸಲುನಿರಂತರ ಮತ್ತು ದಕ್ಷತೆಯಿಂದ ಕೆಲಸ.

3 .eHouse4Ethernet ಸಿಸ್ಟಮ್ ನಿಯಂತ್ರಕಗಳು.

3.1 EthernetRoomManager (ERM).

EthernetRoomManager(ERM) ಫಾರ್ ಪೆರಿಫೆರಲ್ ರೂಪಿಸಲು ಸ್ವಯಂ ಒಳಗೊಂಡಿರುವ ಮೈಕ್ರೋಕಂಟ್ರೋಲರ್ ಆಗಿದೆವಿದ್ಯುತ್ ನಿರ್ವಹಣೆ , ಕೋಣೆಯಲ್ಲಿ ವಿದ್ಯುನ್ಮಾನ ಸಾಧನಗಳು.ಕಂಫರ್ಟ್ ಮತ್ತುಗರಿಷ್ಠ ಅನುಸ್ಥಾಪನೆಗಳು ಪ್ರಮುಖ ಕೋಣೆಯ ಪ್ರತಿ 1 ERM (ಬಳಕೆದಾರರಿಂದ ವ್ಯಾಖ್ಯಾನಿಸಲಾಗಿದೆ ಬಳಸುತ್ತದೆಇದು ಕೊಠಡಿ) ಮುಖ್ಯ.ಮಹಡಿ ಪ್ರತಿ ಕಡಿಮೆ ಬಜೆಟ್ ಅನುಸ್ಥಾಪನ 1 ಐಎಂ ರಲ್ಲಿಅಗತ್ಯವಿದೆ.ಈ ಪರಿಹಾರ ಇನ್ಫ್ರಾರೆಡ್ ಕಂಟ್ರೋಲ್ ಕೆಲವು ನಿರ್ಬಂಧದ ಪುಟ್ಕಾರ್ಯಕ್ರಮದ ಸೆಟ್.

ಮುಖ್ಯEthernetRoomManager ಕಾರ್ಯಗಳನ್ನು:

- 24ಡಿಜಿಟಲ್ ಪ್ರೊಗ್ರಾಮೆಬಲ್ ಉತ್ಪನ್ನಗಳೆಂದರೆ (ನೇರವಾಗಿ ಬಾಹ್ಯ ರಿಲೇಸ್ ಚಾಲನಾವರೆಗೆ ನಡೆಸಲ್ಪಡುತ್ತಿದೆ ಬಾಹ್ಯ ಸಾಧನಗಳಲ್ಲಿ/ಆಫ್ ಮಾಡಲು ಸಂಸತ್) ನಲ್ಲಿ ನಿರ್ಮಿಸಲು230V - ಫಾರ್ AC/10A (ಗರಿಷ್ಠ ಮೌಲ್ಯಗಳನ್ನು ರೆಸಿಸ್ಟಿವ್ ಪ್ರಸ್ತುತ ಮತ್ತು ವೋಲ್ಟೇಜ್ಲೋಡ್).
- 12ಸಂವೇದಕಗಳು ಸಂಪರ್ಕಿಸಲು ಡಿಜಿಟಲ್ ಒಳಹರಿವು , ಸ್ವಿಚ್ಗಳು , ಇತ್ಯಾದಿ.ಘಟನೆಗಳು1 ಬದಲಾಯಿಸಿದಾಗ ರಾಜ್ಯದ ವ್ಯಾಖ್ಯಾನಿಸಲಾಗಿದೆ - > 0 ಅಥವಾ 0 - > 1.ಹಂಚಿಕೆಗೆಅಪೇಕ್ಷಿತ ಘಟನೆಗಳು ಮತ್ತು“ಇನ್ ಮಾಡಬಹುದು ; CommManagerCfg ”ಅನ್ವಯಿಸುವಿಕೆ.
- 8ಪ್ರತ್ಯೇಕವಾಗಿ ಪ್ರೋಗ್ರಾಮ್ಡ್ ಮಟ್ಟದ ಅನಲಾಗ್ ಒಳಹರಿವು (10bit ರೆಸಲ್ಯೂಶನ್)(ನಿಮಿಷ , ಗರಿಷ್ಠ).ಎರಡು ಘಟನೆಗಳು ಒಂದು ಮಟ್ಟದಿಂದ ಬದಲಾಗುವ ಉಲ್ಲೇಖಿಸಲ್ಪಡುತ್ತದೆಮತ್ತೊಂದು X < ನಿಮಿಷ , X> ಗರಿಷ್ಠ.
- 3ಬೆಳಕಿನ ಮಟ್ಟ ನಿಯಂತ್ರಿಸುವ PWM (ಪಲ್ಸ್ ಅಗಲ ಸಮನ್ವಯತೆ) ಉತ್ಪನ್ನಗಳೆಂದರೆ (ಡಿಸಿಡಿಮ್ಮರ್) ಸಂಯೋಜಿತ RGB ಕಂಟ್ರೋಲ್ ಪ್ರತ್ಯೇಕವಾಗಿ ಅಥವಾ ಒಟ್ಟಾಗಿ ಬಳಸಬಹುದು .EthernetRoomManager'ರು PWM ಔಟ್ಪುಟ್ (ಒಂದೇ ಎಲ್ಇಡಿ ಓಡಿಸಲು ಸಮರ್ಥವಾಗಿದೆಓಪ್ಟೋ - ಐಸೊಲೇಟರ್) ಮತ್ತು ವಿದ್ಯುತ್ ಚಾಲಕ.ಬಾಹ್ಯ PWM ವಿದ್ಯುತ್ ಚಾಲಕರು ಮಾಡಬಹುದುFrontPanel ಘಟಕ ಸ್ಥಾಪಿಸಿದ ಅಥವಾ ಬಳಸಲಾಗುತ್ತದೆ.
- ಕಾರ್ಯನಿರ್ವಾಹಕಗಡಿಯಾರ ಮತ್ತು ಸಂಗ್ರಹಿಸಲಾಗಿದೆ ಚಾಲನೆಯಲ್ಲಿರುವ ಘಟನೆಗಳಿಗೆ ಶೆಡ್ಯೂಲರ (255 ಸ್ಥಾನಗಳು)ERM ಫ್ಲ್ಯಾ ಶ್ ಮೆಮೊರಿ.
- ಐಆರ್ಸೋನಿ (SIRC) ವ್ಯವಸ್ಥೆಯನ್ನು ಹೊಂದಬಲ್ಲ ಇನ್ಫ್ರಾ ಕೆಂಪು ರಿಸೀವರ್EthernetRoomManager ನಿಯಂತ್ರಿಸುವ'ರು ಮೂಲಕ ಸೋನಿ ಅಥವಾ ಸಾರ್ವತ್ರಿಕ ದೂರಸ್ಥನಿಯಂತ್ರಕಗಳು.
- ಐಆರ್ಆಡಿಯೋ/ವಿಡಿಯೋ/HiFi ವ್ಯವಸ್ಥೆಗಳನ್ನು ನಿಯಂತ್ರಿಸುವ ಇನ್ಫ್ರಾ ಕೆಂಪು ಟ್ರಾನ್ಸ್ಮಿಟರ್ರಿಮೋಟ್ ನಿಯಂತ್ರಕ ಸಿಗ್ನಲ್ ಎಮ್ಯುಲೇಷನ್ನಿಂದ.
- ಮೇಲೆ250 ERM ಗೆ eHouse ವ್ಯವಸ್ಥೆಯಲ್ಲಿ ಅಳವಡಿಸಬಹುದಾಗಿದೆ.

EthernetRoomManagerಅನುಸ್ಥಾಪಿತವಾಗಿರುವ ಪಿಸಿ ಮೂಲಕ ಕಾನ್ಫಿಗರ್ ಮತ್ತು ನಿರ್ವಹಿಸಬಹುದಾಗಿದೆ“ CommManagerCfg.ಎಕ್ಸ್ ಮತ್ತು ” ಅನ್ವಯಿಸುವಿಕೆ , ಇದು ಶಕ್ತಗೊಳಿಸುತ್ತದೆಸ್ವಯಂ ಎಲ್ಲಾ ಕಾರ್ಯಗಳನ್ನು ಮತ್ತು ಆಯ್ಕೆಗಳನ್ನು ನಿಯಂತ್ರಕ ಪ್ರೋಗ್ರಾಮಿಂಗ್ಸ್ವತಂತ್ರ ಘಟಕವನ್ನು ಹೊಂದಿತ್ತು ಮತ್ತು ಎಲ್ಲಾ ಸ್ಥಳೀಯ ಕಾರ್ಯಗಳನ್ನು ಮಾಡಬಹುದುಸ್ಥಳೀಯವಾಗಿ PC ಯ ಹಾಜರಾತಿ ಇಲ್ಲದೆ , ನಿಯಂತ್ರಣ ಫಲಕಗಳು , ಮಾತ್ರೆಗಳು ಇತ್ಯಾದಿ.ದೂರದಇತರ eHouse ಎತರ್ನೆಟ್ ನಿಯಂತ್ರಕ ನಿಯಂತ್ರಣ (ಈವೆಂಟ್ ಕಳುಹಿಸುವ) ಕೂಡ ಮಾಡಬಹುದುನೇರವಾಗಿ ನಿರ್ವಹಿಸಬಹುದು.

EthernetRoomManagerಒಳಹರಿವು ಅಥವಾ ಇದು ಕೆಲವು ವಿವಿಧ ರೀತಿಯ ಸಿಗ್ನಲ್ (ಒಳಗೊಂಡಿದೆಉತ್ಪನ್ನಗಳು).

ಪ್ರತಿಸಿಗ್ನಲ್ ಅದಕ್ಕೆ ಸಂಬಂಧಿಸಿದ ಕೆಲವು ವೈಯಕ್ತಿಕ ಘಟನೆಗಳು ಮತ್ತು ಆಯ್ಕೆಗಳನ್ನು ಹೊಂದಿರುತ್ತದೆ ,ಸಂಕೇತದ ರೀತಿಯ ಮೇಲೆ.

ಇನ್ಪುಟ್ಸಂಕೇತಗಳು:

- ಎಲ್ಲವೂಅನಲಾಗ್ ಒಳಹರಿವು ,
- ಎಲ್ಲವೂಡಿಜಿಟಲ್ ಒಳಹರಿವು ,
- ಐಆರ್ರಿಸೀವರ್ (ದೂರ ನಿಯಂತ್ರಣ).

ಉತ್ಪಾದನೆಸಂಕೇತಗಳು:

- ಎಲ್ಲವೂಡಿಜಿಟಲ್ ಉತ್ಪನ್ನಗಳು ,
- ಎಲ್ಲವೂPWM ಉತ್ಪನ್ನಗಳೆಂದರೆ ,
- ಐಆರ್ಟ್ರಾನ್ಸ್ಮಿಟರ್ (ಬಾಹ್ಯ ಸಾಧನಗಳನ್ನು ನಿಯಂತ್ರಿಸುವ).

3.1.1.ಸಿಗ್ನಲ್ಸ್ ವಿವರಣೆ.

3.1.1.1.ಅನಲಾಗ್ ಮಾಹಿತಿಗಳು (ಎಡಿಸಿ).

ಪ್ರತಿಅನಲಾಗ್ ಇನ್ಪುಟ್ ಶ್ರೇಣಿಯ ಕೆಲಸ ಮಾಡಿದೆ < 0 ; 3.10 ಬಿಟ್ ರೆಸೊಲ್ಯೂಶನ್ 3V) .ಇದು ವೈಯಕ್ತಿಕವಾಗಿ ವೋಲ್ಟೇಜ್ ಮಟ್ಟವನ್ನು ಕನಿಷ್ಠ ಮತ್ತು ಗರಿಷ್ಠ ನೇಮಿಸಿದೆ(ಎಡಿಸಿ ಕಾರ್ಯಾಚರಣೆಯ 3 ಶ್ರೇಣಿಗಳು ನೀಡುತ್ತದೆ).ಈ ಮಟ್ಟಗಳನ್ನು ತಲುಪಿದಾಗ ತಿನ್ನುವೆಉಲ್ಲೇಖಿಸಲ್ಪಡುತ್ತದೆ ಮತ್ತು ಪ್ರೋಗ್ರಾಮ್ ಸ್ವಯಂಚಾಲಿತ ಈವೆಂಟ್ ರನ್ ಪ್ರಾರಂಭಿಸಲು" CommManagerCfg.ಎಕ್ಸ್ ಮತ್ತು " ಅನ್ವಯಿಸುವಿಕೆ.ಈ ಮಟ್ಟಪ್ರತಿ ಎಡಿಸಿ ಚಾನಲ್ ಮತ್ತು ಪ್ರತಿ ಕಾರ್ಯಕ್ರಮ ಮಾಲಿಕEthernetRoomManager.

ಎರಡು ಘಟನೆಗಳುಮಾಪನ ಮೌಲ್ಯಗಳಿಂದ ಮಟ್ಟವನ್ನು ದಾಟಲು ಪ್ರತಿ ಎಡಿಸಿ ಗೆ ಸಂಬಂಧಿಸಿದೆ:

- ವೇಳೆUX <" ಕನಿಷ್ಠ ಮೌಲ್ಯ ಮತ್ತು " * ಅಪ್ಲಿಕೇಶನ್ ಪ್ರೋಗ್ರಾಮಿಂಗ್ಪ್ರಸ್ತುತ ಪ್ರೋಗ್ರಾಂ , ಕ್ರಿಯೆಯನ್ನು " ತರಂಗಾಂತರಗಳಿರುವ ; ಈವೆಂಟ್ ಮಿನ್ ಮತ್ತು " * ಕ್ಷೇತ್ರCommManagerCfg ಅಪ್ಲಿಕೇಶನ್ ಪ್ರಾರಂಭಿಸಲಾಯಿತು ಇದೆ.
- ವೇಳೆUX>" ಗರಿಷ್ಠ ಮೌಲ್ಯ ಮತ್ತು " * ಅಪ್ಲಿಕೇಶನ್ ಪ್ರೋಗ್ರಾಮಿಂಗ್ಪ್ರಸ್ತುತ ಪ್ರೋಗ್ರಾಂ , ಕ್ರಿಯೆಯನ್ನು " ತರಂಗಾಂತರಗಳಿರುವ ; ಈವೆಂಟ್ ಮ್ಯಾಕ್ಸ್ " * ಕ್ಷೇತ್ರCommManagerCfg ಅಪ್ಲಿಕೇಶನ್ ಪ್ರಾರಂಭಿಸಲಾಯಿತು ಇದೆ.

ಕೆಲವು ಎಡಿಸಿಒಳಹರಿವು ಆಂತರಿಕವಾಗಿ ಯಂತ್ರಾಂಶ ಆವೃತ್ತಿಗಳು ಅವಲಂಬಿಸಿ ಹಂಚಲಾಗುವುದು.

(*) ನೇಮಿಂಗ್ಕನ್ವೆನ್ಷನ್ನಿಂದ " CommManagerCfg.ಎಕ್ಸ್ ಮತ್ತು " ಅನ್ವಯಿಸುವಿಕೆ.

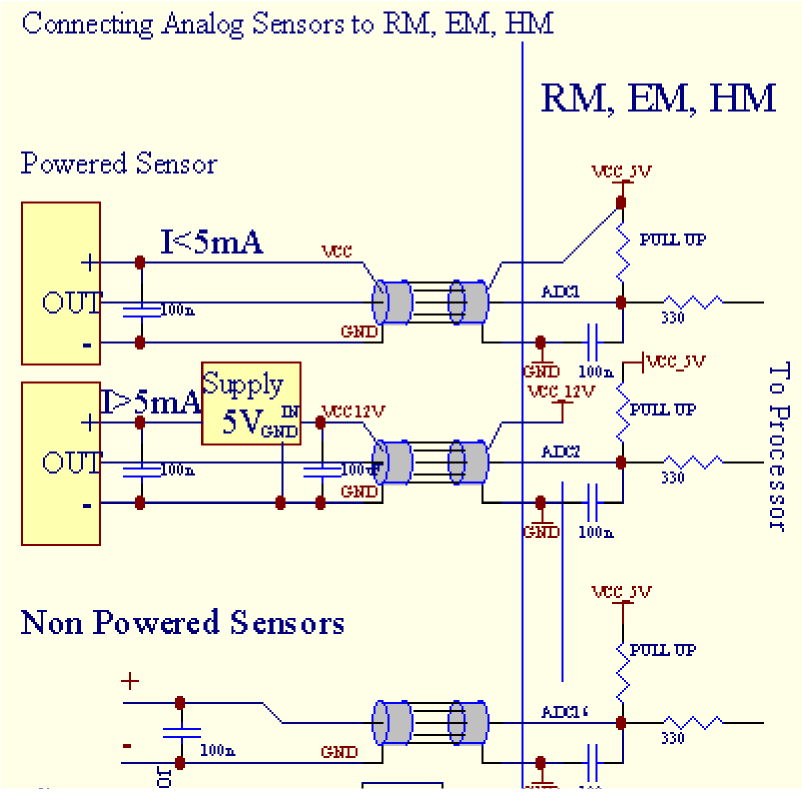

3.1.1.2 .ಡಿಜಿಟಲ್ ಮಾಹಿತಿಗಳು.

ಡಿಜಿಟಲ್ಒಳಹರಿವು ಎರಡು ತಾರ್ಕಿಕ ಮಟ್ಟಗಳು (1 ಮತ್ತು 0) ಪತ್ತೆ.ಸರಿಯಾದ ಖಾತ್ರಿಪಡಿಸುವುದಕ್ಕಾಗಿದೋಷ ಅಂಚು ಒಳಹರಿವು 1V ವಿಲಂಬನ ಹೊಂದಿದೆ.ಒಳಹರಿವು 3V3 ಗೆ ಅಪ್ ಫುಲ್ ಮಾಡಲಾಗುತ್ತದೆವಿದ್ಯುತ್ ಪೂರೈಕೆ , ಮತ್ತು ನಿಯಂತ್ರಕ ನೆಲದ ಸಿಗ್ನಲ್ ಇನ್ಪುಟ್ shorting ಸಕ್ರಿಯಗೊಳಿಸಲುಪ್ರಸ್ತುತ ಇನ್ಪುಟ್.ಎಲೆಕ್ಟ್ರಾನಿಕ್ ಸಂವೇದಕಗಳಿಂದ ಮತ್ತು ಸ್ವಿಚ್ಗಳನ್ನು ಯಾವುದೇ ರೀತಿಯ ಮಸ್ಟ್ಉದ್ದದ ಸಾಲುಗಳನ್ನು ಈ ಮಟ್ಟವನ್ನು ಭರವಸೆ ಮತ್ತು ಉತ್ತಮ ಪರಿಹಾರ ಆಗಸಾಧನಗಳು ಬಾಹ್ಯ ಸಂಪರ್ಕ ಸಂಪರ್ಕಗಳು ರಿಲೇ ರೂಪಿಸಲು ಮಾಡಿದೆಸಾಮಾನ್ಯ ಮಾಹಿತಿ ನಿಯಂತ್ರಕ ಮಾಹಿತಿಗಳು ಸಂಪರ್ಕವಿರುವ ಇದು ವಿಭವವು () ಬದಲಾಯಿಸಲು.ಈ ಪರಿಸ್ಥಿತಿಯನ್ನು ಸರಿಯಾದ ವೋಲ್ಟೇಜ್ ಮಟ್ಟಗಳು ಮತ್ತು ಪ್ರತ್ಯೇಕ ಭರವಸೆಸುರಕ್ಷಿತವಾಗಿ ಇತರ ಪೂರೈಕೆಯನ್ನು ನಡೆಸಲ್ಪಡುತ್ತಿದೆ ಸಾಧ್ಯವಿತ್ತು ಸಾಧನಗಳು .ಇಲ್ಲವಾದರೆ , ಪೂರೈಕೆ ಮೌಲ್ಯದ ವ್ಯತ್ಯಾಸವನ್ನು ಅಥವಾ ಸಂವೇದಕ ಅಸಮರ್ಪಕ ಕಾರಣವಾಗಬಹುದುಇನ್ಪುಟ್ ಅಥವಾ ಇಡೀ ನಿಯಂತ್ರಕ ಶಾಶ್ವತ ಹಾನಿ.

ಇಲ್ಲ1 ಬದಲಾಯಿಸಿದಾಗ ರಾಜ್ಯದ ಮೇಲೆ ಪ್ರತಿ ಇನ್ಪುಟ್ ನಿರ್ಧರಿಸುವಂತಹ ಒಂದು ಸಮಾರಂಭವಾಗಿದೆ , 0“ ಸೆಟ್ ; CommManagerCfg.ಎಕ್ಸ್ ಮತ್ತು ” ಅನ್ವಯಿಸುವಿಕೆ.ತಲೆಕೆಳಗಾದ ಆಕ್ಷನ್ಸ್ನ್ಯಾ ಖ್ಯಾನಿಸಬಹುದು ಯಾವಾಗ “ ತಲೆಕೆಳಗಾದ ” ಧ್ವಜ ಪ್ರಸ್ತುತ ಅಪ್ ಸೆಟ್ಇನ್ಪುಟ್.ಈ ಸಂದರ್ಭದಲ್ಲಿ ಇನ್ಪುಟ್ ಉಡಾವಣಾ ಅದನ್ನು ಮಾಡಿದಾಗ ಜಿಎನ್ಡಿ ಸಂಪರ್ಕವಿಲ್ಲದ.

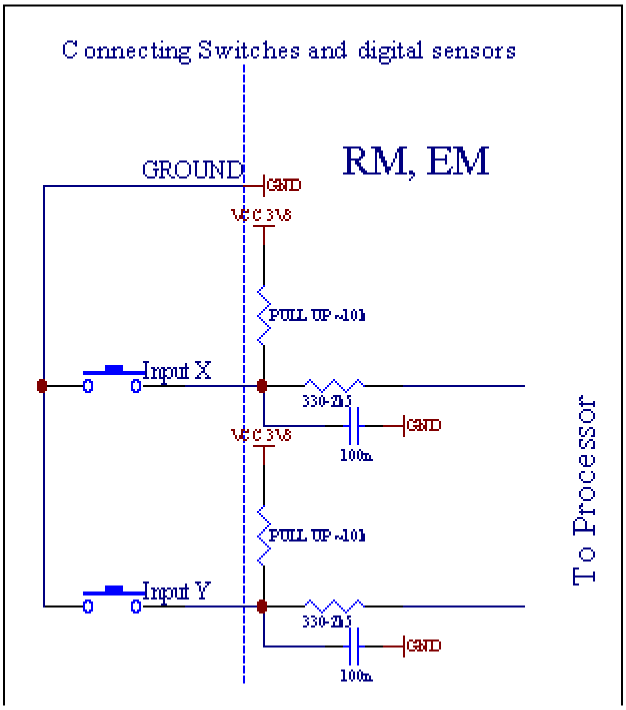

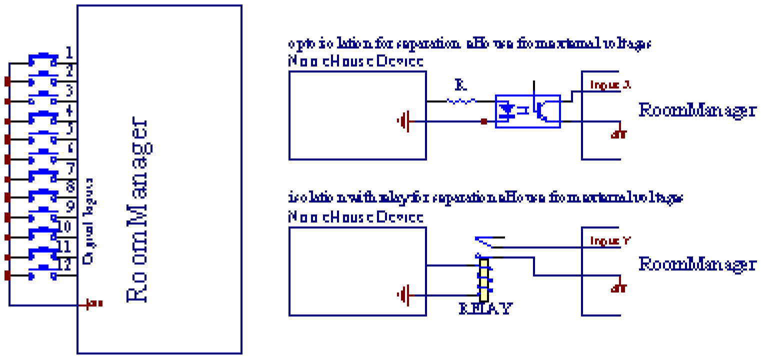

ಒಳಹರಿವು ಇರಬೇಕುಯಾವುದೇ ವೋಲ್ಟೇಜ್ಗಳು ಪ್ರತ್ಯೇಕಿಸಿ.ಮೈದಾನದಲ್ಲಿ (ಜಿಎನ್ಡಿ) ಮಾತ್ರ ಸಣ್ಣಪ್ರಸ್ತುತ ನಿಯಂತ್ರಕ ಸ್ವೀಕರಿಸಲಾಗಿದೆ.

3.1.1.3 .ಡಿಜಿಟಲ್ ಉತ್ಪಾದನೆ

ಡಿಜಿಟಲ್ಉತ್ಪನ್ನಗಳು ನೇರವಾಗಿ ರಿಲೇಸ್ ಚಾಲನೆ (ಏಕ ಅಥವಾ ರಿಲೇ ಮಾಡ್ಯೂಲ್ ಮೇಲೆ) ಮತ್ತು ಮಾಡಬಹುದುತಾರ್ಕಿಕ ರಾಜ್ಯಗಳಿಗೆ ಹೊಂದಿಸಬಹುದಾಗಿದೆ 0 ಮತ್ತು 1 (ಆಫ್ ಮತ್ತು ರಿಲೇ ಮೇಲೆಸಂಪರ್ಕಗಳು).ಉತ್ಪನ್ನಗಳೆಂದರೆ ನಿಯೋಜಿಸಲಾಗಿದೆ ಸಮಾರಂಭವಾಗಿದೆ:

- ಮೇಲೆ ,
- ಆಫ್ ,
- ಅಡ್ಡಕಡ್ಡಿ ,
- ಮೇಲೆ(ಪ್ರೋಗ್ರಾಮ್ಡ್ ಬಾರಿಗೆ) ,

ಇದುಮಾಹಿತಿ ಚಲಾಯಿಸಬಹುದು:

- ಒಂದುಎಡಿಸಿ ಮಟ್ಟದ ಅಡ್ಡ ಸಂದರ್ಭದಲ್ಲಿ ,
- ಇನ್ಪುಟ್ಈವೆಂಟ್ ಬದಲಾಯಿಸಲು ,
- ಶೆಡ್ಯೂಲರಈವೆಂಟ್ ,
- ಕೈಯಿಂದ ಮಾಡುವ ಕೆಲಸಈವೆಂಟ್.

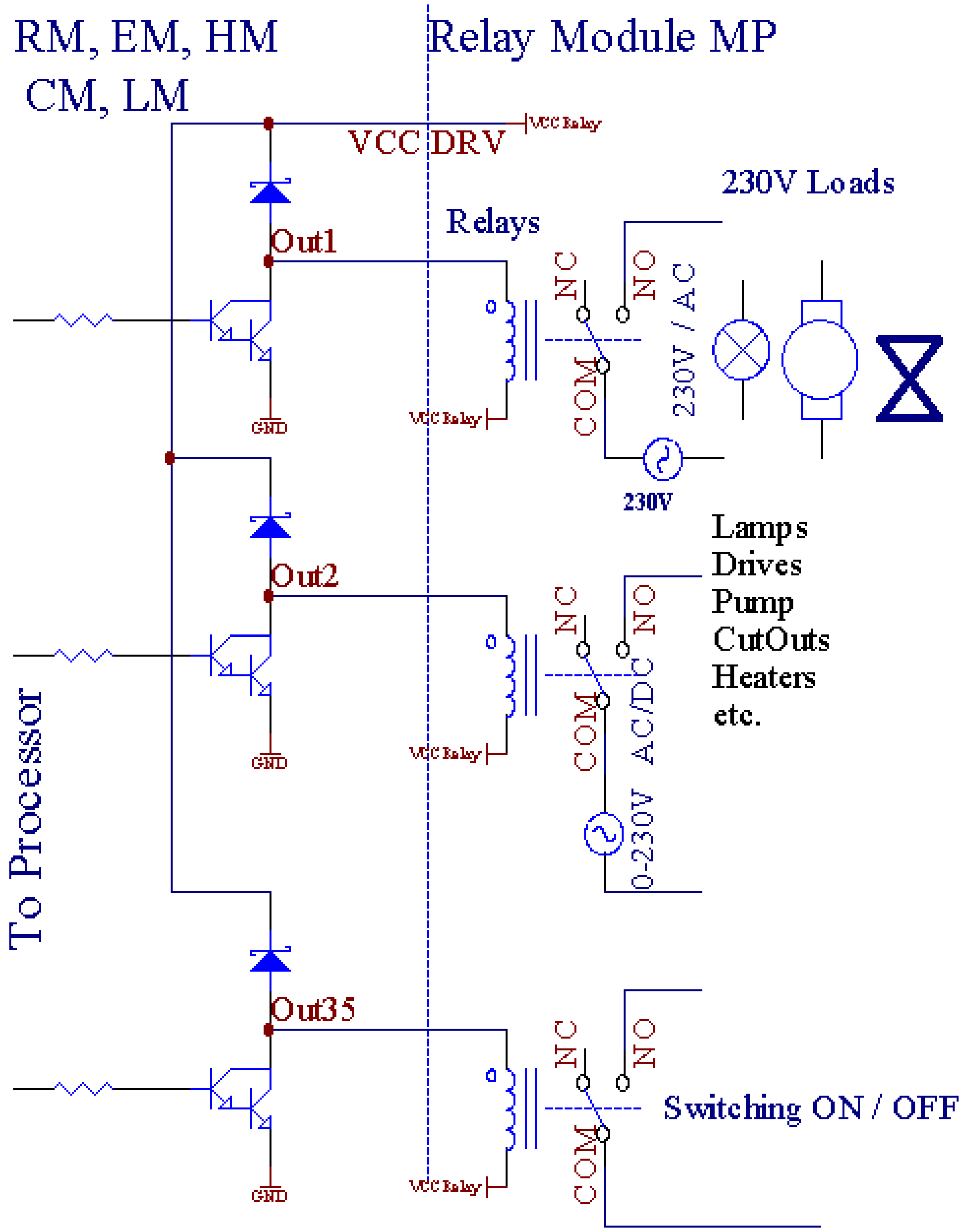

3.1.1.5.PWM (ಪಲ್ಸ್ ಅಗಲ ಮಾಡ್ಯೂಲೇಟೆಡ್) ಉತ್ಪಾದನೆ.

PWMಔಟ್ಪುಟ್ ಡಿಸಿ ಮಬ್ಬಾಗಿಸುವುದರ ಗಳು , ಇದು (8 ಬಿಟ್ಗಳು ಜೊತೆ ವೇರಿಯಬಲ್ ಕರ್ತವ್ಯ ಚಕ್ರವನ್ನು ಹೊಂದಿರುತ್ತವೆರೆಸಲ್ಯೂಶನ್).

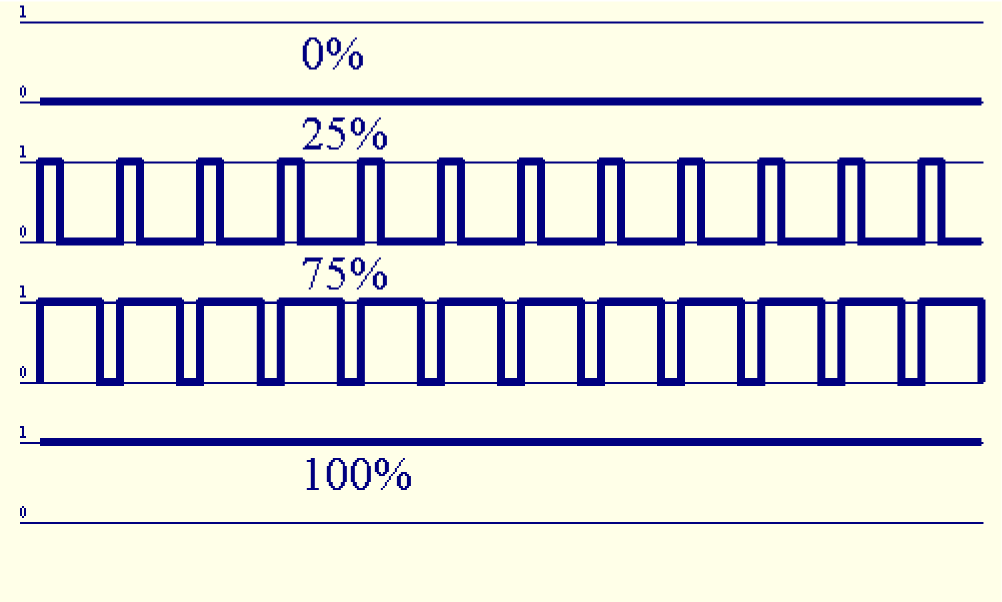

PWMರಿಲೇ ಮಾಡ್ಯೂಲ್ ಮೇಲೆ ಐಚ್ಛಿಕವಾಗಿ ಇನ್ಸ್ಟಾಲ್ ಪವರ್ ಚಾಲಕರು ಜೊತೆಗೆ ಉತ್ಪನ್ನಗಳೆಂದರೆ(ಅಥವಾ ಐಚ್ಛಿಕ FrontPanel) , ಸರಾಗವಾಗಿ ನಿಯಂತ್ರಿಸಲ್ಪಡುತ್ತದೆ (255 ಸ್ಥಾನಗಳು) ಬೆಳಕು12V/DC ಚಾಲಿತ ದೀಪಗಳನ್ನು ಮಟ್ಟ - 30W.ಅಂತಿಮವಾಗಿ ಬಾಹ್ಯ ಶಕ್ತಿಓಪ್ಟೋ ಹೊಂದಿರುವ ಚಾಲಕಗಳು - ಇನ್ಪುಟ್ ನಲ್ಲಿ ಪ್ರತ್ಯೇಕತೆ , ಹೆಚ್ಚಿನ ಅಧಿಕಾರವನ್ನು ಚಲಾಯಿಸಲು ಬಳಸಬಹುದುಮತ್ತು ಅನುಗಮನದ ಲೋಡ್ (ಇ.ಗ್ರಾಂ.ಡಿಸಿ ಮೋಟಾರ್ಸ್ , ಕೃತಕ ಶ್ವಾಸಸಾಧನಗಳನ್ನು , ಪಂಪುಗಳು).

PWMಐಎಂ ಉತ್ಪತ್ತಿಯು , ERM , EHM 1 ಓಡಿಸಲು ಸಮರ್ಥವಾಗಿದೆ ಎಲ್ಇಡಿ ನೇರವಾಗಿ ಸಂಪರ್ಕಓಪ್ಟೋ ಒಂದು ಅಂಶ ಎಂದು - ಐಸೊಲೇಟರ್.ಓಪ್ಟೋ - ಐಸೊಲೇಟರ್ ಒಂದು ರಕ್ಷಿಸಲು ಅತ್ಯಗತ್ಯವಾಗಿರುತ್ತದೆಉಂಟಾದ ಸಂಪೂರ್ಣ ವ್ಯವಸ್ಥೆಯ ಶಾಶ್ವತ ಹಾನಿ ರಿಂದ ನಿಯಂತ್ರಕಕುಸಿತಗಳು.

ಸಂಪರ್ಕeHouse ವ್ಯವಸ್ಥೆಗೆ ಬಾಹ್ಯ PWM ವಿದ್ಯುತ್ ಚಾಲಕರು ಉದಾಹರಣೆ.

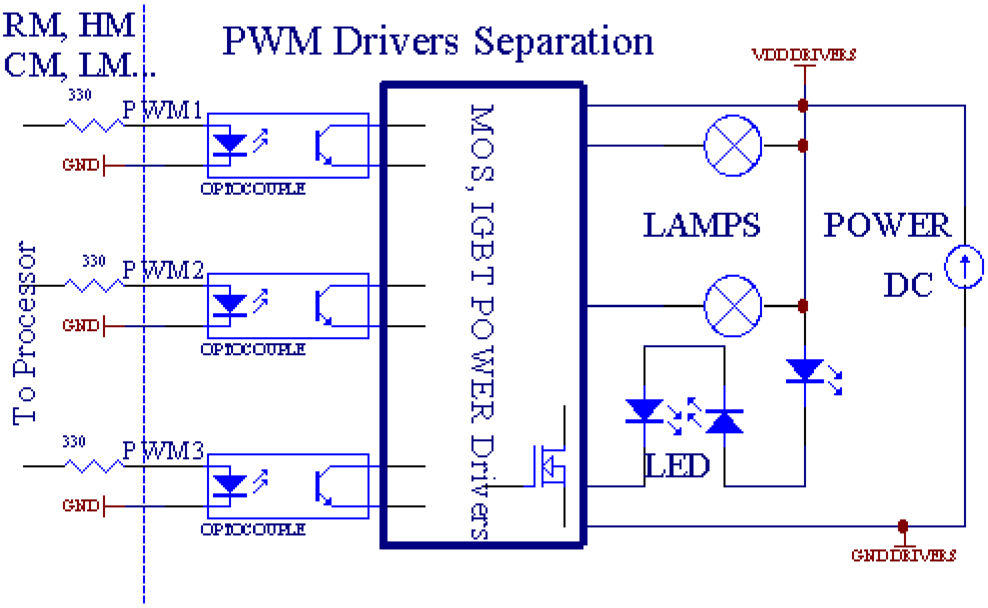

ಸಂಪರ್ಕಸಾಧ್ಯವಾದಷ್ಟು ಕಡಿಮೆ ಎಂದು ಅರಿತುಕೊಂಡ ಮಾಡಬೇಕು.

3.1.1.6.ಐಆರ್ ರಿಮೋಟ್ ಕಂಟ್ರೋಲ್EthernetRoomManager.

ಪ್ರತಿEthernetRoomManager ಸ್ಟ್ಯಾಂಡರ್ಡ್ ಐಆರ್ ಸೋನಿ ದೂರಸ್ಥ ನಿಯಂತ್ರಿಸಬಹುದುನಿಯಂತ್ರಕ (SIRC).ರಿಮೋಟ್ ಕಂಟ್ರೋಲರ್ ಶಕ್ತಗೊಳಿಸುತ್ತದೆ:

- ಬದಲಾಯಿಸಲುಉತ್ಪನ್ನಗಳೆಂದರೆ ರಾಜ್ಯಗಳು ,
- ಬದಲಾಯಿಸಲುತಾಪಮಾನ ಮಟ್ಟಗಳು ,
- ಬದಲಾಯಿಸಲುಎಡಿಸಿ ಮಟ್ಟಗಳು ,
- ಬದಲಾಯಿಸಲುಬೆಳಕಿನ ಮಟ್ಟಗಳು ,
- ಮತ್ತೆ ಜೋಡಿಸುEthernetRoomManager ,
- ನಿಯಂತ್ರಿಸಲುWinamp ಅಪ್ಲಿಕೇಶನ್ ಪಿಸಿ eHouse ಸರ್ವರ್ (*) ಸ್ಥಾಪಿಸಿದ.

ನಿಗದಿಮಾಡುರಿಮೋಟ್ ನಿಯಂತ್ರಕ ಗುಂಡಿಗಳನ್ನು ನೇರ ಸ್ಥಳೀಯ ಘಟನೆಯ ಮಾಡಬಹುದುವೈಯಕ್ತಿಕವಾಗಿ.

ಡೀಫಾಲ್ಟ್ರಿಮೋಟ್ ಕಂಟ್ರೋಲರ್ ರೀತಿಯ ಸೋನಿ RMT ಆಗಿದೆ - V260A (ವಿಡಿಯೋ 2 ಸೆಟ್ಟಿಂಗ್ ಬಳಸುತ್ತದೆ).

ಪರಿಗಣಿಸಿವ್ಯವಸ್ಥೆಯಲ್ಲಿ ಕಾರ್ಯ ಅಪಾರ ಸಂಖ್ಯೆ , ರಿಮೋಟ್ ನಿಯಂತ್ರಕ ಇರಬೇಕುಸಾಧ್ಯವಾದಷ್ಟು ಅನೇಕ ಗುಂಡಿಗಳು (ಬದಲಾಯಿಸುವ ಆಂತರಿಕ ಸ್ವಿಚ್ ಜೊತೆಸಾಧನಗಳು).

ಡೀಫಾಲ್ಟ್ರಿಮೋಟ್ ನಿಯಂತ್ರಕ ಬಟನ್ ಕಾರ್ಯಗಳನ್ನು (ಪೂರ್ವ - ಕಾನ್ಫಿಗರ್ ಸೆಟ್ಟಿಂಗ್ ವೀಡಿಯೊ 2).

<u>ಬಟನ್ ಕಾರ್ಯಗಳು</u>

ರದ್ದು ತೆರವುಗೊಳಿಸಿ

0 - 9 0 - 9ಇನ್ಪುಟ್ ಆಯ್ಕೆ NR , ಉತ್ಪಾದನೆ , ಎಡಿಸಿ ಚಾನಲ್ , PWM ಚಾನಲ್

ಪೇ

OFF ನಿಲ್ಲಿಸಿ

ಚಕ್ರ+ +

ಚಕ್ರ- -

ಟಿವಿ/ವೀಡಿಯೊ ತಾಪಮಾನ(ಮಟ್ಟ)

ಲೈಟ್ ಪ್ರದರ್ಶಿಸಿ(ಮಟ್ಟ)

ಇನ್ಪುಟ್ಡಿಜಿಟಲ್ ಇರಿಸು ಆಯ್ಕೆ

ಆಡಿಯೋಮಾನಿಟರ್ ಅನಲಾಗ್ ಇನ್ಪುಟ್ (ಹಂತಗಳನ್ನು)

ರೆಕ್ ಮರುಹೊಂದಿಸಿಪ್ರಸ್ತುತ RoomManager (ಹಾಗೆಯೇ ಸರಿ ಬಳಸಿ ಅಗತ್ಯವಿರುವ)

ಸರಿ ದೃಢೀಕರಣರೀಸೆಟ್ ಮತ್ತು ಬದಲಾಗುವ ಕಾರ್ಯಕ್ರಮದ

ಟಾಗಲ್ ಪವರ್(ಇತರ ಮಟ್ಟದ ಬದಲಿಸಿ)

ಜಾಣಫೈಲ್ ಕಾರ್ಯಕ್ರಮದಲ್ಲಿ ಆಯ್ಕೆ (ಪ್ರಸ್ತುತ ಆರ್ಎಮ್ ಗರಿಷ್ಠ 24 ಜಾಗತಿಕ ವ್ಯಾಖ್ಯಾನಕಾರ್ಯಕ್ರಮಗಳು)

ನಿಯಂತ್ರಣ ಮೆನುಇತರ EthernetRoomManager (ಕೇವಲ ಔಟ್ಪುಟ್ ಬದಲಾಯಿಸಬಹುದು) [" ಮೆನು "+ Nr_of_RoomManager + " "ಸರಿ ; + " ಇನ್ಪುಟ್ "ಆಯ್ಕೆಮಾಡಿ ; +OutputNr + ಆನ್/ಆಫ್/ಟಾಗಲ್] (*)

ವಿರಾಮ Winamp(ನಾಟಕ) (*)

SAT Winamp(ನಿಲ್ಲಿಸಿ) (*)

ಸೂಚಿಮುಂದಿನ Winamp (ಮುಂದಿನ ಟ್ರ್ಯಾಕ್) (*)

ಸೂಚಿಹಿಂದಿನ Winamp (ಹಿಂದಿನ ಟ್ರ್ಯಾಕ್) (*)

ಎಸ್ಪಿ/LP Winamp(ಶಫಲ್) (*)

ವೈಡ್ Winamp(ಪುನರಾವರ್ತಿಸಿ) (*)

ಸಂಪುಟ + Winamp(ಸಂಪುಟ +) (*)

ಪರಿಮಾಣ - Winamp(ಸಂಪುಟ -) (*)

ದೂರದನಿಯಂತ್ರಕ ಬಳಕೆಯ ಯಾವುದೇ ಘಟನೆಯ ಮರಣದಂಡನೆ ಸಕ್ರಿಯಗೊಳಿಸುತ್ತದೆ , ಬದಲಾಗುತ್ತಿರುವ ಹೊರತುಪಡಿಸಿಸಂರಚನಾ ಮತ್ತು ಶೆಡ್ಯೂಲರ ಆವೃತ್ತಿ.

ಹಂತಗಳನ್ನುಐಆರ್ ನಿಯಂತ್ರಣ:

1 .ಮೋಡ್ ಆಯ್ಕೆ:

- ತಾಪಮಾನ ,
- ಬೆಳಕು ,
- ಡಿಜಿಟಲ್ಉತ್ಪಾದನೆ ,
- ಅನಲಾಗ್ಇನ್ಪುಟ್ (ಎಡಿಸಿ) ,
- ಕಾರ್ಯಕ್ರಮ.

2 .ಚಾನಲ್ NR ಆಯ್ಕೆ:

0.. ಗರಿಷ್ಠ

3 .ಮೌಲ್ಯ ಬದಲಾಯಿಸು

- + ,
- - ,
- ಮೇಲೆ ,
- ದೂರ ,
- ಅಡ್ಡಕಡ್ಡಿ.

(ಇ.ಗ್ರಾಂ .ಬೆಳಕಿನ ಮಟ್ಟ , ಚಾನಲ್ 1 , + , + , + , +)

EthernetRoomManager+ ಅನೇಕ ಬಾರಿ ಒತ್ತಿದರೆ ಮಾಡಬೇಕು ಬಹಳ ಗುಂಡಿಯನ್ನು ಒತ್ತುವ ನಿರ್ಲಕ್ಷಿಸುತ್ತದೆನಿರೀಕ್ಷಿತ ಮಟ್ಟವನ್ನು ಬದಲಾಯಿಸಲು.

ಇಲ್ಲಇದು ಬಳಕೆಯ ಸಾರ್ವತ್ರಿಕ ಐಆರ್ ದೂರಸ್ಥ ನಿಯಂತ್ರಕಗಳು ಸಾಧ್ಯತೆ (ಜೊತೆನಿರ್ಮಾಣ - ಸೋನಿ ಗುಣಮಟ್ಟದ ಬೆಂಬಲ - SIRC) , ಎಲ್ಸಿಡಿ ಟಚ್ ಫಲಕ (ಇ ಜೊತೆ.ಗ್ರಾಂ .ಅಭಿಮಾನಿ ದೇವತೆ , ಲಾಗಿಟೆಕ್ {ಹಾರ್ಮನಿ}) ಮತ್ತು ಅಪೇಕ್ಷಿತ ಸಂರಚನಾ ಮತ್ತು ರಚಿಸಲುರಿಮೋಟ್ ನಿಯಂತ್ರಕ ರಲ್ಲಿ ವಿವರಣೆಗಳಿಗಾಗಿ ಐಆರ್ ಕಂಟ್ರೋಲ್ ಪ್ಯಾನಲ್ ರಚಿಸಲುeHouse ಮ್ಯಾನೇಜ್ಮೆಂಟ್.

ಹೊರತಾಗಿನಿಯಂತ್ರಣ ಮೀಸಲಾದ ಬಟನ್ , ಯಾವುದೇ ನಿಯೋಜಿಸಲು ಸಾಧ್ಯತೆಯುರಿಮೋಟ್ ಲಭ್ಯವಿರುವ ಉಚಿತ ಗುಂಡಿಗಳು ಸ್ಥಳೀಯ RoomManager ಈವೆಂಟ್ನಿಯಂತ್ರಕ (ಗರಿಷ್ಠ 200).ವಿವಿಧ ಆಡಿಯೋ/ನಿಯಂತ್ರಿಸಲು ಸಾಧ್ಯತೆಯಿದೆದೃಶ್ಯ , ಏಕ ಸೋನಿ ರಿಮೋಟ್ ಕಂಟ್ರೋಲರ್ ಮೂಲಕ HiFi ವ್ಯವಸ್ಥೆ , ಮತ್ತು ನಿಯೋಜಿಸುವಬಟನ್ಗಳನ್ನು ಅನೇಕ ಕಾರ್ಯಗಳನ್ನು.

ಬದಲಾಗುತ್ತಿರುವಔಟ್ಪುಟ್ ರಾಜ್ಯದ (ಆನ್/ಆಫ್).

1 .ರಿಮೋಟ್ ನಿಯಂತ್ರಕ ಮೇಲೆ ಪ್ರೆಸ್ (ಇನ್ಪುಟ್ ಆರಿಸಿರಿ) ಬಟನ್

2 .ಪ್ರೆಸ್ NR 0.. 24

3ಅಪೇಕ್ಷಿತ ರಾಜ್ಯದ ಆಯ್ಕೆ

- (ಶಕ್ತಿ)ಟಾಗಲ್ (ಮೇಲೆ - > OFF ಅಥವಾ ಆಫ್ - >) ಮೇಲೆ ,
- (ನಾಟಕ)– ಮೇಲೆ ,
- (ನಿಲ್ಲಿಸಿ) - ಆಫ್.

ಉದಾಹರಣೆಗಳು:

(ಇನ್ಪುಟ್ಆಯ್ಕೆ) - > (1) - > (3) - > (ನಾಟಕ) = ಔಟ್ಪುಟ್ 13

(ಇನ್ಪುಟ್ಆಯ್ಕೆ) - > (7) - > (ನಿಲ್ಲಿಸಿ) ಆಫ್ = ಔಟ್ಪುಟ್ 7

(ಇನ್ಪುಟ್ಆಯ್ಕೆ) - > (1) - > (7) - > (ಪವರ್) = ಔಟ್ಪುಟ್ 17 ವಿಭಾಗವನ್ನು ರಾಜ್ಯ

ಬದಲಾಯಿಸಿRoomManager ಪ್ರೋಗ್ರಾಂ.

1 .ಪ್ರೆಸ್ (ಸ್ಟಾರ್ಟ್ ಕಡತ)

2 .NR 1 ಆಯ್ಕೆ.. 24

3 .ಪ್ರೆಸ್ (ಸರಿ)

ಉದಾಹರಣೆಗಳು:

(ಸ್ಮಾರ್ಟ್ಕಡತ) - > (1) - > (3) - > (ಸರಿ) = ಆರಿಸಿರಿ ಕಾರ್ಯಕ್ರಮದಲ್ಲಿ 13

(ಸ್ಮಾರ್ಟ್ಕಡತ) - > (7) - > (ಸರಿ) = ಆರಿಸಿರಿ ಕಾರ್ಯಕ್ರಮದಲ್ಲಿ 7

(ಸ್ಮಾರ್ಟ್ಕಡತ) - > (1) - > (7) - > (ಸರಿ) = ಆರಿಸಿರಿ ಕಾರ್ಯಕ್ರಮದಲ್ಲಿ 17

ಸ್ಥಳಾಂತರಎಡಿಸಿ ಲೆವೆಲ್ಸ್.

1 .ಪ್ರೆಸ್ (ಆಡಿಯೋ ಮಾನಿಟರ್)

2 .ಚಾನಲ್ 1 ಆಯ್ಕೆ.. 8

3 .ಚಕ್ರ ತಿರುಗಿ (+) ಅಥವಾ (-) (1 ಪಲ್ಸ್ = ಶಿಫ್ಟ್ ಸುಮಾರು 3.ವೋಲ್ಟೇಜ್ 3mV ,ತಾಪಮಾನ ಸುಮಾರು 0.LM335 8 ಪದವಿ).

ಉದಾಹರಣೆ2 ಪದವಿ ಬಗ್ಗೆ ತಾಪನ ಹೆಚ್ಚಿಸಲು , ಎಡಿಸಿ ಚಾನಲ್ 2 ನಿಯಂತ್ರಿಸಲ್ಪಡುತ್ತದೆ

1 .(ಆಡಿಯೋ ಮಾನಿಟರ್) - > (2) - > (ವ್ಹೀಲ್ +) - > (ವ್ಹೀಲ್ +) - >(ವ್ಹೀಲ್ +)

ಬೆಳಕುಮಟ್ಟ ಕಂಟ್ರೋಲ್.

1 .ಪ್ರೆಸ್ (ಪ್ರದರ್ಶನ)

2 .ಡಿಮ್ಮರ್ ಚಾನೆಲ್ ಆಯ್ಕೆ:

- 1 - ಎನ್ - > PWM ಮಬ್ಬಾಗಿಸುವುದರ (1.. 3) ,
- 0 - > ಸತತ ಉತ್ಪನ್ನಗಳೆಂದರೆ (ಬೆಳಕಿನ ಗುಂಪುಗಳು ವೇಳೆ ಆನ್/ಆಫ್ ಮಾಡಲು ಫಾರ್ಬಳಸಲಾಗುತ್ತದೆ)

3 .ಮೋಡ್ ಆರಿಸಿ ,

- ಆಫ್(ನಿಲ್ಲಿಸಿ) ,
- ಮೇಲೆ(ನಾಟಕ) ,
- ಅಡ್ಡಕಡ್ಡಿ(ಪವರ್) ,
- " + "(ಚಕ್ರ) ,
- " - "(ಚಕ್ರ).

4 .(ಆಫ್).

ಗೆಡಿಮ್ಮರ್ ಸಂಖ್ಯೆ:

- 1 - ಎನ್ - > PWM ಮಬ್ಬಾಗಿಸುವುದರ (ಡಿಮ್ಮರ್ ಬದಲಾವಣೆ ನಿಲ್ಲಿಸಲು) ಡಿಮ್ಮರ್ ಪ್ರಸ್ತುತ ವೇಳೆಏರಿಕೆ ಅಥವಾ ಇಳಿಕೆ , ಡಿಮ್ಮರ್ ನಿಲ್ಲಿಸಿದಾಗ ಈ ಗುಂಡಿಯನ್ನು ಬಳಸಿ(ಸ್ವಾಪ್ ತನಕ ಅಥವಾ ಆಫ್) ಮಬ್ಬಾಗಿಸುವಿಕೆ ಪ್ರಾರಂಭಿಸಲು.

ಗೆಡಿಮ್ಮರ್ ಸಂಖ್ಯೆ:

1 - ಎನ್- > ಬೆಳಕಿನ ಮಟ್ಟ ಆಯ್ಕೆ ಡಿಮ್ಮರ್ ಹೊಳಪುಕೊಡುವ 0 ಆರಂಭದ ವೇಳೆಇಲ್ಲದಿದ್ದರೆ ಮಬ್ಬಾಗಿಸುವಿಕೆ ಪ್ರಾರಂಭಿಸಲು.

4(ಮೇಲೆ).

ಗೆಡಿಮ್ಮರ್ ಸಂಖ್ಯೆ:

- 1 - ಎನ್ - > ಆಯ್ಕೆ PWM ಡಿಮ್ಮರ್ (ಅಪ್ ಮೌಲ್ಯ ಮ್ಯಾಕ್ಸ್ ಅಥವಾ ಹೊಳಪುಕೊಡುವ ಪ್ರಾರಂಭಿಸಿಹಸ್ತಚಾಲಿತ ಸ್ವಾಪ್) ,

4(-).

ಗೆಡಿಮ್ಮರ್ ಸಂಖ್ಯೆ:

0 - > ಕೊನೆಯ ಔಟ್ಪುಟ್ (ಬೆಳಕಿನ ಗುಂಪು) ಸ್ವಿಚ್ ,

1 - ಎನ್- > (ಕೆಳಗೆ ಮೌಲ್ಯ ನಿಮಿಷ ಅಥವಾ ಆಯ್ಕೆ PWM ಡಿಮ್ಮರ್ ಮಬ್ಬಾಗುವಿಕೆಗೆ ಆರಂಭಿಸಲುಹಸ್ತಚಾಲಿತ ಸ್ವಾಪ್) ,

4 .(+).

ಗೆಡಿಮ್ಮರ್ ಸಂಖ್ಯೆ:

- 0 - > ಮುಂದಿನ ಔಟ್ಪುಟ್ (ಬೆಳಕಿನ ಗುಂಪು) ಮೇಲೆ ಬದಲಾಯಿಸಲು ,
- 1 - ಎನ್ - > (ಅಪ್ ಮೌಲ್ಯ ಮ್ಯಾಕ್ಸ್ ಅಥವಾ ಆಯ್ಕೆ PWM ಡಿಮ್ಮರ್ ಹೊಳೆಯುವಿಕೆಗೆ ಆರಂಭಿಸಲುಹಸ್ತಚಾಲಿತ ಸ್ವಾಪ್) ,

ಉದಾಹರಣೆಗಳು:

(ಪ್ರದರ್ಶನ)- > (1) - > (+) - >...... (ಇ ವಿಳಂಬ.ಗ್ರಾಂ.10).... - > (ನಿಲ್ಲಿಸಿ) -ಡಿಮ್ಮರ್ 1 PWM ಹೊಳಪುಕೊಡುವ ಪ್ರಾರಂಭಿಸಿ ಮತ್ತು 10 ನಂತರ ನಿಲ್ಲಿಸಲು

(ಪ್ರದರ್ಶನ)- > (+) - ಮುಂದಿನ ಔಟ್ಪುಟ್ NR (ಮುಂದಿನ ಬೆಳಕಿನ ಗುಂಪು) ಆನ್

(ಪ್ರದರ್ಶನ)- > (-) - ಪ್ರಸ್ತುತ ಔಟ್ಪುಟ್ NR (ಪ್ರಸ್ತುತ ಬೆಳಕಿನ ಗುಂಪು) ಆಫ್

ನಿಯಂತ್ರಿಸುವಇತರ EthernetRoomManager ಉತ್ಪನ್ನಗಳೆಂದರೆ (*).

1 .ಪ್ರೆಸ್ (ಮೆನು) ,

2 .ಅಪೇಕ್ಷಿತ RoomManager ನ (ಲೋ ವಿಳಾಸ) ಆರಿಸಿ ,

3 .ಪ್ರೆಸ್ (ಸರಿ) ,

4 .ಸ್ಥಳೀಯ RoomManager ಫಾರ್ ಎಂದು ಕ್ರಮಗಳನ್ನು ಅನುಸರಿಸಿ

(ಇನ್ಪುಟ್ಆಯ್ಕೆ - > (ಔಟ್ಪುಟ್ NR) - (ಪವರ್ ಅಥವಾ ಪ್ಲೇ ಅಥವಾ ನಿಲ್ಲಿಸಿ)

5 .ಸ್ಥಳೀಯ ಆರ್ಎಮ್ ನಿಯಂತ್ರಣ 2 ನಿಮಿಷಗಳ ನಿಷ್ಕ್ರಿಯತೆಯ ನಂತರ ಪುನಃಸ್ಥಾಪಿಸಲಾಗುತ್ತದೆರಿಮೋಟ್ ನಿಯಂತ್ರಕ ಅಥವಾ RoomManager NR 0 ದೈಹಿಕವಾಗಿ ಆಯ್ಕೆ.

ಉದಾಹರಣೆಗಳು

(ಮೆನು)- > (2) - > (ಸರಿ) (ವಿಳಾಸದೊಂದಿಗೆ = EthernetRoomManager ಆರಿಸುವುದು0 , 202)

(ಇನ್ಪುಟ್ಆಯ್ಕೆ) - > (1) - > (2) - > ಔಟ್ಪುಟ್ 12 (ಪವರ್) ವಿಭಾಗವನ್ನು ರಾಜ್ಯಆಯ್ಕೆ ERM ಆಫ್

(ಇನ್ಪುಟ್ಆಯ್ಕೆ) - > (1) - > (0) - > ಔಟ್ಪುಟ್ 10 ರಂದು (ಪ್ಲೇ) ಟರ್ನ್ಆಯ್ಕೆ ERM

(ಇನ್ಪುಟ್ಆಯ್ಕೆ) - > (4) - > (ಸ್ವಾಪ್) ಆಯ್ಕೆ ERM ಉತ್ಪತ್ತಿಯು 4 ಆಫ್ ಮಾಡಿ

(ಮೆನು)- > (ಸರಿ) ಸ್ಥಳೀಯ ಆರ್ಎಮ್ ಆಯ್ಕೆ ರಿಸ್ಟೋರಿಂಗ್.

ಕಾಲದಲ್ಲಿಕಾರ್ಯ ಬದಲಾವಣೆ , ಇಲ್ಲ.ಔಟ್ ಆಫ್ , ಇನ್ಪುಟ್ , ಕಾರ್ಯಕ್ರಮ , ಇತ್ಯಾದಿ ಯಾವಾಗಲೂ ಮರುಹೊಂದಿಸಿ ಇದೆ0 , ಆದ್ದರಿಂದ ಈ (ಮೆನು) ನಂತಹ 0 ಆಯ್ಕೆ ಅನಿವಾರ್ಯವಲ್ಲ - > (0) - >(ಸರಿ)

ನಿಯಂತ್ರಣ ಪ್ರಿಯWinamp ಅಪ್ಲಿಕೇಶನ್ (*).

Winampಅಪ್ಲಿಕೇಶನ್ eHouse ಪಿಸಿ ಸರ್ವರ್ ಸ್ಥಾಪಿಸಿದ ಮತ್ತು ಚಾಲನೆಯಲ್ಲಿರುವ ಮಾಡಬೇಕು.Winampಮೂಲಕ ಐಆರ್ (ಸೋನಿ ದೂರಸ್ಥ ನಿಯಂತ್ರಕ) ಮೂಲಕ ನಿಯಂತ್ರಿಸಲ್ಪಡುತ್ತದೆEthernetRoomManager.

ಪೂರ್ವನಿರ್ಧಾರಿತರಿಮೋಟ್ ನಿಯಂತ್ರಕ ಗುಂಡಿಗಳನ್ನು ಮತ್ತು ಅವರ ಕಾರ್ಯಚಟುವಟಿಕೆಗಳು:

<u>ಆರ್ಸಿಬಟನ್ ಫಂಕ್ಷನ್</u>

ವಿರಾಮ Winamp(ನಾಟಕ) ಅಥವಾ ಪ್ರಸ್ತುತ ಟ್ರ್ಯಾಕ್ ಪುನರಾವರ್ತಿಸಲು ,

SAT Winamp(ನಿಲ್ಲಿಸಿ) ಮಾಯವಾಗುವಿಕೆ ನಿಲ್ಲಿಸುವ ,

ಸೂಚಿಮುಂದಿನ Winamp (ಮುಂದಿನ ಟ್ರ್ಯಾಕ್) ,

ಸೂಚಿಹಿಂದಿನ Winamp (ಹಿಂದಿನ ಟ್ರ್ಯಾಕ್)

> > Winamp(FF) ಫಾರ್ವರ್ಡ್ ಕೆಲವು ಸೆಕೆಂಡುಗಳ

< < Winamp(ಸುರುಳಿಗಳನ್ನು) ಸುರುಳಿಗಳನ್ನು ಕೆಲವು ಸೆಕೆಂಡುಗಳ

ಎಸ್ಪಿ/LP Winamp(ಶಫಲ್) ಟಾಗಲ್ ಶಫಲ್ ಮೋಡ್

ವೈಡ್ Winamp(ಪುನರಾವರ್ತನೆ) ಪುನರಾವರ್ತನೆ ಟಾಗಲ್

ಸಂಪುಟ + Winamp(ಸಂಪುಟ +) ಹೆಚ್ಚಳ ಸಂಪುಟ 1 %

ಪರಿಮಾಣ - Winamp(ಸಂಪುಟ -) ಇಳಿಕೆ ಸಂಪುಟ 1 %

2 .ರಿಮೋಟ್ ಕಂಟ್ರೋಲರ್ ಸ್ಥಳೀಯ EthernetRoomManager ಘಟನೆಗಳು ನಿಯೋಜಿಸುವಗುಂಡಿಗಳು.

EthernetRoomManagerಒತ್ತುವ ಮೇಲೆ ಮರಣದಂಡನೆ ಸ್ಥಳೀಯ ಕಾರ್ಯಕ್ರಮಕ್ಕಾಗಿ ಕಾರ್ಯದಲ್ಲಿ ನಿರ್ಮಿಸಲು ಮಾಡಿದರಿಮೋಟ್ ನಿಯಂತ್ರಕದ ಪ್ರೋಗ್ರಾಮ್ಡ್ ಬಟನ್ (ಗರಿಷ್ಠ.ಬಟನ್ ಗೆ 200 ಘಟನೆಗಳುನಿಯೋಜನೆ) ಸಾಧ್ಯ.

ಗೆರಿಮೋಟ್ ನಿಯಂತ್ರಕ ಗುಂಡಿಗಳನ್ನು ವ್ಯಾಖ್ಯಾನಗಳು ರಚಿಸಿ:

- ರನ್“ CommManagerCfg ” ಅಪೇಕ್ಷಿತ EthernetRoomManager ಉದಾ. **„ CommManagerCfg.ಎಕ್ಸ್/ ಒಂದು: 000201 ಮತ್ತು ”** .
- ಅದುಮುಬಟನ್ “ ಇನ್ಪಾ ಕೆಂಪು ಸೆಟ್ಟಿಂಗ್ಗಳನ್ನು ” “ಮೇಲೆ ; ಸಾಮಾನ್ಯ ಮತ್ತು ” *ಟ್ಯಾಬ್
- ಸಮಂಜಸವಾದಸ್ಥಾನ ಕಾಂಬೊ ಆಯ್ಕೆ ಮಾಡಬೇಕು - ಬಾಕ್ಸ್ ನಿಯಂತ್ರಣ „ ಬಳಕೆದಾರಕಾರ್ಯನಿರ್ವಾಹಕ ಐಆರ್ ಕಾರ್ಯಗಳು ಹಾಗೂ ” *.
- ಹೆಸರುಹೆಸರು ಕ್ಷೇತ್ರದಲ್ಲಿ ಬದಲಾಯಿಸಬಹುದು
- ಈವೆಂಟ್ಅಥವಾ ಪ್ರಸ್ತುತ ಪಂದ್ಯಾವಳಿಯಿಂದ ಲೇಬಲ್ ಬಳಸಿ ನಂತರ ಆಯ್ಕೆ ಮಾಡಬೇಕು“ ಎನ್/ಎ ”.ಈವೆಂಟ್ ಸೃಷ್ಟಿಕರ್ತ ವಿಂಡೋ – ಕಾಣಿಸಿಕೊಳ್ಳುತ್ತದೆ ; ನಂತರಆಯ್ಕೆ ಕ್ರಿಯೆಯನ್ನು “ ಸ್ವೀಕರಿಸಿ ಮತ್ತು ” ಒತ್ತಿದರೆ ಮಾಡಬೇಕು.
- “ ಸೆರೆಹಿಡಿಯಲುಐಆರ್ ” * ಗುಂಡಿಯನ್ನು ಒತ್ತಿದರೆ ಮಾಡಬೇಕು
- ಅದುಮುಆಯ್ಕೆ EthernetRoomManager ನಿರ್ದೇಶನ ರಿಮೋಟ್ ಕಂಟ್ರೋಲ್ ಬಟನ್.
- ಐಆರ್ಕೋಡ್ "ಬಟನ್ ಮುಖದ ತೋರಿಸಲ್ಪಡುತ್ತದೆ ಮಾಡಬೇಕು ; "ಐಆರ್ ಸೆರೆಹಿಡಿಯಲು ; *.
- ಅದುಮು“ ಸೇರಿಸು ” ಗುಂಡಿ
- ನಂತರಘಟನೆಗಳು ಮಾಧ್ಯಮಕ್ಕೆ ನಿಯೋಜನೆ ಎಲ್ಲಾ ಬಯಸಿದ ರಿಮೋಟ್ ನಿಯಂತ್ರಕ ಗುಂಡಿಗಳನ್ನುಬಟನ್ " ಅಪ್ಡೇಟ್ ಕೋಡ್ಸ್ " *
- ಅಂತಿಮವಾಗಿ“ ಉಳಿಸಿ ಸೆಟ್ಟಿಂಗ್ಗಳನ್ನು ” ಬಟನ್ dowload ಒತ್ತು ಅಗತ್ಯನಿಯಂತ್ರಕಕ್ಕೆ ಸಂರಚನಾ.

ನಿಯಂತ್ರಿಸುವಐಆರ್ ರಿಮೋಟ್ ಕಂಟ್ರೋಲರ್ ಮೂಲಕ ಬಾಹ್ಯ ಸಾಧನಗಳು (ಆಡಿಯೋ/ವಿಡಿಯೋ/HiFi) ನಕೋಡ್ ಎಮ್ಯುಲೇಶನ್.

EthernetRoomManagerಐಆರ್ ಟ್ರಾನ್ಸ್ಮಿಟರ್ ಹೊಂದಿರುತ್ತವೆ ಮತ್ತು ಐಆರ್ ಸಂಕೇತಗಳನ್ನು ರವಾನಿಸುವ ತರ್ಕ ರೂಪಿಸಲುಅನೇಕ ಉತ್ಪಾದಕರು ಮಾನಕಗಳಲ್ಲಿ.

ಅವರುಸೆರೆಹಿಡಿಯಬಹುದು , ಕಲಿತರು ಮತ್ತು ಪ್ಲೇ (ಪ್ರತಿ ERM ಪ್ರತಿ 255 ಸಂಕೇತಗಳು) .ಐಆರ್ ಕೋಡ್ ವಶಪಡಿಸಿಕೊಂಡ ನಂತರ , eHouse ಘಟನೆಗಳು ಸಂಯೋಜಿಸಲು ರಚಿಸಲಾಗಿದೆವ್ಯವಸ್ಥೆ.ಈ ಘಟನೆಗಳು ಅನೇಕ ವಿಧಗಳಲ್ಲಿ ಕಾರ್ಯಗತಗೊಳಿಸಬಹುದು ಸಾಧ್ಯವಾಗಲಿಲ್ಲ.

3 .ರಿಮೋಟ್ ಸಂಕೇತಗಳು ವ್ಯಾಖ್ಯಾನಿಸುವುದು , ಬಾಹ್ಯ ಸಾಧನಗಳನ್ನು ನಿಯಂತ್ರಿಸುವ.

ಇಂಚುಗಳುನಿರ್ವಹಣೆಗೆ ಐಆರ್ ರಿಮೋಟ್ ನಿಯಂತ್ರಕ ಕೋಡ್ ರಚಿಸಲು ಮತ್ತು ಸೇರಿಸಲು ಆದೇಶಬಾಹ್ಯ ಸಾಧನಗಳು (ಟಿವಿ , HiFi , ದೃಶ್ಯ , ಮೇಲ್ವಿಚಾರಣೆಯಲ್ಲಿ ಡಿವಿಡಿ ಇತ್ಯಾದಿ)ಆಯ್ಕೆ EthernetRoomManager , ಕೆಳಗಿನ ಕ್ರಮಗಳನ್ನು ನಡೆಸಬೇಕು:

- ರನ್“ CommManagerCfg ” ಅಪೇಕ್ಷಿತ EthernetRoomManager ಉದಾ. **„ CommManagerCfg.ಎಕ್ಸ್/ ಒಂದು: 000201 ಮತ್ತು ”** .
- ಅದುಮುಬಟನ್ “ ಇನ್ಪಾ ಕೆಂಪು ಸೆಟ್ಟಿಂಗ್ಗಳನ್ನು ” “ಮೇಲೆ ; ಸಾಮಾನ್ಯ ಮತ್ತು ” *ಟ್ಯಾಬ್
- ತೆರೆದ“ ರಿಮೋಟ್ ಕಂಟ್ರೋಲ್ ” * ಟ್ಯಾಬ್ , ಮತ್ತು ಮತ್ತು“ಹೋಗಿ ; ಐಆರ್ ವ್ಯಾಖ್ಯಾನಿಸುವುದುಕಂಟ್ರೋಲ್ ಸಿಗ್ನಲ್ಸ್ ”.
- ಹಾಕಿಅನನ್ಯ , ಸಣ್ಣ ಮತ್ತು ವಿವರಣಾತ್ಮಕ ಹೆಸರು.(ಇ.ಗ್ರಾಂ.ಟಿವಿ ಆನ್/ಆಫ್).
- ಅದುಮು" "ಐಆರ್ ಸಿಗ್ನಲ್ ಹಿಡಿಯಲು ; ರಿಮೋಟ್ ಕಂಟ್ರೋಲರ್ * ತದನಂತರ ಬಟನ್ಬಾಹ್ಯ ಸಾಧನ (ಆಯ್ಕೆ RoomManager ಗೆ ನಿರ್ದೇಶನ).
- ಐಆರ್ಕೋಡ್ eHouse ಅಪ್ಲಿಕೇಶನ್ನಲ್ಲಿ ಬಟನ್ ಒಂದು ಮುಖದ ಮೇಲೆ ಕಾಣಿಸಿಕೊಳ್ಳುತ್ತದೆ.
- ಕಾರಣವಾಗುತ್ತದೆಔಟ್ಪುಟ್ ವಿಂಡೋದಲ್ಲಿ ಪ್ರದರ್ಶಿಸುತ್ತದೆ
- ಕೋಡ್"ಒತ್ತಿ eHouse ವ್ಯವಸ್ಥೆಗೆ ಸೇರಿಸಬಹುದು ; "ಸೇರಿಸಿ ; * ಗುಂಡಿಯನ್ನು.
- ನಂತರಎಲ್ಲಾ ಅಗತ್ಯವಿದೆ ಐಆರ್ ಕೋಡ್ಸ್ ಪತ್ರಿಕಾ ಬಟನ್ ಅಪ್ಡೇಟ್ ಕೋಡ್ಸ್ ಪ್ರೋಗ್ರಾಮಿಂಗ್.

4 .ಮ್ಯಾಕ್ರೋಸುಗಳನ್ನು ರಚಿಸಲಾಗುತ್ತಿದೆ - ಮುಂದಿನ 1 ಗೆ 4 ದೂರಸ್ಥ ಸಂಕೇತಗಳು ಮರಣದಂಡನೆಗಳು.

ಮೇಲ್ವಿಚಾರಣೆಆಯ್ಕೆ EthernetRoomManager ಆಫ್ , ಕೆಳಗಿನ ಕ್ರಮಗಳನ್ನು ನಡೆಸಬೇಕು:

- ಆಯ್ಕೆ"ಇನ್ EthernetRoomManager ಹೆಸರು ಅಪೇಕ್ಷಿತ ; ಸಾಮಾನ್ಯ " * ಟ್ಯಾಬ್.
- ತೆರೆದ" ರಿಮೋಟ್ ಕಂಟ್ರೋಲ್ " * ಟ್ಯಾಬ್ , ಮತ್ತು ಮತ್ತು"ಹೋಗಿ ; ಐಆರ್ ವ್ಯಾಖ್ಯಾನಿಸುವುದುಮ್ಯಾಕ್ರೋಸುಗಳನ್ನು " *.
- ಅದುಮು" "ಸೇರಿಸಿ ; * ಗುಂಡಿಯನ್ನು ಮತ್ತು ನಿಮಗೆ ಅಗತ್ಯವಿದ್ದರೆ ಪಟ್ಟಿಯ ಕೊನೆಯಲ್ಲಿ (ಹೋಗಿಹೊಸ ಐಟಂ ಸೇರಿಸಿ) ಅಥವಾ ಬದಲಾಯಿಸಲು ಪಟ್ಟಿಯಿಂದ ಐಟಂ ಆಯ್ಕೆ.
- ಇಂಚುಗಳು1 , 2 , 3 , 4 * ಕಾಂಬೊ - ಪೆಟ್ಟಿಗೆಗಳಲ್ಲಿ ವ್ಯಾಖ್ಯಾನಿಸಲಾಗಿದೆ ಅನುಕ್ರಮವಾಗಿ ಐಆರ್ ಕ್ರಿಯೆಗಳು ಆಯ್ಕೆ" ಐಆರ್ ಕಂಟ್ರೋಲ್ ಸಿಗ್ನಲ್ಸ್ " * ಗುಂಪು.
- ಐಆರ್ಸಂಕೇತಗಳನ್ನು ನಂತರ RoomManager ಅದಕ್ಕೆ 1 ಕಳೆದ ಒಂದು lunched ಮಾಡಲಾಗುತ್ತದೆಸಂರಚನೆಯನ್ನು ಲೋಡ್.
- ನಂತರ"ಎಲ್ಲಾ ಅಗತ್ಯವಿದೆ ಮ್ಯಾಕ್ರೋಸುಗಳನ್ನು ಪತ್ರಿಕಾ ಬಟನ್ ಪ್ರೋಗ್ರಾಮಿಂಗ್ ; ಅಪ್ಡೇಟ್ ಕೋಡ್ಸ್ "*.
- ಅಂತಿಮವಾಗಿ" ರಲ್ಲಿ ; ಸಾಮಾನ್ಯ ಮತ್ತು " * ಟ್ಯಾಬ್ ಪ್ರೆಸ್ ಗುಂಡಿಯನ್ನು " "ಸೆಟ್ಟಿಂಗ್ಗಳನ್ನು ಉಳಿಸಿ ;ಐಆರ್ ಕ್ರಿಯೆಗಳು ರಚಿಸಲು.

ಕೆಲವುಡಜನ್ ಗುಣಮಟ್ಟ ಐಆರ್ ದೂರಸ್ಥ ನಿಯಂತ್ರಕಗಳು ರೀತಿಯ ಮೂಲಕ ಬೆಂಬಲಿತವಾಗಿದೆEthernetRoomManager (ಪರೀಕ್ಷಾ ಸಾಧನವು ಪರಿಶೀಲಿಸಲಾಗಿದೆ ಮತ್ತು ದೂರಸ್ಥ ಮಾಡಬೇಕುನಿಯಂತ್ರಕ).ಪರಿಶೀಲಿಸಿದ ಗುಣಮಟ್ಟವನ್ನು (ಸೋನಿ ಗಳು , ಮಿತ್ಸುಬಿಷಿ , AIWA ,ಸ್ಯಾಮ್ಸಂಗ್ , ಡೇವೂ , ಪ್ಯಾನಾಸಾನಿಕ್ , Matsumi , ಎಲ್ಜಿ ಮತ್ತು ಇನ್ನು ಅನೇಕ).ಅತ್ಯುತ್ತಮ ಮಾರ್ಗವಾಗಿದೆಆಡಿಯೋ/ವಿಡಿಯೋ ಸಾಧನಗಳ ಒಂದು ತಯಾರಕ ನಿರ್ಧರಿಸುವ.

ಕೆಲವುಉತ್ಪಾದಕರು ಯಾವಾಗಲೂ ಒಂದು ರಿಮೋಟ್ ನಿಯಂತ್ರಕ ವ್ಯವಸ್ಥೆ ಬಳಸಬೇಡಿ , ನಂತರಸೆರೆಹಿಡಿಯಲು ಮತ್ತು ಪ್ಲೇ ಕೋಡ್ ಪರೀಕ್ಷಿಸಲ್ಪಡಬೇಕು.

3.1.1.7.ಉಪ ಮೂಲಕ ನಿಯಂತ್ರಿಸುವ - ಚಿಕಣಿ ಐಆರ್/RFರಿಮೋಟ್ ನಿಯಂತ್ರಕ (ವಿದ್ಯುನ್ಮಾನ ಕೀಲಿ)

eHouseವ್ಯವಸ್ಥೆಯು ಎಲೆಕ್ಟ್ರಾನಿಕ್ ಕೀಲಿಗಳನ್ನು ಬೆಂಬಲಿಸುತ್ತದೆ (ಐಆರ್ ಅಡಿಯ - ಕೆಂಪು ಮತ್ತು ರೇಡಿಯೋಆವರ್ತನ RF) , 4 ಗುಂಡಿಗಳನ್ನು ಹೊಂದಿರುವ.

ಬಳಸಿಕೆಳಗೆ ಗುಂಡಿಗಳು ಪ್ರವಾಹದ ಪ್ರೋಗ್ರಾಂ ಬದಲಾಯಿಸಿರುವುದಕ್ಕಾಗಿ ಐಆರ್ ಕೋಡ್ ಆರಂಭಿಸುತ್ತವೆEthernetRoomManager (ಸೋನಿ ಆರ್ಸಿ ರಲ್ಲಿ ಗುಂಡಿಗಳು ಒತ್ತುವ ಅನುಕ್ರಮ ಸಮಾನವಾಗಿರುತ್ತದೆ(SmartFile> ProgramNR +1> ಸರಿ).ಪ್ರೊಫೈಲ್ಗಳು ರಚಿಸಬೇಕುRoomManager ಅಥವಾ " CommManagerCfg.ಎಕ್ಸ್ ಮತ್ತು " ಅನ್ವಯಿಸುವಿಕೆ.

3.1.2.EthernetRoomManager ಫಾರ್ ಎಕ್ಸ್ಟೆನ್ಶನ್ ಮಾಡ್ಯೂಲುಗಳನ್ನು.

3.1.2.1 ಐಚ್ಛಿಕ ಎಕ್ಸ್ಟೆನ್ಶನ್ ಮಾಡ್ಯೂಲುಗಳನ್ನು (*).

EthernetRoomManager2 ಆರ್ಎಸ್ ಕೂಡಿದರೆ - ಬಳಸಬಹುದಾಗಿದೆ ಇದು 232 (TTL) UART ಬಂದರುಗಳುನಿಯಂತ್ರಕಗಳು ಅಥವಾ ವಿಶೇಷ ಅನ್ವಯಗಳ ಮೀಸಲಾದ ಆವೃತ್ತಿಗಳು.

3.1.2.2.Mifare ಪ್ರವೇಶ ಕಾರ್ಡ್ ರೀಡರ್ (*).

RoomManagerMifare ಕಾರ್ಡ್ ರೀಡರ್ ಸಹಕಾರ ನೀಡಬಲ್ಲೆ.ಈ ಪರಿಹಾರ ಪ್ರವೇಶ ಸಕ್ರಿಯಗೊಳಿಸುತ್ತದೆನಿಯಂತ್ರಿಸಲು , ಬಲ ನಿರ್ಬಂಧಗಳು , ನಿಯಂತ್ರಣ ಮಿತಿಯನ್ನು.ಇದು ವಿಶೇಷವಾಗಿ ಆಗಿದೆಹೋಟೆಲ್ಗಳಲ್ಲಿ ಸಹಾಯಕವಾಗಿದೆಯೆ , ಸಾರ್ವಜನಿಕ ಕಟ್ಟಡಗಳು , ಕಚೇರಿಗಳು , ನಿಯಂತ್ರಣ ಪ್ರವೇಶಿಸಲುಅನ್ವಯಗಳು.

ಮುಚ್ಚುವಪಡುಗರಿಗೆ ಕಾರ್ಡ್ eHouse ಸರ್ವರ್ ಪಿಸಿ ಮತ್ತು ಯೋಜಿತ ಘಟನೆಯ ಪ್ರವೇಶಿಸಿದ್ದಾರೆ(ಇ ಉಡಾವಣೆ ಮಾಡಬಹುದು.ಗ್ರಾಂ.) ಬಾಗಿಲು ಅನ್ಲಾಕ್

ವೇಳೆಕಾರ್ಡ್ eHouse ವ್ಯವಸ್ಥೆ ಪ್ರವೇಶ ಬಲ ಮಾಸ್ಕ್ ಸಕ್ರಿಯಗೊಂಡಿದೆ ಬದಲಾವಣೆಪ್ರಸ್ತುತ RoomManager ಫಾರ್.

ಪ್ರವೇಶಿಸಲುಬಲಭಾಗದಲ್ಲಿ ಹೊಂದಿಸಬಹುದಾಗಿದೆ:

- ಬದಲಾಯಿಸುವುದುಆನ್/ಆಫ್ ಉತ್ಪನ್ನಗಳೆಂದರೆ (ಪ್ರತ್ಯೇಕವಾಗಿ ಪ್ರತಿ ಔಟ್ಪುಟ್ಗೆ) ,
- ಬದಲಾಗುತ್ತಿರುವಕಾರ್ಯಕ್ರಮಗಳು (ಜಾಗತಿಕವಾಗಿ ಎಲ್ಲಾ ಕಾರ್ಯಕ್ರಮಗಳು) ,
- ಈವೆಂಟ್ಇನ್ಪುಟ್ ರಾಜ್ಯದ ಬದಲಾವಣೆ ಮೇಲೆ ಸಕ್ರಿಯಗೊಳಿಸುವ (ಇ.ಗ್ರಾಂ.ಪ್ರತ್ಯೇಕವಾಗಿ ಸ್ಥಾಪಿಸಲು ಸ್ವಿಚ್ಪ್ರತಿ ಇನ್ಪುಟ್) ,
- ಬದಲಾಗುತ್ತಿರುವಡಿಮ್ಮರ್ ಸೆಟ್ಟಿಂಗ್ಗಳನ್ನು (ಪ್ರತ್ಯೇಕವಾಗಿ ಪ್ರತಿ PWM ಔಟ್ಪುಟ್) ,
- ಬದಲಾಗುತ್ತಿರುವಹೊಂದಿಸುವ ಎಡಿಸಿ ಮಟ್ಟಗಳು (ಜಾಗತಿಕವಾಗಿ ಎಲ್ಲಾ ವಾಹಕಗಳು) ,
- ರನ್ನಿಂಗ್ಇನ್ಫ್ರಾ ಕೆಂಪು ಘಟನೆಗಳು (ಜಾಗತಿಕವಾಗಿ ಯಾವುದೇ ರವಾನೆಗಾಗಿEthernetRoomManager) ,
- ನಿಯಂತ್ರಿಸುವಐಆರ್ ದೂರಸ್ಥ ನಿಯಂತ್ರಕ (ಜಾಗತಿಕವಾಗಿ) ಮೂಲಕ EthernetRoomManager.

ಇದುಪ್ರೋಗ್ರಾಮ್ಡ್ ಉತ್ಪನ್ನಗಳು (10 ಗೆ) ಇ ಹೊಂದಿಸಲು ಸಾಧ್ಯವಿದೆ.ಗ್ರಾಂ.ಅನ್ಲಾಕ್ ಫಾರ್ಎಲೆಕ್ಟ್ರೋ - ಅಯಸ್ಕಾಂತ , ಸಿಗ್ನಲ್ ತಲೆಮಾರಿನ , ದೃಢೀಕರಣ ದೀಪಗಳು.

ಪ್ರವೇಶಿಸಲುಮೀಸಲಾದ ಉತ್ಪನ್ನಗಳ ಜೊತೆಗೆ ಹಕ್ಕುಗಳ ಪ್ರತ್ಯೇಕವಾಗಿ ಪರಿವಿಡಿಗೊಳಪಟ್ಟಿರುವಪ್ರತಿ Mifare ಕಾರ್ಡ್ ಗಾಗಿ.ಪ್ರತಿ ಕಾರ್ಡಿಗೆ ಹೆಸರು ಕೂಡ ವ್ಯಾಖ್ಯಾನಿಸಬಹುದು.

3.1.3 .ಅನುಸ್ಥಾಪನಾ ಸೂಚನೆಗಳನ್ನು , ಕನೆಕ್ಟರ್ಸ್ ಮತ್ತು ಸಿಗ್ನಲ್ ವಿವರಣೆಗಳನ್ನುEthernetRoomManager , EthernetHeatManager ಮತ್ತು ಇತರ ಮಧ್ಯಮ ನಿಯಂತ್ರಕಗಳುEthernetRoomManager ಪಿಸಿಬಿ ಆಧರಿಸಿ.

ಅತ್ಯಂತಆಫ್ eHouse ನಿಯಂತ್ರಕಗಳು ಅತ್ಯಂತ ಸಕ್ರಿಯ ಎರಡು ಸಾಲು ಐಡಿಸಿ ಸಾಕೆಟ್ಗಳು ಬಳಸುತ್ತದೆವೇಗದ ಅನುಸ್ಥಾಪನ , deinstallation ಮತ್ತು ಸೇವೆ.ಬಳಕೆಯ ಫ್ಲಾಟ್ ಕೇಬಲ್ಗಳು1mm ಅಗಲ ಇದು , ಕೇಬಲ್ಗಳು ವೋಲ್ಸ್ ಮಾಡುವ ಅಗತ್ಯವಿಲ್ಲ.

ಪಿನ್ಇಲ್ಲ.1.ಸಾಕೆಟ್ ಮೇಲೆ ಆಯತಾಕಾರದ ಪಿಸಿಬಿ ಮೇಲೆ ಆಕಾರ ಮತ್ತು ಹೆಚ್ಚುವರಿಯಾಗಿ ಬಾಣದ ಹೊಂದಿದೆರಕ್ಷಣೆ.

ಪಿನ್ಗಳುಸಾಲು ಆದ್ಯತೆಯ ಸಂಖ್ಯೆಯನ್ನು ನೀಡಲಾಗಿದೆ:

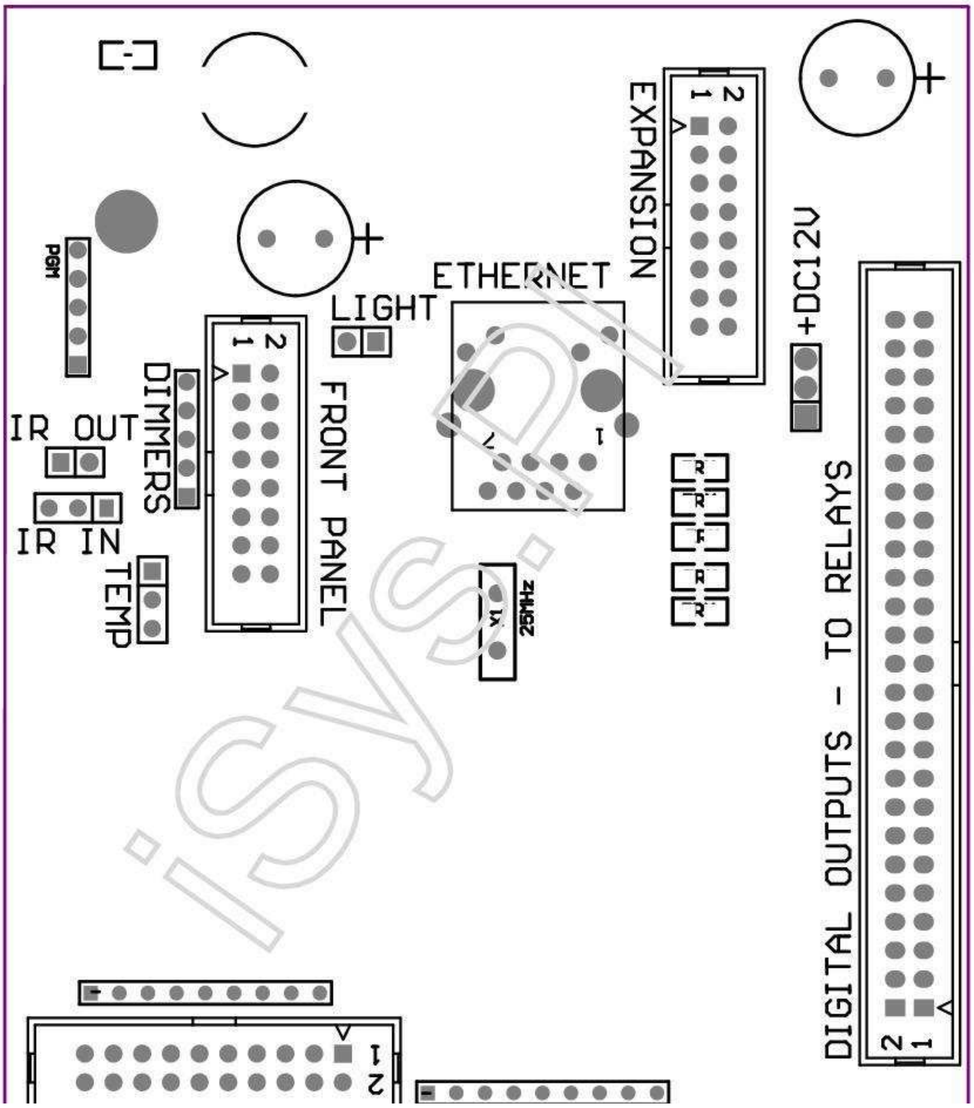

|2 4 6 8 10 12 14 16 18 20 22 24 26 28 30 32 34 36 38 40 42 44 46 4850 |

|1 3 5 7 9 11 13 15 17 19 21 23 25 27 29 31 33 35 37 39 41 43 45 4749 |

| _ ^ ____ |

ಎಡಿಸಿ– ಅನಲಾಗ್/ಡಿಜಿಟಲ್ ಪರಿವರ್ತಕ ಮಾಹಿತಿಗಳು (ಎಡಿಸಿ ಒಳಹರಿವು) < 0 ; 3 , 3V>- ಬಾಹ್ಯ ವಿಭವವು (ಐಡಿಸಿ ಸಂಪರ್ಕ ಇಲ್ಲ - 20)

1- ಜಿಎನ್ಡಿ/ಗ್ರೌಂಡ್ (0V)

2- ಜಿಎನ್ಡಿ/ಗ್ರೌಂಡ್ (0V)

3- 2 ಎಡಿಸಿ

4- 10 ಎಡಿಸಿ

5- 3 ಎಡಿಸಿ

6- 11 ಎಡಿಸಿ/DIGITAL INPUT 12 *

7- 4 ಎಡಿಸಿ

8- 12/DIGITAL INPUT 11 ಎಡಿಸಿ *

9- 5 ಎಡಿಸಿ

10- 13/DIGITAL INPUT 10 ಎಡಿಸಿ *

11- 6 ಎಡಿಸಿ

12- 14/DIGITAL INPUT 9 ಎಡಿಸಿ *

13- 7 ಎಡಿಸಿ

14- 15 ಎಡಿಸಿ/DIGITAL INPUT 8 *

15- 8 ಎಡಿಸಿ (ERM ಬೋರ್ಡ್ ಅಥವಾ ಬಾಹ್ಯ ರಂದು ಐಚ್ಛಿಕ ಉಷ್ಣಾಂಶ ಸಂವೇದಕವುಮುಂದೆ ಫಲಕ)

16- 0 ಎಡಿಸಿ

17- ERM ಮೇಲೆ 9 ಎಡಿಸಿ (ಐಚ್ಛಿಕ ಬೆಳಕಿನ ಮಟ್ಟ ಸಂವೇದಕ (phototransistor +)ಬೋರ್ಡ್ ಅಥವಾ ಬಾಹ್ಯ ಮುಂದೆ ಫಲಕ)

18- 1 ಎಡಿಸಿ

19- VDD (+3 , 3V) – ERM ಬೋರ್ಡ್ ಮಿತಿಯ ಮೇಲೆ ಪ್ರತಿರೋಧಕ ಅಗತ್ಯವಿದೆಪ್ರಸ್ತುತ/ಬಲಗೊಳ್ಳುವ ತಾಪಮಾನ ಸಂವೇದಕಗಳನ್ನು (ರೋಧಕ 100 ಓಎಮ್)

20- VDD (+3 , 3V)

*ಡಿಜಿಟಲ್ ಮಾಹಿತಿಗಳು ಹಂಚಿಕೊಳ್ಳಲಾಗಿದೆ - ERM ಫಾರ್ ಸಂಪರ್ಕ ಇಲ್ಲ

DIGITALಒಳಹರಿವು - (ರಂದು/ಆಫ್) ನೆಲಕ್ಕೆ ಕಡಿದು/ಸಂಪರ್ಕ (ಯಾವುದೇ ಸಂಪರ್ಕ ಇಲ್ಲಬಾಹ್ಯ ವಿಭವವು) (ಐಡಿಸಿ - 14)

1- ಜಿಎನ್ಡಿ/ಗ್ರೌಂಡ್ (0V)

2- ಜಿಎನ್ಡಿ/ಗ್ರೌಂಡ್ (0V)

3- ಡಿಜಿಟಲ್ ಇನ್ಪುಟ್ 1

4- ಡಿಜಿಟಲ್ ಇನ್ಪುಟ್ 2

5- ಡಿಜಿಟಲ್ ಇನ್ಪುಟ್ 3

6- ಡಿಜಿಟಲ್ ಇನ್ಪುಟ್ 4

7- ಡಿಜಿಟಲ್ ಇನ್ಪುಟ್ 5

8- ಡಿಜಿಟಲ್ ಇನ್ಪುಟ್ 6

9- ಡಿಜಿಟಲ್ ಇನ್ಪುಟ್ 7

10- ಡಿಜಿಟಲ್ ಇನ್ಪುಟ್ 8 *

11- ಡಿಜಿಟಲ್ ಇನ್ಪುಟ್ 9 *

12- ಡಿಜಿಟಲ್ ಇನ್ಪುಟ್ 10 *

13- ಡಿಜಿಟಲ್ ಇನ್ಪುಟ್ 11 *

14- ಡಿಜಿಟಲ್ ಇನ್ಪುಟ್ 12 *

*ಅನಲಾಗ್/ಡಿಜಿಟಲ್ ಪರಿವರ್ತಕ ಇನ್ಪುಟ್ಗಳ ಜೊತೆ ಹಂಚಿಕೊಂಡಿದ್ದಾರೆ

DIGITALಉತ್ಪನ್ನಗಳು – ರಿಲೇ ಚಾಲಕರು ಜೊತೆ ಕಾರ್ಯನಿರ್ವಾಹಕ ಉತ್ಪನ್ನಗಳೆಂದರೆ (ಐಡಿಸಿ - 40 lubಐಡಿಸಿ - 50)

1- VCCDRV – ನಿರ್ಬಂಧಿಸುವುದು ರಕ್ಷಣೆ ಡಯೋಡ್ VCCrelay (+12 ವಿ)

2- VCCDRV - ನಿರ್ಬಂಧಿಸುವುದು ರಕ್ಷಣೆ ಡಯೋಡ್ VCCrelay (+12 ವಿ)

3– ನೇರ ಡ್ರೈವ್ ರಿಲೇ ವಿಧಿವತ್ತಾಗಿ ವಹಿಸುವವನು ಯಾ ಆ ಅಧಿಕಾರಕ್ಕೆ ನೇಮಕಮಾಡುವವನು ಡಿಜಿಟಲ್ ಉತ್ಪಾದನೆ (12V/20mA)ಇಲ್ಲ.1

4- ನೇರ ಡ್ರೈವ್ ರಿಲೇ ವಿಧಿವತ್ತಾಗಿ ವಹಿಸುವವನು ಯಾ ಆ ಅಧಿಕಾರಕ್ಕೆ ನೇಮಕಮಾಡುವವನು (12V/20mA) ಯಾವುದೇ ಡಿಜಿಟಲ್ ಉತ್ಪಾದನೆ.2

5- ನೇರ ಡ್ರೈವ್ ರಿಲೇ ವಿಧಿವತ್ತಾಗಿ ವಹಿಸುವವನು ಯಾ ಆ ಅಧಿಕಾರಕ್ಕೆ ನೇಮಕಮಾಡುವವನು (12V/20mA) ಯಾವುದೇ ಡಿಜಿಟಲ್ ಉತ್ಪಾದನೆ.3

6- ನೇರ ಡ್ರೈವ್ ರಿಲೇ ವಿಧಿವತ್ತಾಗಿ ವಹಿಸುವವನು ಯಾ ಆ ಅಧಿಕಾರಕ್ಕೆ ನೇಮಕಮಾಡುವವನು (12V/20mA) ಯಾವುದೇ ಡಿಜಿಟಲ್ ಉತ್ಪಾದನೆ.4

7- ನೇರ ಡ್ರೈವ್ ರಿಲೇ ವಿಧಿವತ್ತಾಗಿ ವಹಿಸುವವನು ಯಾ ಆ ಅಧಿಕಾರಕ್ಕೆ ನೇಮಕಮಾಡುವವನು (12V/20mA) ಯಾವುದೇ ಡಿಜಿಟಲ್ ಉತ್ಪಾದನೆ.5

8- ನೇರ ಡ್ರೈವ್ ರಿಲೇ ವಿಧಿವತ್ತಾಗಿ ವಹಿಸುವವನು ಯಾ ಆ ಅಧಿಕಾರಕ್ಕೆ ನೇಮಕಮಾಡುವವನು (12V/20mA) ಯಾವುದೇ ಡಿಜಿಟಲ್ ಉತ್ಪಾದನೆ.6

9- ನೇರ ಡ್ರೈವ್ ರಿಲೇ ವಿಧಿವತ್ತಾಗಿ ವಹಿಸುವವನು ಯಾ ಆ ಅಧಿಕಾರಕ್ಕೆ ನೇಮಕಮಾಡುವವನು (12V/20mA) ಯಾವುದೇ ಡಿಜಿಟಲ್ ಉತ್ಪಾದನೆ.7

10- ನೇರ ಡ್ರೈವ್ ರಿಲೇ ವಿಧಿವತ್ತಾಗಿ ವಹಿಸುವವನು ಯಾ ಆ ಅಧಿಕಾರಕ್ಕೆ ನೇಮಕಮಾಡುವವನು (12V/20mA) ಯಾವುದೇ ಡಿಜಿಟಲ್ ಉತ್ಪಾದನೆ.8

11- ನೇರ ಡ್ರೈವ್ ರಿಲೇ ವಿಧಿವತ್ತಾಗಿ ವಹಿಸುವವನು ಯಾ ಆ ಅಧಿಕಾರಕ್ಕೆ ನೇಮಕಮಾಡುವವನು (12V/20mA) ಯಾವುದೇ ಡಿಜಿಟಲ್ ಉತ್ಪಾದನೆ.9

12- ನೇರ ಡ್ರೈವ್ ರಿಲೇ ವಿಧಿವತ್ತಾಗಿ ವಹಿಸುವವನು ಯಾ ಆ ಅಧಿಕಾರಕ್ಕೆ ನೇಮಕಮಾಡುವವನು (12V/20mA) ಯಾವುದೇ ಡಿಜಿಟಲ್ ಉತ್ಪಾದನೆ.10

13- ನೇರ ಡ್ರೈವ್ ರಿಲೇ ವಿಧಿವತ್ತಾಗಿ ವಹಿಸುವವನು ಯಾ ಆ ಅಧಿಕಾರಕ್ಕೆ ನೇಮಕಮಾಡುವವನು (12V/20mA) ಯಾವುದೇ ಡಿಜಿಟಲ್ ಉತ್ಪಾದನೆ.11

14- ನೇರ ಡ್ರೈವ್ ರಿಲೇ ವಿಧಿವತ್ತಾಗಿ ವಹಿಸುವವನು ಯಾ ಆ ಅಧಿಕಾರಕ್ಕೆ ನೇಮಕಮಾಡುವವನು (12V/20mA) ಯಾವುದೇ ಡಿಜಿಟಲ್ ಉತ್ಪಾದನೆ.12

15- ನೇರ ಡ್ರೈವ್ ರಿಲೇ ವಿಧಿವತ್ತಾಗಿ ವಹಿಸುವವನು ಯಾ ಆ ಅಧಿಕಾರಕ್ಕೆ ನೇಮಕಮಾಡುವವನು (12V/20mA) ಯಾವುದೇ ಡಿಜಿಟಲ್ ಉತ್ಪಾದನೆ.13

16- ನೇರ ಡ್ರೈವ್ ರಿಲೇ ವಿಧಿವತ್ತಾಗಿ ವಹಿಸುವವನು ಯಾ ಆ ಅಧಿಕಾರಕ್ಕೆ ನೇಮಕಮಾಡುವವನು (12V/20mA) ಯಾವುದೇ ಡಿಜಿಟಲ್ ಉತ್ಪಾದನೆ.14

17- ನೇರ ಡ್ರೈವ್ ರಿಲೇ ವಿಧಿವತ್ತಾಗಿ ವಹಿಸುವವನು ಯಾ ಆ ಅಧಿಕಾರಕ್ಕೆ ನೇಮಕಮಾಡುವವನು (12V/20mA) ಯಾವುದೇ ಡಿಜಿಟಲ್ ಉತ್ಪಾದನೆ.15

18- ನೇರ ಡ್ರೈವ್ ರಿಲೇ ವಿಧಿವತ್ತಾಗಿ ವಹಿಸುವವನು ಯಾ ಆ ಅಧಿಕಾರಕ್ಕೆ ನೇಮಕಮಾಡುವವನು (12V/20mA) ಯಾವುದೇ ಡಿಜಿಟಲ್ ಉತ್ಪಾದನೆ.16

19- ನೇರ ಡ್ರೈವ್ ರಿಲೇ ವಿಧಿವತ್ತಾಗಿ ವಹಿಸುವವನು ಯಾ ಆ ಅಧಿಕಾರಕ್ಕೆ ನೇಮಕಮಾಡುವವನು (12V/20mA) ಯಾವುದೇ ಡಿಜಿಟಲ್ ಉತ್ಪಾದನೆ.17

20- ನೇರ ಡ್ರೈವ್ ರಿಲೇ ವಿಧಿವತ್ತಾಗಿ ವಹಿಸುವವನು ಯಾ ಆ ಅಧಿಕಾರಕ್ಕೆ ನೇಮಕಮಾಡುವವನು (12V/20mA) ಯಾವುದೇ ಡಿಜಿಟಲ್ ಉತ್ಪಾದನೆ.18

21- ನೇರ ಡ್ರೈವ್ ರಿಲೇ ವಿಧಿವತ್ತಾಗಿ ವಹಿಸುವವನು ಯಾ ಆ ಅಧಿಕಾರಕ್ಕೆ ನೇಮಕಮಾಡುವವನು (12V/20mA) ಯಾವುದೇ ಡಿಜಿಟಲ್ ಉತ್ಪಾದನೆ.19

22- ನೇರ ಡ್ರೈವ್ ರಿಲೇ ವಿಧಿವತ್ತಾಗಿ ವಹಿಸುವವನು ಯಾ ಆ ಅಧಿಕಾರಕ್ಕೆ ನೇಮಕಮಾಡುವವನು (12V/20mA) ಯಾವುದೇ ಡಿಜಿಟಲ್ ಉತ್ಪಾದನೆ.20

23- ನೇರ ಡ್ರೈವ್ ರಿಲೇ ವಿಧಿವತ್ತಾಗಿ ವಹಿಸುವವನು ಯಾ ಆ ಅಧಿಕಾರಕ್ಕೆ ನೇಮಕಮಾಡುವವನು (12V/20mA) ಯಾವುದೇ ಡಿಜಿಟಲ್ ಉತ್ಪಾದನೆ.21

24- ನೇರ ಡ್ರೈವ್ ರಿಲೇ ವಿಧಿವತ್ತಾಗಿ ವಹಿಸುವವನು ಯಾ ಆ ಅಧಿಕಾರಕ್ಕೆ ನೇಮಕಮಾಡುವವನು (12V/20mA) ಯಾವುದೇ ಡಿಜಿಟಲ್ ಉತ್ಪಾದನೆ.22

25- ನೇರ ಡ್ರೈವ್ ರಿಲೇ ವಿಧಿವತ್ತಾಗಿ ವಹಿಸುವವನು ಯಾ ಆ ಅಧಿಕಾರಕ್ಕೆ ನೇಮಕಮಾಡುವವನು (12V/20mA) ಯಾವುದೇ ಡಿಜಿಟಲ್ ಉತ್ಪಾದನೆ.23

26- ನೇರ ಡ್ರೈವ್ ರಿಲೇ ವಿಧಿವತ್ತಾಗಿ ವಹಿಸುವವನು ಯಾ ಆ ಅಧಿಕಾರಕ್ಕೆ ನೇಮಕಮಾಡುವವನು (12V/20mA) ಯಾವುದೇ ಡಿಜಿಟಲ್ ಉತ್ಪಾದನೆ.24

27- ನೇರ ಡ್ರೈವ್ ರಿಲೇ ವಿಧಿವತ್ತಾಗಿ ವಹಿಸುವವನು ಯಾ ಆ ಅಧಿಕಾರಕ್ಕೆ ನೇಮಕಮಾಡುವವನು (12V/20mA) ಯಾವುದೇ ಡಿಜಿಟಲ್ ಉತ್ಪಾದನೆ.25(ಮೀಸಲಾದ ಕಾರ್ಯಗಳನ್ನು)

28- ನೇರ ಡ್ರೈವ್ ರಿಲೇ ವಿಧಿವತ್ತಾಗಿ ವಹಿಸುವವನು ಯಾ ಆ ಅಧಿಕಾರಕ್ಕೆ ನೇಮಕಮಾಡುವವನು (12V/20mA) ಯಾವುದೇ ಡಿಜಿಟಲ್ ಉತ್ಪಾದನೆ.26(ಮೀಸಲಾದ ಕಾರ್ಯಗಳನ್ನು)

29- ನೇರ ಡ್ರೈವ್ ರಿಲೇ ವಿಧಿವತ್ತಾಗಿ ವಹಿಸುವವನು ಯಾ ಆ ಅಧಿಕಾರಕ್ಕೆ ನೇಮಕಮಾಡುವವನು (12V/20mA) ಯಾವುದೇ ಡಿಜಿಟಲ್ ಉತ್ಪಾದನೆ.27(ಮೀಸಲಾದ ಕಾರ್ಯಗಳನ್ನು)

30- ನೇರ ಡ್ರೈವ್ ರಿಲೇ ವಿಧಿವತ್ತಾಗಿ ವಹಿಸುವವನು ಯಾ ಆ ಅಧಿಕಾರಕ್ಕೆ ನೇಮಕಮಾಡುವವನು (12V/20mA) ಯಾವುದೇ ಡಿಜಿಟಲ್ ಉತ್ಪಾದನೆ.28(ಮೀಸಲಾದ ಕಾರ್ಯಗಳನ್ನು)

31- ನೇರ ಡ್ರೈವ್ ರಿಲೇ ವಿಧಿವತ್ತಾಗಿ ವಹಿಸುವವನು ಯಾ ಆ ಅಧಿಕಾರಕ್ಕೆ ನೇಮಕಮಾಡುವವನು (12V/20mA) ಯಾವುದೇ ಡಿಜಿಟಲ್ ಉತ್ಪಾದನೆ.29(ಮೀಸಲಾದ ಕಾರ್ಯಗಳನ್ನು)

32- ನೇರ ಡ್ರೈವ್ ರಿಲೇ ವಿಧಿವತ್ತಾಗಿ ವಹಿಸುವವನು ಯಾ ಆ ಅಧಿಕಾರಕ್ಕೆ ನೇಮಕಮಾಡುವವನು (12V/20mA) ಯಾವುದೇ ಡಿಜಿಟಲ್ ಉತ್ಪಾದನೆ.30(ಮೀಸಲಾದ ಕಾರ್ಯಗಳನ್ನು)

33- ನೇರ ಡ್ರೈವ್ ರಿಲೇ ವಿಧಿವತ್ತಾಗಿ ವಹಿಸುವವನು ಯಾ ಆ ಅಧಿಕಾರಕ್ಕೆ ನೇಮಕಮಾಡುವವನು (12V/20mA) ಯಾವುದೇ ಡಿಜಿಟಲ್ ಉತ್ಪಾದನೆ.31(ಮೀಸಲಾದ ಕಾರ್ಯಗಳನ್ನು)

34- ನೇರ ಡ್ರೈವ್ ರಿಲೇ ವಿಧಿವತ್ತಾಗಿ ವಹಿಸುವವನು ಯಾ ಆ ಅಧಿಕಾರಕ್ಕೆ ನೇಮಕಮಾಡುವವನು (12V/20mA) ಯಾವುದೇ ಡಿಜಿಟಲ್ ಉತ್ಪಾದನೆ.32(ಮೀಸಲಾದ ಕಾರ್ಯಗಳನ್ನು)

35- ನೇರ ಡ್ರೈವ್ ರಿಲೇ ವಿಧಿವತ್ತಾಗಿ ವಹಿಸುವವನು ಯಾ ಆ ಅಧಿಕಾರಕ್ಕೆ ನೇಮಕಮಾಡುವವನು (12V/20mA) ಯಾವುದೇ ಡಿಜಿಟಲ್ ಉತ್ಪಾದನೆ.33(ಮೀಸಲಾದ ಕಾರ್ಯಗಳನ್ನು)

36- ನೇರ ಡ್ರೈವ್ ರಿಲೇ ವಿಧಿವತ್ತಾಗಿ ವಹಿಸುವವನು ಯಾ ಆ ಅಧಿಕಾರಕ್ಕೆ ನೇಮಕಮಾಡುವವನು (12V/20mA) ಯಾವುದೇ ಡಿಜಿಟಲ್ ಉತ್ಪಾದನೆ.34(ಮೀಸಲಾದ ಕಾರ್ಯಗಳನ್ನು)

37- ನೇರ ಡ್ರೈವ್ ರಿಲೇ ವಿಧಿವತ್ತಾಗಿ ವಹಿಸುವವನು ಯಾ ಆ ಅಧಿಕಾರಕ್ಕೆ ನೇಮಕಮಾಡುವವನು (12V/20mA) ಯಾವುದೇ ಡಿಜಿಟಲ್ ಉತ್ಪಾದನೆ.35(ಮೀಸಲಾದ ಕಾರ್ಯಗಳನ್ನು)

38- ಜಿಎನ್ಡಿ/ಗ್ರೌಂಡ್ 0V (ಫಾರ್ ನಿಯಂತ್ರಕ ಬಲಪಡಿಸುವ ಪರ್ಯಾಯ ಗ್ರೌಂಡಿಂಗ್ಫ್ಲಾಟ್ ಕೇಬಲ್ ಉದ್ದವನ್ನು ಕಡಿಮೆ ನಂತರ 40 ಸೆಂಮೀ)

39- ಜಿಎನ್ಡಿ/ಗ್ರೌಂಡ್ 0V (ಫಾರ್ ನಿಯಂತ್ರಕ ಬಲಪಡಿಸುವ ಪರ್ಯಾಯ ಗ್ರೌಂಡಿಂಗ್ಫ್ಲಾಟ್ ಕೇಬಲ್ ಉದ್ದವನ್ನು ಕಡಿಮೆ ನಂತರ 40 ಸೆಂಮೀ)

40- ಜಿಎನ್ಡಿ/ಗ್ರೌಂಡ್ 0V (ಫಾರ್ ನಿಯಂತ್ರಕ ಬಲಪಡಿಸುವ ಪರ್ಯಾಯ ಗ್ರೌಂಡಿಂಗ್ಫ್ಲಾಟ್ ಕೇಬಲ್ ಉದ್ದವನ್ನು ಕಡಿಮೆ ನಂತರ 40 ಸೆಂಮೀ)

41- ಜಿಎನ್ಡಿ/ಗ್ರೌಂಡ್ 0V (ಫಾರ್ ನಿಯಂತ್ರಕ ಬಲಪಡಿಸುವ ಪರ್ಯಾಯ ಗ್ರೌಂಡಿಂಗ್ಫ್ಲಾಟ್ ಕೇಬಲ್ ಉದ್ದವನ್ನು ಕಡಿಮೆ ನಂತರ 40 ಸೆಂಮೀ)

42- ಜಿಎನ್ಡಿ/ಗ್ರೌಂಡ್ 0V (ಫಾರ್ ನಿಯಂತ್ರಕ ಬಲಪಡಿಸುವ ಪರ್ಯಾಯ ಗ್ರೌಂಡಿಂಗ್ಫ್ಲಾಟ್ ಕೇಬಲ್ ಉದ್ದವನ್ನು ಕಡಿಮೆ ನಂತರ 40 ಸೆಂಮೀ)

43- ಜಿಎನ್ಡಿ/ಗ್ರೌಂಡ್ 0V (ಫಾರ್ ನಿಯಂತ್ರಕ ಬಲಪಡಿಸುವ ಪರ್ಯಾಯ ಗ್ರೌಂಡಿಂಗ್ಫ್ಲಾಟ್ ಕೇಬಲ್ ಉದ್ದವನ್ನು ಕಡಿಮೆ ನಂತರ 40 ಸೆಂಮೀ)

44- ಜಿಎನ್ಡಿ/ಗ್ರೌಂಡ್ 0V (ಫಾರ್ ನಿಯಂತ್ರಕ ಬಲಪಡಿಸುವ ಪರ್ಯಾಯ ಗ್ರೌಂಡಿಂಗ್ಫ್ಲಾಟ್ ಕೇಬಲ್ ಉದ್ದವನ್ನು ಕಡಿಮೆ ನಂತರ 40 ಸೆಂಮೀ)

45- ಜಿಎನ್ಡಿ/ಗ್ರೌಂಡ್ 0V (ಫಾರ್ ನಿಯಂತ್ರಕ ಬಲಪಡಿಸುವ ಪರ್ಯಾಯ ಗ್ರೌಂಡಿಂಗ್ಫ್ಲಾಟ್ ಕೇಬಲ್ ಉದ್ದವನ್ನು ಕಡಿಮೆ ನಂತರ 40 ಸೆಂಮೀ)

46- ಜಿಎನ್ಡಿ/ಗ್ರೌಂಡ್ 0V (ಫಾರ್ ನಿಯಂತ್ರಕ ಬಲಪಡಿಸುವ ಪರ್ಯಾಯ ಗ್ರೌಂಡಿಂಗ್ಫ್ಲಾಟ್ ಕೇಬಲ್ ಉದ್ದವನ್ನು ಕಡಿಮೆ ನಂತರ 40 ಸೆಂಮೀ)

47- ಜಿಎನ್ಡಿ/ಗ್ರೌಂಡ್ 0V (ಫಾರ್ ನಿಯಂತ್ರಕ ಬಲಪಡಿಸುವ ಪರ್ಯಾಯ ಗ್ರೌಂಡಿಂಗ್ಫ್ಲಾಟ್ ಕೇಬಲ್ ಉದ್ದವನ್ನು ಕಡಿಮೆ ನಂತರ 40 ಸೆಂಮೀ)

40- ಜಿಎನ್ಡಿ/ಗ್ರೌಂಡ್ 0V (ಫಾರ್ ನಿಯಂತ್ರಕ ಬಲಪಡಿಸುವ ಪರ್ಯಾಯ ಗ್ರೌಂಡಿಂಗ್ಫ್ಲಾಟ್ ಕೇಬಲ್ ಉದ್ದವನ್ನು ಕಡಿಮೆ ನಂತರ 40 ಸೆಂಮೀ)

49- ಶಕ್ತಿ ಒದಗಿಸಲು ಕಂಟ್ರೋಲರ್ +12 V ವಿದ್ಯುತ್ತನ್ನು ಪೂರೈಕೆ (ಪರ್ಯಾಯಫ್ಲಾಟ್ ಕೇಬಲ್ ಉದ್ದವನ್ನು ನಿಯಂತ್ರಕ ಕಡಿಮೆ ನಂತರ 100cm)

50- ಶಕ್ತಿ ಒದಗಿಸಲು ಕಂಟ್ರೋಲರ್ +12 V ವಿದ್ಯುತ್ತನ್ನು ಪೂರೈಕೆ (ಪರ್ಯಾಯಫ್ಲಾಟ್ ಕೇಬಲ್ ಉದ್ದವನ್ನು ನಿಯಂತ್ರಕ ಕಡಿಮೆ ನಂತರ 100cm)

POWERಡಿಸಿ +12 ವಿ (3 - ಪಿನ್ ಸಾಕೆಟ್)

1- ಜಿಎನ್ಡಿ/ಮೈದಾನ/0V

2- ಜಿಎನ್ಡಿ/ಮೈದಾನ/0V

3– ವಿದ್ಯುತ್ ಪೂರೈಕೆ +12 V/0.5A (ಇನ್ಪುಟ್) ಯುಪಿಎಸ್

FRONTPANEL – ವಿಸ್ತರಣೆ ಫಲಕ ಸಾಕೆಟ್ (ಐಡಿಸಿ - 16) - ಕೇವಲ eHouse ಫಾರ್ವ್ಯವಸ್ಥೆಯ ಘಟಕಗಳು ಸಂಪರ್ಕ

1- +12 VDC ವಿದ್ಯುತ್ ಪೂರೈಕೆ (ಇನ್ಪುಟ್/ಔಟ್ಪುಟ್ ಗರಿಷ್ಠ 100mA) *

2- +12 VDC ವಿದ್ಯುತ್ ಪೂರೈಕೆ (ಇನ್ಪುಟ್/ಔಟ್ಪುಟ್ ಗರಿಷ್ಠ 100mA) *

3– ಡಿಜಿಟಲ್ ಔಟ್ಪುಟ್ ಯಾವುದೇ.34 (ಯಾವುದೇ ಚಾಲಕ ಇಲ್ಲದೆ)

4- ವಿಸಿಸಿ +3.3V ವಿದ್ಯುತ್ ಪೂರೈಕೆ (ಬಲಪಡಿಸುವ ಆಂತರಿಕ ಸ್ಥಿರಕಾರಿ ಔಟ್ಪುಟ್ಫಲಕ)

5- (ಕೆಳಗೆ ಕೆಂಪು ಸಂವೇದಕ ಇನ್ಪುಟ್ – IN ಐಆರ್ ; ನಲ್ಲಿ ಸಂಪರ್ಕ ಐಆರ್ ರಿಸೀವರ್ ಫಾರ್ಫಲಕ)

6- 8 ಎಡಿಸಿ (ERM ಬೋರ್ಡ್ ಅಥವಾ ಬಾಹ್ಯ ರಂದು ಐಚ್ಛಿಕ ಉಷ್ಣಾಂಶ ಸಂವೇದಕವುಮುಂದೆ ಫಲಕ)

7- TX1 (RS232 ಟಿಟಿಎಲ್ ಪ್ರಸಾರ) ಅಥವಾ ಫಲಕವನ್ನು, ಇತರ ಕಾರ್ಯಗಳು

8- RX1 (RS232 ಟಿಟಿಎಲ್ ಸ್ವೀಕರಿಸಲು) ಅಥವಾ ಫಲಕವನ್ನು ಇತರ ಕಾರ್ಯಗಳು

9- ERM ಮೇಲೆ 9 ಎಡಿಸಿ (ಐಚ್ಛಿಕ ಬೆಳಕಿನ ಮಟ್ಟ ಸಂವೇದಕ (phototransistor +)ಬೋರ್ಡ್ ಅಥವಾ ಬಾಹ್ಯ ಮುಂದೆ ಫಲಕ)

10- PWM 1 (PWM ಡಿಮ್ಮರ್ 1 ಅಥವಾ (RGB ಫಾರ್ ರೆಡ್) TTL – ವಿದ್ಯುತ್ ಇಲ್ಲದೆಚಾಲಕ) 3.3V/10mA (ಪವರ್ ಚಾಲಕ ಓಪ್ಟೋ ಆಫ್ ಎಲ್ಇಡಿ ನೇರ ಡ್ರೈವಿಗಾಗಿ - ಐಸೊಲೇಟರ್)

11- PWM 2 (PWM ಡಿಮ್ಮರ್ 2 ಅಥವಾ (RGB ಫಾರ್ ಗ್ರೀನ್) TTL – ವಿದ್ಯುತ್ ಇಲ್ಲದೆಚಾಲಕ) 3.3V/10mA (ಪವರ್ ಚಾಲಕ ಓಪ್ಟೋ ಆಫ್ ಎಲ್ಇಡಿ ನೇರ ಡ್ರೈವಿಗಾಗಿ - ಐಸೊಲೇಟರ್)

12- PWM 3 (PWM ಡಿಮ್ಮರ್ 3 ಅಥವಾ (RGB ಗೆ ಬ್ಲೂ) TTL – ವಿದ್ಯುತ್ ಇಲ್ಲದೆಚಾಲಕ) 3.3V/10mA (ಪವರ್ ಚಾಲಕ ಓಪ್ಟೋ ಆಫ್ ಎಲ್ಇಡಿ ನೇರ ಡ್ರೈವಿಗಾಗಿ - ಐಸೊಲೇಟರ್)

13- ಐಆರ್ ಹೊರ – ಇನ್ಫ್ರಾರೆಡ್ ಪ್ರೇಷಕ ಔಟ್ಪುಟ್ (ಐಆರ್ ಟ್ರಾನ್ಸ್ಮಿಟರ್ ಫಾರ್ +ರೆಸಿಸ್ಟರ್ 12V/100mA)

14- ಅನ್ನುರೀಸೆಟ್ – ನಿಯಂತ್ರಕ ರೀಸೆಟ್ (ಯಾವಾಗ ಜಿಎನ್ಡಿ ಕಡಿಮೆ)

15- ಜಿಎನ್ಡಿ/ಮೈದಾನ/0V *

16- ಜಿಎನ್ಡಿ/ಮೈದಾನ/0V *

*ಫ್ರಂಟ್ ಪ್ಯಾನಲ್ EthernetRoomManager ಶಕ್ತಿ ಒದಗಿಸಲು (ಇತರ ಡಿಸ್ಕನೆಕ್ಟ್ವಿದ್ಯುತ್ ಪೂರೈಕೆ ಸಂಪರ್ಕಗಳನ್ನು (+12 VDC) ಮತ್ತು ಉತ್ತಮ ಗ್ರೌಂಡಿಂಗ್ ಭರವಸೆವಿಶೇಷವಾಗಿ ಪ್ರತಿ ಸಾಧನಗಳು ಎತರ್ನೆಟ್ ರೂಟರ್

ಎತರ್ನೆಟ್- RJ45 ಸಾಕೆಟ್ - LAN (10MBs)

ಪ್ರಮಾಣಿತUTP ಜೊತೆ LAN ಸಾಕೆಟ್ RJ45 - 8 ಕೇಬಲ್.

ಬೆಳಕು– ಬೆಳಕಿನ ಸಂವೇದಕ (2 ಪಿನ್) – ಐಚ್ಛಿಕ ಬೆಳಕಿನ ಮಟ್ಟ ಸಂವೇದಕಪರ್ಯಾಯವಾಗಿ ಬಾಹ್ಯ ಫ್ರಂಟ್ ತಂಡದೊಂದಿಗೆ

1- ಜಿಎನ್ಡಿ/ಮೈದಾನ/0V

2– ಫೋಟೋ ಟ್ರಾನ್ಸಿಸ್ಟರ್ + (ಅಥವಾ ಇತರ ಬೆಳಕಿನ ಸೂಕ್ಷ್ಮ ಸಂವೇದಕ ಫೋಟೋಡಯೋಡ್ , 9 ಫೋಟೋ ರೋಧಕ) ಎಡಿಸಿ (ERM ಬೋರ್ಡ್ ಅಥವಾ ಐಚ್ಛಿಕ ಸಂವೇದಕಬಾಹ್ಯ ಫ್ರಂಟ್ ಸಮಿತಿ)

ತಾಪಮಾನ– ತಾಪಮಾನ ಸಂವೇದಕ (3 ಪಿನ್) – ಐಚ್ಛಿಕ ತಾಪಮಾನಬಾಹ್ಯ ಫ್ರಂಟ್ ಸಮಿತಿ (MCP9701 ಜೊತೆಗೆ ಪರ್ಯಾಯವಾಗಿ ಸಂವೇದಕ , MCP9700)

1- +3 , 3V ತಾಪಮಾನ ಸೆನ್ಸಾರ್ ವಿದ್ಯುತ್ ಪೂರೈಕೆ

2- 8 ಎಡಿಸಿ (ERM ಬೋರ್ಡ್ ಅಥವಾ ಬಾಹ್ಯ ರಂದು ಐಚ್ಛಿಕ ಉಷ್ಣಾಂಶ ಸಂವೇದಕವುಫ್ರಂಟ್ ಸಮಿತಿ)

3- ಜಿಎನ್ಡಿ/ಮೈದಾನ/0V

ಮಬ್ಬಾಗಿಸುವುದರ- ನೇರ ಡ್ರೈವ್ ಓಪ್ಟೋ ಫಾರ್ ಉತ್ಪನ್ನಗಳೆಂದರೆ PWM (5 ಪಿನ್) - ದಂಪತಿಗಳು (3.3V/10mA) ನಪವರ್ ಚಾಲಕಗಳು

1- PWM 1 (PWM ಡಿಮ್ಮರ್ ಯಾವುದೇ.1 ಅಥವಾ ಟಿಟಿಎಲ್ ಪ್ರಮಾಣಕ RGB ಮಬ್ಬಾಗಿಸುವುದರ ಕೆಂಪು)3.3V/10mA (ಓಪ್ಟೋ ನೇರ ಸಂಪರ್ಕವನ್ನು ಹರಡುವ ಡಯೋಡ್ ಫಾರ್ - ಐಸೊಲೇಟರ್- ಆನೋಡ್)

2- PWM 2 (PWM ಡಿಮ್ಮರ್ ಯಾವುದೇ.2 ಅಥವಾ ಟಿಟಿಎಲ್ ಪ್ರಮಾಣಕ RGB ಮಬ್ಬಾಗಿಸುವುದರ ಫಾರ್ ಗ್ರೀನ್)3.3V/10mA (ಓಪ್ಟೋ ನೇರ ಸಂಪರ್ಕವನ್ನು ಹರಡುವ ಡಯೋಡ್ ಫಾರ್ - ಐಸೊಲೇಟರ್- ಆನೋಡ್)

3- PWM 3 (PWM ಡಿಮ್ಮರ್ ಯಾವುದೇ.3 ಅಥವಾ ಟಿಟಿಎಲ್ ಪ್ರಮಾಣಕ RGB ಮಬ್ಬಾಗಿಸುವುದರ ಫಾರ್ ನೀಲಿ)3.3V/10mA (ಓಪ್ಟೋ ನೇರ ಸಂಪರ್ಕವನ್ನು ಹರಡುವ ಡಯೋಡ್ ಫಾರ್ - ಐಸೊಲೇಟರ್- ಆನೋಡ್)

4- ಜಿಎನ್ಡಿ/ಮೈದಾನ/0V - ಆಫ್ ಡಯೋಡುಗಳ ಹರಡುವ ಕ್ಯಾಥೋಡ್ಗಳುವಿದ್ಯುತ್ ಚಾಲಕಗಳಿಗಾಗಿ optoisolators *

5- +12 VDC ವಿದ್ಯುತ್ ಪೂರೈಕೆ (ಇನ್ಪುಟ್/ಔಟ್ಪುಟ್ 100mA) *

*ಡಿಮ್ಮರ್ ಪವರ್ ಚಾಲಕಗಳು (ಕಡಿತಗೊಳಿಸ ರಿಂದ EthernetRoomManager ಹಾಯಿಸುವಇತರ ವಿದ್ಯುತ್ ಪೂರೈಕೆ ಸಂಪರ್ಕಗಳನ್ನು (+12 VDC) ಉತ್ತಮ ಗ್ರೌಂಡಿಂಗ್ ಭರವಸೆವಿಶೇಷವಾಗಿ ಎತರ್ನೆಟ್ ರೂಟರ್ ಪ್ರತಿಯೊಂದು ಸಾಧನಗಳು.

ವಿಸ್ತರಣೆಸ್ಲಾಟ್ – ಸಾಧನಗಳನ್ನು ಸಂಪರ್ಕಿಸಲು ಮಾಡಬೇಡಿ

3.2 .EthernetHeatManager - ಬಾಯ್ಲರ್ ಕೋಣೆ ಮತ್ತು ಸೆಂಟ್ರಲ್ ಹೀಟ್ ನಿಯಂತ್ರಕ

EthernetHeatManagerಸ್ವಯಂ ಒಳಗೊಂಡಿರುವ ನಿಯಂತ್ರಕ ನಿರ್ವಹಿಸಲು ಹೊಂದಿದೆ:

- ಎಲ್ಲವೂಬಾಯ್ಲರ್ ಕೋಣೆ ವಿಷಯಗಳು ,
- ಕೇಂದ್ರದಶಾಖ ವ್ಯವಸ್ಥೆ ,
- ಪ್ರಕಟಿಸುವುದು ,
- ಚೇತರಿಸಿಕೊಳ್ಳುವಂತೆ ಮಾಡುವಿಕೆಏರ್ ನಿರ್ವಹಣಾ ವ್ಯವಸ್ಥೆಗಳು.

ಸಾಧನಅತ್ಯಂತ ಮುಂದುವರಿದ ತಾಪನ ಮತ್ತು ತಂಪಾಗಿಸುವ ಅನುಸ್ಥಾಪನ ನಿಯಂತ್ರಿಸಲು ಮತ್ತು ಮಾಡಬಹುದುಒಟ್ಟಿಗೆ ಬಳಕೆ ಉಚಿತ ಮತ್ತು ಚಿಪ್ ಶಕ್ತಿ ಮೂಲಗಳು ಗಂಭೀರವಾಗಿ ಕಡಿಮೆಗೊಳಿಸುತ್ತದೆತಾಪನದ ವೆಚ್ಚಗಳು ಮತ್ತು ತಂಪಾಗಿಸುವ , ವೆಚ್ಚಗಳ ಹಿಂದಿರುಗಿಸುವ ಸಾಧ್ಯವಾಯಿತು ಏನು1 ಅನುಸ್ಥಾಪನೆಯನ್ನು - 3 ವರ್ಷಗಳ.

ಕಾರಣಬೃಹತ್ ಕಾರ್ಯವನ್ನು EthernetHeatManager ಯಾವುದೇ ಗೆ ಅಳವಡಿಸಿಕೊಳ್ಳಲು ಮಾಡಬಹುದುಅನುಸ್ಥಾಪನ ಸಂರಚನಾ ಬಿಸಿಮಾಡಿ/ತಂಪುಗೊಳಿಸುವ.

ಮುಖ್ಯಸಮಾರಂಭ:

- ಹಂಡೆ(ಯಾವುದೇ ರೀತಿಯ) ಮೇಲೆ/ನಿಯಂತ್ರಣವನ್ನು , ಇಂಧನ ಪೂರೈಕೆ ಡ್ರೈವ್ ಅಶಕ್ತಗೊಳಿಸಿ , ವಿದ್ಯುತ್ ಅಶಕ್ತಗೊಳಿಸಿ ,eHouse ಇಂಧನವನ್ನು ಪೂರೈಕೆ ಅತಿಕ್ರಮಿಸಲಾಗುವುದಿಲ್ಲ.
- ದೀಪೋತ್ಸವನೀರು ಜಾಕೆಟ್ ಮತ್ತು/ಅಥವಾ ಹಾಟ್ ಏರ್ ಹಂಚಿಕೆ (ಹ್ಯಾಡ್) ವ್ಯವಸ್ಥೆಯೊಂದಿಗೆ , ನೀರುಗುಟ್ಟು ಹೊರಗೆಡಹು , ಸಹಾಯಕ ಅಭಿಮಾನಿಗಳು , ಕಳ್ಳ ನಿಯಂತ್ರಣ ಹೊಂದಿತ್ತು ,
- ಪ್ರಕಟಿಸುವುದುAMALVA REGO HV400 ಅಥವಾ C1 ಸಹವರ್ತಿತ್ವವನ್ನು ಮತ್ತು ಚೇತರಿಕೆ ಬೆಂಬಲನಿಯಂತ್ರಕ (RS232 ಇಂಟರ್ಫೇಸ್ ರೂಪಿಸಲು ಮೇಲೆ ಮುಂದುವರಿದ ನಿಯಂತ್ರಣ) ,
- ಗ್ರೌಂಡ್ಶಾಖ ವಿನಿಮಯ (ಫೇ) ಅಭಿಮಾನಿ ,
- ನೀರುವಾತಾಯನ ವ್ಯವಸ್ಥೆಗೆ ಹೀಟರ್/ಕೂಲರ್ ಪಂಪ್ ,
- ಆನುಷಂಗಿಕಚೇತರಿಕೆ ಬೆಂಬಲಕ್ಕಾಗಿ ಅಭಿಮಾನಿ ನಿಯಂತ್ರಣ ,
- ಮೂಲಭೂತಇತರ ಚೇತರಿಸಿಕೊಳ್ಳುವವ ರೀತಿಯ ನಿಯಂತ್ರಣ (ಸ್ಪೀಡ್ 1 ರಂದು/ಆಫ್ , ವೇಗ 2 , ಸ್ಪೀಡ್ 3ಶಾಖ ವಿನಿಮಯಕಾರಕ ಬೈಪಾಸ್ , ಸಹಾಯಕ ಅಭಿಮಾನಿಗಳು , ನೀರಿನ ತಂಪಾದ , ಹೀಟರು , ಫೇ ,ಏರ್ deriver.
- ನಿಯಂತ್ರಿಸಲುಸರ್ವೋ ಮೋಟಾರ್ ಏರ್ Deriver/ಫೇ.
- ನೀರುತಾಪಕ (ಕಾಯಿಸುವ ವಾಯು ಕೊಠಡಿಗಳಿದ್ದು ಹೊರಕಳಿಸಬೇಕು , ವಿದ್ಯುತ್ ಮರದ ನಿಯಂತ್ರಿಸಲುಗಾಳಿಯ ತಾಪಮಾನವು ಸರಿಹೊಂದಿಸುವ ವಿಧಾನಗಳನ್ನು ಕಟೌಟ್).
- ಬಿಸಿಕೇಂದ್ರ ತಾಪನ ಮತ್ತು ಬಿಸಿ ನೀರಿನ ವಾಟರ್ ಬಫರ್ ನಿರ್ವಹಣೆಅನುಸ್ಥಾಪನ , ಬಿಸಿ ಮಟ್ಟದ ಸೂಚಕ ,
- ಸೂರ್ಯನವ್ಯವಸ್ಥೆ (ನಿಯಂತ್ರಣ ನೀರಿನ ಪಂಪ್) ,
- ರಣಭೇರಿತಾಪಮಾನ ಮೇಲೆ ಸೂಚಕಗಳು: ಬಾಯ್ಲರ್ , ದೀಪೋತ್ಸವ , ಸೌರಮಂಡಲ.

ನಿಯಂತ್ರಕಅಳತೆ ಮತ್ತು ಕೆಳಗಿನ ತಾಪಮಾನ ನಿಯಂತ್ರಿಸುವ:

- ನೀರುದೀಪೋತ್ಸವ ನ ಜಾಕೆಟ್ (1) - ಪಂಪ್ ನಿಯಂತ್ರಣ ,
- ನೀರುದೀಪೋತ್ಸವ ನ ಜಾಕೆಟ್ (2) (ಹಿಂದಿನ ಸೆನ್ಸಾರ್ ಅಪ್) ,
- ದೀಪೋತ್ಸವಸಂವಹನ (ಹ್ಯಾಡ್ ವ್ಯವಸ್ಥೆಯ ಬಿಸಿ ಗಾಳಿಯ ತಾಪಮಾನ) ,
- ಹಂಡೆನೀರು ಜಾಕೆಟ್ (ಪಂಪ್ ನಿಯಂತ್ರಣ) ,
- ಬಿಸಿನೀರಿನ ಬಫರ್ ಟಾಪ್ (90 % ಎತ್ತರದ) ,
- ಬಿಸಿನೀರಿನ ಬಫರ್ ಮಧ್ಯಮ (50 % ಎತ್ತರದ) ,
- ಬಿಸಿನೀರಿನ ಬಫರ್ ಕೆಳಗೆ (10 % ಎತ್ತರದ) ,
- ನೀರುಸೌರಮಂಡಲದ (ಪಂಪ್ ಕಂಟ್ರೋಲ್ ಗಾಗಿ) ,
- ಏರ್ವಾತಾಯನ ವ್ಯವಸ್ಥೆಗೆ Deriver ಬಾಹ್ಯ ಏರ್ ತಾಪಮಾನ ,
- ಫೇಗಾಳಿ ಗಾಳಿ ತಾಪಮಾನ ,
- ಒದಗಿಸುಚೇತರಿಸಿಕೊಳ್ಳುವವ ತಾಪಮಾನವು ಏರ್ (ಕ್ಲೀನ್) ,
- ನಿಷ್ಕಾಸಮನೆ ತಾಪಮಾನ ಗಾಳಿಯ (ಡರ್ಟಿ) ,
- ಚೇತರಿಸಿಕೊಳ್ಳುವವಔಟ್ಪುಟ್ ಏರ್ ತಾಪಮಾನ - ಕೊಠಡಿ (ಕ್ಲೀನ್) ಮೇಲೆ ಬೀಸಿದ್ದು ,
- ಬಿಸಿವಿದ್ಯುತ್ ಮೂರು ರೀತಿಯಲ್ಲಿ ಕಟೌಟ್ ನಿಯಂತ್ರಿಸುವ ವಾಟರ್ ಹೀಟರ್ ನಂತರ ವಾಯುತಾಪಮಾನ ಹೊಂದಾಣಿಕೆಗಳನ್ನು

ಫಾರ್ ,

3.2.1.EthernetHeatManager ಉತ್ಪಾದನೆ.

3ಉತ್ಪಾದನೆ - ದೀಪೋತ್ಸವ ಸ್ಥಿತಿ (ಸ್ಥಿತಿ ಲ್ಯಾಂಪ್ ಗೆ) ಹಸಿರು/ಹಳದಿ/ಕೆಂಪು

ದೀಪಗಳುಸಂಯೋಜನೆಯನ್ನು ನೀರು ಜಾಕೆಟ್ ಮತ್ತು ಸಂವಹನ ತಾಪಮಾನಗಳ ಅವಲಂಬಿತವಾಗಿರುತ್ತದೆ.

Tjacket- ಅಳತೆ ನೀರು ಜಾಕೆಟ್ ತಾಪಮಾನ (ದುಪ್ಪಟ್ಟಾಯಿತು)

Tconv -ದೀಪೋತ್ಸವ ಮೇಲೆ ಮಾಪನ ಸಂವಹನ ತಾಪಮಾನ

ಎಲ್ಲವೂಆಫ್- Tconv <" Conv.ಆಫ್ " * , ಮತ್ತುTjacket <" ಕೆಂಪು ಮತ್ತು " *.

ಹಸುರುಹೊಳೆಯುವ - ಖಾಲಿ ದೀಪೋತ್ಸವ ಅಥವಾ ದೂರ ತಿರಸ್ಕಾರ ಮೊದಲದುವುಗಳಿಂದ ಕುಂದಿಸು(Tjacket <" ಹಸಿರು ಮತ್ತು " *) ಮತ್ತು (ಮತ್ತು " Conv.ಆಫ್ " * <Tconv <" Conv." ರಂದು ; *)

ಹಸುರುನಿರಂತರ - " ಹಸಿರು ಮತ್ತು " * < Tjacket <" ಹಳದಿ ಮತ್ತು " * - " ಅಂಚು " *

ಹಸುರುಮತ್ತು ಹಳದಿ - " ಹಳದಿ ಮತ್ತು " * - " ಅಂಚು "* < Tjacket <" ಹಳದಿ ಮತ್ತು " * + " ಅಂಚು " *

ಹಳದಿಯ - " ಹಳದಿ ಮತ್ತು " * + " ಅಂಚು "* < Tjacket <" ಕೆಂಪು ಮತ್ತು " * - " ಅಂಚು " *

ಹಳದಿಯಮತ್ತು ಕೆಂಪು - " ಕೆಂಪು ಮತ್ತು " * - " ಅಂಚು "* < Tjacket <" ಕೆಂಪು ಮತ್ತು " * + " ಅಂಚು " *

ಕೆಂಪು - " ಕೆಂಪು ಮತ್ತು " * +" ಅಂಚು " * < Tjacket <" ಅಲಾರ್ಮ್ ಮತ್ತು " *

ಕೆಂಪುಹೊಳೆಯುವ - Tjacket> = " ಅಲಾರ್ಮ್ ಮತ್ತು " *

ದೀಪೋತ್ಸವನೀರನ್ನು ಪಂಪ್ (ದೀಪೋತ್ಸವ ನೀರು ಜಾಕೆಟ್ ಮತ್ತು ಹಾಟ್ ವಾಟರ್ ಬಫರ್ ನಡುವೆ).

Tjacket= ಸರಾಸರಿ (ಟಿ ಜಾಕೆಟ್ 1 ಮತ್ತು ಟಿ ಜಾಕೆಟ್ 2) ಮಾಪನ

Tconvದೀಪೋತ್ಸವ ಮೇಲೆ = ಅಳತೆ ಸಂವಹನ ತಾಪಮಾನ

Tjacket>" ದೀಪೋತ್ಸವ PUMP " * ಮತ್ತು Tconv>" Conv.ಆಫ್ "* (ದೀಪೋತ್ಸವ ಬಿಸಿ ಇದೆ) **(ಪಂಪ್ ರಂದು)**

Tjacket<" ದೀಪೋತ್ಸವ PUMP " * **- " ಅಂಚು " *(ಪಂಪ್ ಆಫ್)**

ಹಂಡೆನೀರನ್ನು ಪಂಪ್ (ಬಾಯ್ಲರ್ ನೀರು ಜಾಕೆಟ್ ಮತ್ತು ಹಾಟ್ ವಾಟರ್ ಬಫರ್ ನಡುವೆ)

Tboiler>" ಹಂಡೆಪಂಪ್ ಮತ್ತು " * **(ಪಂಪ್ ರಂದು)**

Tboiler <" ಹಂಡೆಪಂಪ್ ಮತ್ತು " * - " ಅಂಚು " * **(ಪಂಪ್ ಆಫ್)**

ಹಂಡೆಆನ್/ಆಫ್ ಹಾಟ್ ವಾಟರ್ ಬಫರ್ಗಳ ತಾಪಮಾನ ನಿಯಂತ್ರಿಸಲ್ಪಡುತ್ತದೆ.

TBM- ಬಫರ್ ಮಧ್ಯಮ ಮಾಪನ ತಾಪಮಾನ

TBM>" Min ಟಿ " * **(ಬಾಯ್ಲರ್ OFF)**

TBM<" Min ಟಿ " * - " ಅಂಚು " * ಮತ್ತು ಸೌರ ಆಪ್ಟಿಮೈಸೇಶನ್ ಆಫ್ **(ಮೇಲೆ ಬಾಯ್ಲರ್)**

ಚೇತರಿಸಿಕೊಳ್ಳುವವ(/ ಆಫ್ ಗಾಳಿ).

ಛಾಯೆ- ಸೆಂಟ್ರಲ್ ತಾಪಕ ಆಂತರಿಕ ರೂಮ್ ಟೆಂಪರೇಚರ್ ಸಂವೇದಕವನ್ನು ಮಾಪನ

ಛಾಯೆ>" ಟಿ ವಿನಂತಿಸಿದ ಮತ್ತು " * **(ತಾಪಕ ಮೋಡ್ - ಹೊರಬಿಡುವುದರಕೈಯಿಂದ ಅಥವಾ ಪೂರ್ಣ ಸ್ವಯಂ ಮೋಡ್) ,**

ಛಾಯೆ<" ಟಿ ವಿನಂತಿಸಿದ ಮತ್ತು " * - " ಅಂಚು " * **(ತಾಪಕಮೋಡ್ - ಕೈಯಿಂದ ಅಥವಾ ಪೂರ್ಣ ಸ್ವಯಂ ಕ್ರಮದಲ್ಲಿ ವೆಂಟ್) ,**

ಛಾಯೆ>" ಟಿ ವಿನಂತಿಸಿದ ಮತ್ತು " * **(ಕೂಲಿಂಗ್ ಮೋಡ್ - ಕೈಪಿಡಿ ತೆರಪಿನಅಥವಾ ಪೂರ್ಣ ಸ್ವಯಂ ಮೋಡ್) ,**

ಛಾಯೆ<" ಟಿ ವಿನಂತಿಸಿದ ಮತ್ತು " * - " ಅಂಚು " * **(ಕೂಲಿಂಗ್ಮೋಡ್ -) ಕೈಯಿಂದ ಅಥವಾ ಪೂರ್ಣ ಸ್ವಯಂ ಮೋಡ್ ಹೊರಬಿಡುವುದರ.**

ಚೇತರಿಸಿಕೊಳ್ಳುವವ(ಮಟ್ಟ 1/ಮಟ್ಟ 2/ಮಟ್ಟ 3).

ನಿಯಂತ್ರಿಸುವಕೈಯಿಂದ ಅಥವಾ ಶೆಡ್ಯೂಲರ ನಿಂದ ಗಾಳಿ ಮಟ್ಟ.

ನೀರುಹೀಟರ್ ಪಂಪ್ (ಬಫರ್ ಮತ್ತು ಹೀಟರ್ ನಡುವೆ).

ಛಾಯೆ- ಸೆಂಟ್ರಲ್ ತಾಪಕ ಆಂತರಿಕ ರೂಮ್ ಟೆಂಪರೇಚರ್ ಸಂವೇದಕವನ್ನು ಮಾಪನ

ಛಾಯೆ< ಟಿ * ವಿನಂತಿಸಲಾಗಿದೆ - ಅಂಚು * **(ತಾಪಕ ಮೋಡ್ -) ಮೇಲೆ ಪಂಪ್**

ಛಾಯೆ> ಟಿ * ವಿನಂತಿಸಲಾಗಿದೆ **(ಪಂಪ್ OFF)**

(*)ಫೇ ಫಾರ್ ವಾಟರ್ ಹೀಟರ್/ಕೂಲರ್ ಪಂಪ್.

ಗುಟ್ಟು ಹೊರಗೆಡಹುಆನ್ ಮಾಡುವಾಗ ಗಾಳಿ , ಫೇ ಮೂಲಕ ಚೇತರಿಕೆ ಚಾಲನೆಯಲ್ಲಿರುವ ಮತ್ತುಹೆಚ್ಚುವರಿ ಷರತ್ತುಗಳು:

- ಕೈಯಿಂದ ಮಾಡುವ ಕೆಲಸಮೋಡ್ (" ತಂಪಾದ/ಹೀಟರ್ ಮತ್ತು " * ಆಯ್ಕೆಯನ್ನು ಸಕ್ರಿಯ ಹೊಂದಿಸಲಾಗಿಲ್ಲHeatManager ಆಫ್ ಪ್ರೋಗ್ರಾಮ್.
- ಪೂರ್ಣಆಟೋ ವಿಧಾನ ಅಗತ್ಯವಿದೆ ಸ್ವಯಂಚಾಲಿತವಾಗಿ ವೇಳೆ ಆಯ್ಕೆ ಅಥವಾ ಕೆಲವು ಶಕ್ತಿ ಪಡೆಯಲುಉಳಿತಾಯ.
- ಬೇಷರತ್ತಾದವಾತಾಯನ ಇದು ಅಗತ್ಯವಿದೆ ಸ್ವಯಂಚಾಲಿತವಾಗಿ ವೇಳೆ ಆಯ್ಕೆ ಅಥವಾ ಕೆಲವು ಶಕ್ತಿ ಪಡೆಯಲುಉಳಿತಾಯ.

ಮೂರುರೀತಿಯಲ್ಲಿ ಕಟೌಟ್ ನಿಯಂತ್ರಣ (+) (ಹಾಟ್ ವಾಟರ್ ಬಫರ್ ಮತ್ತು ವಾಟರ್ ಹೀಟರ್ ನಡುವೆ).

Theat- ವಾಟರ್ ಹೀಟರ್ ನಂತರ ಏರ್ ಮಾಪನ ತಾಪಮಾನ.

Theat>" ಟಿ ಹೀಟರ್ ಮತ್ತು " * **(ಆಫ್)**

Theat<" ಟಿ ಹೀಟರ್ ಮತ್ತು " * - " ಅಂಚು " * **(ತಾತ್ಕಾಲಿಕ) ರಂದು** ತಾಪನ ಕ್ರಮದಲ್ಲಿ ಗಾಳಿ ಸಂದರ್ಭದಲ್ಲಿ.

ಮೂರುರೀತಿಯಲ್ಲಿ ಕಟೌಟ್ ನಿಯಂತ್ರಣ (-) (ಹಾಟ್ ವಾಟರ್ ಬಫರ್ ಮತ್ತು ವಾಟರ್ ಹೀಟರ್ ನಡುವೆ).

Theat- ವಾಟರ್ ಹೀಟರ್ ನಂತರ ಏರ್ ಮಾಪನ ತಾಪಮಾನ.

Theat>" ಟಿ ಹೀಟರ್ ಮತ್ತು " * **(ಮೇಲೆ ತಾತ್ಕಾಲಿಕ)** ಕಾಲದಲ್ಲಿತಾಪನ ಕ್ರಮದಲ್ಲಿ ವಾತಾಯನ.

Theat<" ಟಿ ಹೀಟರ್ ಮತ್ತು " * - " ಟಿ ಹಿಸ್ಟರಿ " * **(ಆಫ್)**

ವಿಶಿಷ್ಟವಾದಅಂದಾಜು ಕ್ರಮಾವಳಿಯ ನಿಯಂತ್ರಣ ಆಂದೋಲನದಲ್ಲಿ ಬಾರಿಗೆ ಜಾರಿಗೆ ತರಲಾಯಿತುಮೇಲೆ ಅಪೇಕ್ಷಿತ ಮಟ್ಟದಲ್ಲಿ ಹೀಟರ್ ತಾಪಮಾನ ಇರಿಸಿಕೊಳ್ಳಲು ವಿದ್ಯುತ್ ಕಟೌಟ್ಟಾಟ್ ವಾಟರ್ ಬಫರ್ ತಾಪಮಾನ , ಡೆಲ್ಟಾ ತಾಪಮಾನ ಹೀಗೆ.

ಸೂರ್ಯನವ್ಯವಸ್ಥೆಯ ವಾಟರ್ ಪಂಪ್ (ಸೌರ ವ್ಯವಸ್ಥೆ ಮತ್ತು ಹಾಟ್ ವಾಟರ್ ಬಫರ್ ನಡುವೆ).

ಟಿಸೌರ (ಅಳತೆ)>" ಟಿ ಸೌರ ಹಾಗೂ " * **(ಮೇಲೆ) ,**

ಟಿಸೌರ (ಅಳತೆ) <" ಟಿ ಸೌರ ಹಾಗೂ " * - " ಅಂಚು " * **(ಆಫ್) ,**

ಹಂಡೆಪವರ್ (ರಂದು/ಆಫ್).

ಕ್ಯಾನ್ವೇಸಿಗೆಯಲ್ಲಿ ಬಾಯ್ಲರ್ ಮಹತ್ವದ ವಿದ್ಯುತ್ ಬಳಸಲಾಗುತ್ತದೆ , ಇತ್ಯಾದಿ.

ಹಂಡೆನಿಷ್ಕ್ರಿಯಗೊಳಿಸಲು ಇಂಧನ ಪೂರೈಕೆ ಡ್ರೈವ್ (ರಂದು/ಆಫ್).

ಇಂಧನಪೂರೈಕೆ ಡ್ರೈವ್ ಬಾಹ್ಯವಾಗಿ HeatManager ಇ ನಿಷ್ಕ್ರಿಯಗೊಳಿಸಲಾಗಿದೆ ಮಾಡಬಹುದು.ಗ್ರಾಂ.ಫ್ಲಾ ಷ್ಬಾಯ್ಲರ್ ಬೆಂಕಿಯ ಸ್ಥಳದಲ್ಲಿ ಇಂಧನ ಔಟ್.ವಿಶೇಷವಾಗಿ ಘನ ಇಂಧನಗಳಿಗೆಡ್ರೈವ್.

ಸ್ವಯಂಚಾಲನೆಯ ಸ್ತಂಭನಇಂಧನ ಪೂರೈಕೆ ಡ್ರೈವ್ (ರಂದು/ಆಫ್).

ಇಂಧನಪೂರೈಕೆ ಡ್ರೈವ್ ಬಾಹ್ಯವಾಗಿ HeatManager ಇ ಅತಿಕ್ರಮಿಸಬಹುದಾಗಿದೆ.ಗ್ರಾಂ.ಲೋಡ್ ಗಾಗಿಇಂಧನ ಮೊದಲ ಬಾರಿಗೆ ಅಥವಾ ಫ್ಲಾಶ್ ನಂತರ ಔಟ್.ವಿಶೇಷವಾಗಿ ಘನ ಇಂಧನಗಳಿಗೆಡ್ರೈವ್.

ದೀಪೋತ್ಸವಹಾಟ್ ಏರ್ ಹಂಚಿಕೆ ಊದಿ ಆಕಾರ ಕೊಡುವವನು (ವ್ಯವಸ್ಥೆಯನ್ನು ಹೊಂದಿತ್ತು)

Tconvದೀಪೋತ್ಸವ ಮೇಲೆ ಲಂಬಗಮನದ = ಮಾಪನ ತಾಪಮಾನದ ಮೌಲ್ಯ.

Tconv>" Conv." ರಂದು ; * **(ರಂದು)** ,

Tconv<" Conv.ಆಫ್ " * **(ಆಫ್)** .

ಬಿಸಿವಾಟರ್ ಬಫರ್ ಸ್ಥಿತಿ.

ಟಿಬಿಡಿ ,TBM , Tbt - ಕ್ರಮವಾಗಿ ಬಫರ್ ಮಾಪನ ಮಾಡಿದ ಶಾಖದ (ಕೆಳಗೆ , ಮಧ್ಯ ,ಮೇಲಕ್ಕೆ).

ಟಿಬಿಡಿ>" ಟಿ ಬಫರ್ ನಿಮಿಷ ಮತ್ತು " * (ನಿರಂತರ ಬೆಳಕು)

ಟಿಸರಾಸರಿ ಬಫರ್> 100 % ಸಮಯ ಹೋಲಿಸುವುದು ಆಫ್ ಸಣ್ಣ ಸಮಯ.

ಟಿಸರಾಸರಿ ಬಫರ್ < 100 % ಆಫ್ ಸಮಯದ ಮೇಲೆ ಪ್ರಮಾಣಾನುಗುಣ.

TIME_ON0.ನಂತರ ಕೆಳಗಿನ 2 ಸೆಕೆಂಡು ಮತ್ತು TIME_OFF (Tbt + TBM)/2 45 ಸಿ - ಸಾಕಾಗುವುದಿಲ್ಲಬಿಸಿ ನೀರಿನ.

TIME_ON= TIME_OFF 0.2 ಸೆಕೆಂಡು (Tbt) <" ಟಿ ಹೀಟರ್ ಮತ್ತು " * +5 ಸಿ ಅಲ್ಲತಾಪನ ಸಾಕಷ್ಟು ಉಷ್ಣತೆ (ವಾಟರ್ ಹೀಟರ್ ಪೂರೈಕೆ).

ಹಂಡೆರಣಭೇರಿ.

ಟಿಬಾಯ್ಲರ್ ಮಾಪನ>" ಟಿ ಎಚ್ಚರಿಕೆಯ ಮತ್ತು " * **(ರಂದು)**

ಟಿಬಾಯ್ಲರ್ ಅಳತೆ <" ಟಿ ಎಚ್ಚರಿಕೆಯ ಮತ್ತು " * **(ಆಫ್)**

*" ರಿಂದ ಹೆಸರಿಸುವ ಬಳಸಿ ; eHouse.ಎಕ್ಸ್ ಮತ್ತು " ಅಪ್ಲಿಕೇಶನ್ ನಿಯತಾಂಕಗಳನ್ನು.

3.2.2.EthernetHeatManager ಕ್ರಿಯೆಗಳು.

EthernetHeatManagerತಾಪನ ಮೀಸಲಾಗಿದೆ ನಿಯಂತ್ರಕ , ತಂಪಾಗಿಸುವ , ವಾತಾಯನ ಕೆಲಸಅನೇಕ ವಿಧಾನಗಳು.ಇತರ ಕನಿಷ್ಠ ಮಾನವ ಪೂರ್ಣ ಕಾರ್ಯಗಳನ್ನು ಸಾಧಿಸಲುಪರಸ್ಪರ ಕ್ರಿಯೆ , ಘಟನೆಯ ಮೀಸಲಾಗಿರುವ ಸೆಟ್ ವ್ಯಾಖ್ಯಾನಿಸಲಾಗಿತ್ತು , ಅದರ ಎಲ್ಲಾ ನಿರ್ವಹಿಸಲುಕ್ರಿಯೆಗಳು.ಕೈಯಿಂದಲೇ ಅಥವಾ ಮುಂದುವರಿದ ಶೆಡ್ಯೂಲರ (248 ಚಾಲನೆಯಾಗಬಲ್ಲದುಸ್ಥಾನಗಳು) eHouse ಇತರ ಸಾಧನಗಳಲ್ಲಿ ಮಾಹಿತಿ EthernetHeatManager ರೂಪಿಸಲುವ್ಯವಸ್ಥೆ.

ಘಟನೆಗಳು: EthernetHeatManager ಆಫ್

- ಹಂಡೆ(ಮ್ಯಾನುಯಲ್ ಬಾಯ್ಲರ್ ರಂದು ರಂದು - ಶಾಖ ನಿಯತಾಂಕಗಳನ್ನು ಇನ್ನೂ ಪರೀಕ್ಷಿಸಲಾಗುತ್ತದೆ , ಆದ್ದರಿಂದಬಳಕೆಯ ಬಾಯ್ಲರ್ ಯಾವುದೇ ಅದನ್ನು) ಸ್ವಲ್ಪ ಆಫ್ ಮಾಡಲಾಗುತ್ತದೆ ,
- ಹಂಡೆಆಫ್ (ಮ್ಯಾನುಯಲ್ ಬಾಯ್ಲರ್ ಆಫ್ - ಶಾಖ ನಿಯತಾಂಕಗಳನ್ನು ಇನ್ನೂ ಪರೀಕ್ಷಿಸಲಾಗುತ್ತದೆ ,ಬಳಕೆಯ ಬಾಯ್ಲರ್ ಅಗತ್ಯವಿದೆ ವೇಳೆ ಆದ್ದರಿಂದ ಆನ್ ಮಾಡಲಾಗುತ್ತದೆಸ್ವಲ್ಪ) ,
- ನಿಷ್ಕ್ರಿಯಗೊಳಿಸಿಇಂಧನ ಪೂರೈಕೆ ಡ್ರೈವ್ (ಘನ ಇಂಧನ ಬಾಯ್ಲರ್ ಗೆ) ,
- ಸಕ್ರಿಯಗೊಳಿಸಿಇಂಧನ ಪೂರೈಕೆ ಡ್ರೈವ್ (- - - - - - - - - - - - - - - | | -) ,
- ಸ್ವಯಂಚಾಲನೆಯ ಸ್ತಂಭನ(ಮೇಲೆ ಇಂಧನ ಸರಬರಾಜು ಡ್ರೈವ್ - - - - - - - - - - - - - - - | | -) ,
- ಸ್ವಯಂಚಾಲನೆಯ ಸ್ತಂಭನಇಂಧನ ಪೂರೈಕೆ (ಓಡಿಸಲು - - - - - - - - - - - - - - - | | -) ,
- ಪ್ರಕಟಿಸುವುದು(ಗಾಳಿ ,) ಮೇಲೆ ಚೇತರಿಸಿಕೊಳ್ಳುವವ ,
- ಪ್ರಕಟಿಸುವುದುಆಫ್ (ಗಾಳಿ ಆಫ್ ಮಾಡಿ , ಚೇತರಿಸಿಕೊಳ್ಳುವವ , ಮತ್ತು ಎಲ್ಲಾ ಸಹಾಯಕಸಾಧನಗಳು) ,
- ತಾಪನವಿದ್ಯುತ್ ಮೂರು ವಿಧಾನಗಳಲ್ಲಿ ಮ್ಯಾಕ್ಸ್ (ಹೊಂದಿಸಲಾಗುತ್ತಿದೆ ಗರಿಷ್ಠ ತಾಪಮಾನ) ವಾಟರ್ ಹೀಟರ್ ಫಾರ್ ಕಟೌಟ್ ,
- ತಾಪನವಿದ್ಯುತ್ ಮೂರು ವಿಧಾನಗಳಲ್ಲಿ ನಿಮಿಷ (ಹೊಂದಿಸಲಾಗುತ್ತಿದೆ ನಿಮಿಷ ತಾಪಮಾನ) ವಾಟರ್ ಹೀಟರ್ ಫಾರ್ ಕಟೌಟ್ ಮತ್ತು ಪಂಪ್ ಆಫ್ ,
- ತಾಪನನೀರನ್ನು ಮೂರು ರೀತಿಯಲ್ಲಿ ಕಟೌಟ್ ನ + (ಮ್ಯಾನುಯಲ್ ಹೆಚ್ಚಿನ ಸ್ಥಾನಹೀಟರ್) ,
- ತಾಪನ - ನೀರನ್ನು ಮೂರು ರೀತಿಯಲ್ಲಿ ಕಟೌಟ್ ಆಫ್ (ಮ್ಯಾನುಯಲ್ ಕಡಿಮೆ ಸ್ಥಾನಹೀಟರ್) ,
- ತಿರುಗಿಬಾಯ್ಲರ್ ಪಂಪ್ ಮೇಲೆ (ಮ್ಯಾನುಯಲ್ ಸದ್ಯಕ್ಕೆ ಬಾಯ್ಲರ್ ಫಾರ್ ಪಂಪ್ ಆನ್) ,
- ತಿರುಗಿಬಾಯ್ಲರ್ ಪಂಪ್ ಆಫ್ (ಮ್ಯಾನುಯಲ್ ಬಾಯ್ಲರ್ ಫಾರ್ ಪಂಪ್ ಆಫ್ ಮಾಡಲು) ,
- ತಿರುಗಿಬಾನ್ಫೈರ್ ಪಂಪ್ ಮೇಲೆ (ಮ್ಯಾನುಯಲ್ ಸದ್ಯಕ್ಕೆ ದೀಪೋತ್ಸವ ಫಾರ್ ಪಂಪ್ ಆನ್) ,
- ತಿರುಗಿದೀಪೋತ್ಸವ ಪಂಪ್ ಆಫ್ (ಮ್ಯಾನುಯಲ್ ದೀಪೋತ್ಸವ ಫಾರ್ ಪಂಪ್ ಆಫ್ ಮಾಡಲು) ,
- ಹೀಟರುಮೇಲೆ ಪಂಪ್ (ಹೀಟರ್ ಫಾರ್ ಪಂಪ್ ಮೇಲೆ ಮ್ಯಾನುಯಲ್ ತಿರುಗಿಸುವುದು) ,
- ಹೀಟರು(ಮ್ಯಾನುಯಲ್ ಹೀಟರ್ ಫಾರ್ ಪಂಪ್ ಆಫ್ ಮಾಡಲು) ಆಫ್ ಪಂಪ್ ,
- ಮತ್ತೆ ಜೋಡಿಸುಬಾಯ್ಲರ್ ಬಳಕೆ ಎಚ್ಚರಿಕೆ ಬಾಯ್ಲರ್ ಕ್ಲಿಯರಿಂಗ್ (ಮರುಹೊಂದಿಸಿ ಅಲಾರ್ಮ್ ಕೌಂಟರ್ಕೊನೆಯ ಪರ್ಜ್ ರಿಂದ) ,
- ಮತ್ತೆ ಜೋಡಿಸುಅಲಾರ್ಮ್ ಲೋಡ್ (ಬಾಯ್ಲರ್ ಬಳಕೆ ಮರುಹೊಂದಿಸಿ ಅಲಾರ್ಮ್ ಕೌಂಟರ್ ನಿಂದಕೊನೆಯ ಇಂಧನ ಲೋಡ್) ,
- ತಿರುಗಿಬಾಯ್ಲರ್ ಪವರ್ ಸಪ್ಲೈ (ಬಾಯ್ಲರ್ ಪವರ್ ಸಪ್ಲೈ ಮೇಲೆ ಮ್ಯಾನುಯಲ್ ತಿರುವು) ರಂದು ,

- ತಿರುಗಿಬಾಯ್ಲರ್ ಪವರ್ ಸಪ್ಲೈ (ಮ್ಯಾನುಯಲ್ ಬಾಯ್ಲರ್ ಪವರ್ ಸಪ್ಲೈ ಆಫ್) ಆಫ್ ,
- PWM1 * + (PWM 1 ಉತ್ಪತ್ತಿಯಲ್ಲಿ ಹೆಚ್ಚಳ ಮಟ್ಟ) ,
- PWM2 * + (PWM 2 ಉತ್ಪತ್ತಿಯಲ್ಲಿ ಹೆಚ್ಚಳ ಮಟ್ಟ) ,
- PWM3 * + (PWM 3 ಉತ್ಪತ್ತಿಯಲ್ಲಿ ಹೆಚ್ಚಳ ಮಟ್ಟ) ,
- PWM1 * - (PWM 1 ಉತ್ಪಾದನೆಗಳ ಮೇಲೆ ಮಟ್ಟದಲ್ಲಿ ಇಳಿಕೆ) ,
- PWM2 * - (PWM 2 ಉತ್ಪಾದನೆಗಳ ಮೇಲೆ ಮಟ್ಟದಲ್ಲಿ ಇಳಿಕೆ) ,
- PWM3 * - (PWM 3 ಉತ್ಪಾದನೆಗಳ ಮೇಲೆ ಮಟ್ಟದಲ್ಲಿ ಇಳಿಕೆ) ,
- ಆಜ್ಞೆಕಾರ್ಯಕ್ರಮ ಬದಲಾವಣೆ (ಗರಿಷ್ಠ 24 , ಎಲ್ಲಾ HeatManager ವಿಧಾನದ ನಿಯತಾಂಕಗಳು ಮತ್ತುತಾಪಮಾನ ಮಟ್ಟಗಳು , ಪ್ರತಿ ವೈಯಕ್ತಿಕವಾಗಿ ಪ್ರೋಗ್ರಾಮ್ ಮಾಡಬಹುದಾಗಿದೆಪ್ರೋಗ್ರಾಂ).

*PWM ಹೆಚ್ಚುವರಿ ಅಭಿಮಾನಿಗಳು ಡಿಸಿ ಅಥವಾ ನಿಯಂತ್ರಿಸಲ್ಪಡುತ್ತದೆ ಸಾಧನಗಳ ನಿಯಂತ್ರಿಸಬಹುದು(ನಾಡಿ ಅಗಲ ಸಮನ್ವಯಗೊಳಿಸಲ್ಪಟ್ಟಿರುತ್ತದೆ ಇನ್ಪುಟ್).ಹೆಚ್ಚುವರಿ ವಿದ್ಯುತ್ ಚಾಲಕ ಅಗತ್ಯವಿದೆಓಪ್ಟೋ ಜೊತೆ - ಪ್ರತ್ಯೇಕೀಕರಣ.

ಸಮರ್ಪಿಸಿದಚೇತರಿಸಿಕೊಳ್ಳುವವ ಕ್ರಿಯೆಗಳು (AMALVA REGO - 400) ಅಥವಾ ಇತರೆ (*)

- ಚೇತರಿಸಿಕೊಳ್ಳುವವ(*) ನಿಲ್ಲಿಸಿ (ಆಫ್) ,
- ಚೇತರಿಸಿಕೊಳ್ಳುವವ(ರಂದು) (*) ಪ್ರಾರಂಭಿಸಿ ,
- ಚೇತರಿಸಿಕೊಳ್ಳುವವಬೇಸಿಗೆ (*) (ಹೀಟ್ ಎಕ್ಸ್ಚೇಂಜ್ ನಿಷ್ಕ್ರಿಯಗೊಳಿಸಿ) ,
- ಚೇತರಿಸಿಕೊಳ್ಳುವವಚಳಿಗಾಲದಲ್ಲಿ (*) (ಹೀಟ್ ಎಕ್ಸ್ಚೇಂಜ್ ಸಕ್ರಿಯಗೊಳಿಸಿ) ,
- ಚೇತರಿಸಿಕೊಳ್ಳುವವಆಟೋ (ಚೇತರಿಸಿಕೊಳ್ಳುವವ ಸ್ವಯಂಚಾಲಿತ ಮೋಡ್ - ಆಂತರಿಕ ಸೆಟ್ಟಿಂಗ್ಗಳನ್ನು ಬಳಸಿಚೇತರಿಸಿಕೊಳ್ಳುವವ ಮತ್ತು ಶೆಡ್ಯೂಲರ) ,
- ಚೇತರಿಸಿಕೊಳ್ಳುವವಮ್ಯಾನುಯಲ್ (ಮ್ಯಾನುಯಲ್ ಮೋಡ್ - ಚೇತರಿಸಿಕೊಳ್ಳುವವ ಅದಕ್ಕೆ ಬಾಹ್ಯವಾಗಿ ನಿಯಂತ್ರಿಸಬಹುದು **HeatManager**) ,
- ಚೇತರಿಸಿಕೊಳ್ಳುವವಟಿ.ಆಂತರಿಕ 15 ಸಿ (ಟಿ ಅನುಸ್ಥಾಪಿಸಲಾದ ಹೆಚ್ಚುವರಿ ಕೊಠಡಿ ರಲ್ಲಿ ಮನವಿಚೇತರಿಸಿಕೊಳ್ಳುವವ ತಾಪಮಾನವನ್ನು ಸೆನ್ಸರ್) ,
- ಚೇತರಿಸಿಕೊಳ್ಳುವವಟಿ.ಆಂತರಿಕ 16 ಸಿ ,
- ಚೇತರಿಸಿಕೊಳ್ಳುವವಟಿ.ಆಂತರಿಕ 17 ಸಿ ,
- ಚೇತರಿಸಿಕೊಳ್ಳುವವಟಿ.ಆಂತರಿಕ 18 ಸಿ ,
- ಚೇತರಿಸಿಕೊಳ್ಳುವವಟಿ.ಆಂತರಿಕ 19 ಸಿ ,
- ಚೇತರಿಸಿಕೊಳ್ಳುವವಟಿ.ಆಂತರಿಕ 20 ಸಿ ,
- ಚೇತರಿಸಿಕೊಳ್ಳುವವಟಿ.ಆಂತರಿಕ 21 ಸಿ ,
- ಚೇತರಿಸಿಕೊಳ್ಳುವವಟಿ.ಆಂತರಿಕ 22 ಸಿ ,
- ಚೇತರಿಸಿಕೊಳ್ಳುವವಟಿ.ಆಂತರಿಕ 23 ಸಿ ,
- ಚೇತರಿಸಿಕೊಳ್ಳುವವಟಿ.ಆಂತರಿಕ 24 ಸಿ ,
- ಚೇತರಿಸಿಕೊಳ್ಳುವವಟಿ.ಆಂತರಿಕ 25 ಸಿ ,
- ಚೇತರಿಸಿಕೊಳ್ಳುವವಹಂತ 1 (*) (ಕನಿಷ್ಠತಮ) ,
- ಚೇತರಿಸಿಕೊಳ್ಳುವವಹಂತ 2 (*) (ಮಧ್ಯಮ) ,
- ಚೇತರಿಸಿಕೊಳ್ಳುವವಮಟ್ಟ 3 (*) (ಗರಿಷ್ಠ) ,
- ಚೇತರಿಸಿಕೊಳ್ಳುವವಹಂತ 0 (*) (ಆಫ್) ,
- ಚೇತರಿಸಿಕೊಳ್ಳುವವಟಿ.0 ಔಟ್ ಸಿ (ಹೊಂದಿಸಲಾಗುತ್ತಿದೆ ತಾಪಮಾನ ಎಂದು ಯಾವ ಕೊಠಡಿ ಮೇಲೆ ಬೀಸಿದ್ದುಆನ್ ನಿಯಂತ್ರಿಸಲ್ಪಡುತ್ತದೆ ಮತ್ತು ಆಫ್ ಆಂತರಿಕ ರೋಟರ್ ಶಾಖ ವಿನಿಮಯಕಾರಕಮತ್ತು ಆಂತರಿಕ ವಿದ್ಯುತ್ ಹೀಟರ್ ವೇಳೆ wasn'T ಅಥವಾ ನಿಷ್ಕ್ರಿಯಗೊಳಿಸಲಾಗಿದೆಸಂಪರ್ಕ)
- ಚೇತರಿಸಿಕೊಳ್ಳುವವಟಿ.1 ಸಿ ಔಟ್ ,
- ಚೇತರಿಸಿಕೊಳ್ಳುವವಟಿ.2 ಸಿ ಔಟ್ ,
- ಚೇತರಿಸಿಕೊಳ್ಳುವವಟಿ.3 ಸಿ ಔಟ್ ,
- ಚೇತರಿಸಿಕೊಳ್ಳುವವಟಿ.4 ಸಿ ಔಟ್ ,
- ಚೇತರಿಸಿಕೊಳ್ಳುವವಟಿ.ಸಿ 5 ಔಟ್ ,
- ಚೇತರಿಸಿಕೊಳ್ಳುವವಟಿ.ಸಿ 6 ಔಟ್ ,
- ಚೇತರಿಸಿಕೊಳ್ಳುವವಟಿ.7 ಸಿ ಔಟ್ ,
- ಚೇತರಿಸಿಕೊಳ್ಳುವವಟಿ.8 ಸಿ ಔಟ್ ,
- ಚೇತರಿಸಿಕೊಳ್ಳುವವಟಿ.9 ಸಿ ಔಟ್ ,

- ಚೇತರಿಸಿಕೊಳ್ಳುವವಟಿ.10 ಸಿ ,
- ಚೇತರಿಸಿಕೊಳ್ಳುವವಟಿ.11 ಸಿ ಔಟ್ ,
- ಚೇತರಿಸಿಕೊಳ್ಳುವವಟಿ.ಔಟ್ 12 ಸಿ ,
- ಚೇತರಿಸಿಕೊಳ್ಳುವವಟಿ.ಸಿ 13 ಔಟ್ ,
- ಚೇತರಿಸಿಕೊಳ್ಳುವವಟಿ.ಸಿ 14 ಔಟ್ ,
- ಚೇತರಿಸಿಕೊಳ್ಳುವವಟಿ.ಸಿ 15 ಔಟ್ ,
- ಚೇತರಿಸಿಕೊಳ್ಳುವವಟಿ.ಔಟ್ 16 ಸಿ ,
- ಚೇತರಿಸಿಕೊಳ್ಳುವವಟಿ.17 ಸಿ ಔಟ್ ,
- ಚೇತರಿಸಿಕೊಳ್ಳುವವಟಿ.18 ಸಿ ಔಟ್ ,
- ಚೇತರಿಸಿಕೊಳ್ಳುವವಟಿ.19 ಸಿ ಔಟ್ ,
- ಚೇತರಿಸಿಕೊಳ್ಳುವವಟಿ.20 ಸಿ ಔಟ್ ,
- ಚೇತರಿಸಿಕೊಳ್ಳುವವಟಿ.ಔಟ್ 21 ಸಿ ,
- ಚೇತರಿಸಿಕೊಳ್ಳುವವಟಿ.22 ಸಿ ಔಟ್ ,
- ಚೇತರಿಸಿಕೊಳ್ಳುವವಟಿ.23 ಸಿ ಔಟ್ ,
- ಚೇತರಿಸಿಕೊಳ್ಳುವವಟಿ.24 ಸಿ ಔಟ್ ,
- ಚೇತರಿಸಿಕೊಳ್ಳುವವಟಿ.25 ಸಿ ಔಟ್ ,
- ಚೇತರಿಸಿಕೊಳ್ಳುವವಟಿ.26 ಸಿ ಔಟ್ ,
- ಚೇತರಿಸಿಕೊಳ್ಳುವವಟಿ.27 ಔಟ್ ಸಿ ,
- ಚೇತರಿಸಿಕೊಳ್ಳುವವಟಿ.28 ಔಟ್ ಸಿ ,
- ಚೇತರಿಸಿಕೊಳ್ಳುವವಟಿ.29 ಸಿ ಔಟ್ ,
- ಚೇತರಿಸಿಕೊಳ್ಳುವವಟಿ.30 ಸಿ ಔಟ್.

(*)ಚೇತರಿಸಿಕೊಳ್ಳುವವ ನೇರ ನಿಯಂತ್ರಣವನ್ನು ಆಂತರಿಕ ಆಗಿ ಹಸ್ತಕ್ಷೇಪದ ಅಗತ್ಯವಿರುತ್ತದೆಚೇತರಿಸಿಕೊಳ್ಳುವವ ಆಫ್ ಸರ್ಕ್ಯೂಟ್ (ಅಭಿಮಾನಿಗಳಿಗೆ ನೇರ ಸಂಪರ್ಕ , ಬೈಪಾಸ್ , ವೇಗTrafo , ಇತ್ಯಾದಿ.

iSysಕಂಪನಿಯು ಈ ಕ್ರಮದಲ್ಲಿ ಉದ್ಭವಿಸುವ ಯಾವುದೇ ಹಾನಿ ಜವಾಬ್ದಾರನಾಗಿರುವುದಿಲ್ಲಕೆಲಸ.

ಚೇತರಿಸಿಕೊಳ್ಳುವವAmalva HeatManager ವಿಸ್ತರಣೆ ಸ್ಲಾಟ್ ಕೇಬಲ್ ಸಂಪರ್ಕ (UART2) ಅಗತ್ಯವಿದೆನಿರ್ಮಿಸಿದ ಅನುಕ್ರಮಿತ ಪೋರ್ಟಿಗೆ - REGO ಬೋರ್ಡ್ ಇನ್.

ಸಮಂಜಸವಾದಗ್ರೌಂಡಿಂಗ್ ಸಾಧನಗಳ ರಕ್ಷಣೆ ಎರಡೂ ರಚಿಸಬೇಕು.

EthernetHeatManagerಉಪೇಕ್ಷಿತ ಕೆಲಸಕ್ಕೆ 24 ಕಾರ್ಯಕ್ರಮಗಳನ್ನು ಬೆಂಬಲಿಸುತ್ತದೆ.ಪ್ರತಿ ಪ್ರೋಗ್ರಾಂ ಎಲ್ಲಾ ಹೊಂದಿರುತ್ತವೆತಾಪಮಾನ ಮಟ್ಟಗಳು , ಪ್ರಕಟಿಸುವುದು , ಚೇತರಿಕೆ ವಿಧಾನಗಳು .EthernetHeatManager ಸ್ವಯಂಚಾಲಿತವಾಗಿ ತಾಪನದ ಮತ್ತು ವಾತಾಯನ ಹೊಂದಿಸಿಹೆಚ್ಚಿನ ಆರ್ಥಿಕ ರೀತಿಯಲ್ಲಿ ಬಯಸಿದ ತಾಪಮಾನಕ್ಕೆ ಪಡೆಯಲು ನಿಯತಾಂಕಗಳನ್ನು.ಎಲ್ಲವೂಪಂಪ್ ಸ್ವಯಂಚಾಲಿತವಾಗಿ ಮೇಲ್ವಿಚಾರಣೆ programed ಮಟ್ಟಗಳಲ್ಲಿ/ಆಫ್ ಮಾಡಲಾಗುತ್ತದೆತಾಪಮಾನ.

ಕಾರ್ಯಕ್ರಮಗಳುldquo ಮತ್ತು ಕೈಯಿಂದಲೇ ರನ್ ಮಾಡಬಹುದು ; eHouse " ಅಪ್ಲಿಕೇಶನ್ ಅಥವಾ ರನ್ಸ್ವಯಂಚಾಲಿತವಾಗಿ ಮುಂದುವರಿದ ಶೆಡ್ಯೂಲರ ಸೀಸನ್ನಿನ ಅವಕಾಶ , ತಿಂಗಳು ,ಸಮಯ , ಇತ್ಯಾದಿ ಕೇಂದ್ರ ತಾಪನ ವ್ಯವಸ್ಥೆಯನ್ನು ನಿಯಂತ್ರಿಸುವ ಹೊಂದಾಣಿಕೆಗಳು ಮತ್ತುಪ್ರಕಟಿಸುವುದು.

3.2.3.ಪ್ರಕಟಿಸುವುದು , ಚೇತರಿಸಕೊಳ್ಳುವಂತೆ ಮಾಡುವಿಕೆ , ತಾಪನ ,ತಂಪಾಗಿಸುವ ವಿಧಾನಗಳು.

ಬಿಸಿದೀಪೋತ್ಸವ (ಹೊಂದಿದ್ದ) ರಿಂದ ಏರ್ ವಿತರಣೆ - ಸ್ವಯಂಚಾಲಿತವಾಗಿ ಆನ್ ಇದೆಮತ್ತು ಸ್ವತಂತ್ರವಾಗಿ ತಾಪನ ಇತರ ಪರಿಸ್ಥಿತಿಗಳು ಮತ್ತು ತಂಪಾಗಿಸುವ , ವೇಳೆದೀಪೋತ್ಸವ ತಾಪನ ಮತ್ತು ಈ ಆಯ್ಕೆಯನ್ನು ಪ್ರಸ್ತುತ ಪ್ರೋಗ್ರಾಂಗೆ ಸಕ್ರಿಯವಾಗಿದೆHeatManager.

ಕೈಯಿಂದ ಮಾಡುವ ಕೆಲಸಮೋಡ್ - ಪ್ರತಿ ನಿಯತಾಂಕಗಳನ್ನು: ಗಾಳಿ , ಚೇತರಿಸಕೊಳ್ಳುವಂತೆ ಮಾಡುವಿಕೆ , ತಾಪನ ,ತಂಪಾಗಿಸುವ , (ಗಾಳಿ ಮಟ್ಟದ ಕಾರ್ಯಕ್ರಮ ಸೆಟ್ಟಿಂಗ್ಗಳಲ್ಲಿ ಕೈಯಾರೆ ಪೂರ್ವಹೊಂದಿಕೆಯನ್ನು ಗಳು ,ತಂಪಾಗಿಸುವ , ತಾಪನ , ಚೇತರಿಸಿಕೊಳ್ಳುವವ ಶಾಖ

ವಿನಿಮಯಕಾರಕ , ಭೂಮಿಯ ಶಾಖದ ವಿನಿಮಯಕಾರಕ ,ತಾಪನದ ತಾಪಮಾನ , ತಾಪಮಾನ ವಿನಂತಿಸಿದ.

ಇಂಚುಗಳುತಾಪನ ಸಮಯದಲ್ಲಿ ಎಲ್ಲೆ ಮೀರಿ ಹೆಜ್ಜೆ ಇಡು ಆಂತರಿಕ ಕೊಠಡಿ ತಾಪಮಾನದಲ್ಲಿ ಸಂದರ್ಭದಲ್ಲಿ -ಪ್ರಕಟಿಸುವುದು , ಬಿಸಿ ಚೇತರಿಕೆ , ಮತ್ತು ಸಹಾಯಕ ಕಾರ್ಯ ತಡೆಯಲಾಗುತ್ತದೆಆಂತರಿಕ ಕೊಠಡಿ ತಾಪಮಾನದಲ್ಲಿ ಮೌಲ್ಯ ಮತ್ತು“ಕೆಳಗೆ ಯಾವಾಗ ಮತ್ತು ಪುನರಾರಂಭಿಸಿ ; ಟಿಕೋರಿಕೆಯ ” * - “ ಅಂಚು ” *.

ಪೂರ್ಣಆಟೋ ಕ್ರಮ - ಗಾಳಿ ಮತ್ತು ಹೀಟರ್ ಉಷ್ಣಾಂಶದ ಅಗತ್ಯವಿದೆ ಮಟ್ಟದಪ್ರೋಗ್ರಾಂ ಸೆಟ್ಟಿಂಗ್ಗಳಲ್ಲಿ ಪೂರ್ವಹೊಂದಿಕೆಯನ್ನು ಗಳು.ಎಲ್ಲಾ ಇತರ ಸೆಟ್ಟಿಂಗ್ಗಳನ್ನು ಹೊಂದಿಸಲಾಗಿದೆಸ್ವಯಂಚಾಲಿತವಾಗಿ ಕೋಣೆಯಲ್ಲಿ ವಿನಂತಿಸಿದ ತಾಪಮಾನ ನಿರ್ವಹಿಸಲು , ಬಿಸಿಮಾಡುವುದರಿಂದಅಥವಾ ತಂಪು.ತಾಪನ ಸಮಯದಲ್ಲಿ , HeatManager ಮೇಲೆ ಹೀಟರ್ ತಾಪಮಾನ ಇಡುತ್ತದೆಪ್ರೋಗ್ರಾಮ್ಡ್ ಮಟ್ಟದ , ವಿದ್ಯುತ್ ಮೂರು ರೀತಿಯಲ್ಲಿ ಕಟೌಟ್ ಹೊಂದಾಣಿಕೆ.HeatManagerಬಳಸಲಾದ ಶಕ್ತಿ ಕಡಿಮೆ ವೆಚ್ಚ ಅಗತ್ಯವಿರುವ ತಾಪಮಾನ ನಿರ್ವಹಿಸುತ್ತದೆ ,ಸ್ವಯಂಚಾಲಿತವಾಗಿ ಅಭಿಮಾನಿಗಳು ಸಹಾಯಕ ಸಾಧನಗಳಲ್ಲಿ ಮತ್ತು ಸ್ವಿಚ್ ಆಫ್ , ನೆಲದಉಷ್ಣ ವಿನಿಮಯಕ , ತಂಪಾದ , ಹೀಟರು.ವಿನಂತಿಸಿದ ಎಲ್ಲೆ ಮೀರಿ ಹೆಜ್ಜೆ ಇಡು ಸಂದರ್ಭದಲ್ಲಿತಾಪಮಾನ ವಾತಾಯನ , ತಾಪಕ ಮತ್ತು ಎಲ್ಲಾ ಸಹಾಯಕ ಸಾಧನಗಳನ್ನು ನಿಲ್ದಾಣಗಳು .ಪ್ರಕಟಿಸುವುದು , ಚೇತರಿಸಕೊಳ್ಳುವಂತೆ ಮಾಡುವಿಕೆ , ತಾಪನ ಮತ್ತೆ ಮಾಡಿದಾಗ ಆಂತರಿಕ ಕೊಠಡಿಉಷ್ಣತೆ ಮತ್ತು“ಡ್ರಾಪ್ಸ್ ; ಟಿ ಕೋರಿಕೆಯ ” * - “ ಅಂಚು ”*.

ಇಂಚುಗಳುಕೆಳಗೆ “ ಡ್ರಾಪ್ ಆಂತರಿಕ ಕೊಠಡಿ ತಾಪಮಾನದಲ್ಲಿ ಸಂದರ್ಭದಲ್ಲಿ ಮೋಡ್ ತಂಪುಗೊಳಿಸುವ ; ಟಿಕೋರಿಕೆಯ ” * - “ ಅಂಚು ” * ಗಾಳಿ ,ಚೇತರಿಸಕೊಳ್ಳುವಂತೆ ಮಾಡುವಿಕೆ , ತಂಪಾಗಿಸುವ ಮತ್ತು ಸಹಾಯಕ ಸಾಧನಗಳನ್ನು ಸಹ ನಿಲ್ಲಿಸಲು.ತಮ್ಮ ಗಳುಪುನರಾರಂಭವಾದಾಗ ತಾಪಮಾನ ಎಲ್ಲೆ ಮೀರಿ ಹೆಜ್ಜೆ ಇಡು “ ಟಿ ಕೋರಿಕೆಯ ” * ಮೌಲ್ಯ.

ಬೇಷರತ್ತಾದವಾತಾಯನ ಮೋಡ್. ಬೇಷರತ್ತಾದ ವಾತಾಯನ ಮೋಡ್ ರೂಪ ಬಂದಿದೆಪೂರ್ಣ ಸ್ವಯಂ ಮೋಡ್ - ನಿರಂತರ ಗಾಳಿ ಮತ್ತು ಚೇತರಿಕೆ ಜೊತೆ .ಪ್ರಕಟಿಸುವುದು , ಚೇತರಿಕೆ ಆಂತರಿಕ ನಿರ್ವಹಿಸುವುದು ಸಾರ್ವಕಾಲಿಕ ಕೆಲಸಅಪೇಕ್ಷಿತ ಮಟ್ಟದಲ್ಲಿ ಕೊಠಡಿ ತಾಪಮಾನದಲ್ಲಿ.ಆಂತರಿಕ ಕೋಣೆಯ ಸಂದರ್ಭದಲ್ಲಿತಾಪನ ಕ್ರಮದ ಸಮಯದಲ್ಲಿ ತಾಪಮಾನವು ಎಲ್ಲೆ ಮೀರಿ ಹೆಜ್ಜೆ ಇಡು , ಅಥವಾ ಸಮಯದಲ್ಲಿ ಕೆಳಗೆ ಬಿಡಿತಂಪಾಗಿಸುವ ಮೋಡ್ ಹೀಟರ್ , ತಂಪಾದ , ಪ್ರಕಟಿಸುವುದು , ಸಹಾಯಕ ಸಾಧನಗಳನ್ನು ಸೆಟ್ಇಂಧನ ಉಳಿತಾಯ ವಿಧಾನ , ಮತ್ತು ವಾತಾಯನ ಹೊಡೆತಗಳ ಸೂಕ್ತ ಗಾಳಿಯಿಂದ ಸ್ವಚ್ಛಗೊಳಿಸಲುಕೋಣೆಯಲ್ಲಿ ವಿನಂತಿಸಿದ ಟಿ ಸರಿಸುಮಾರು ಸಮಾನ ತಾಪಮಾನ.ಬಾಹ್ಯತಾಪಮಾನ ಪರಿಗಣಿಸಲಾಗುತ್ತದೆ , ವ್ಯವಸ್ಥೆಯ ದಕ್ಷತೆ ಹೆಚ್ಚಿಸಲು.

HeatManagerಮಾಡ್ಯೂಲ್ ಪಿನ್ಗಳು ಸ್ಥಳ.

<u>ಕನೆಕ್ಟರ್J4 - ಅನಲಾಗ್ ಒಳಹರಿವು (ಐಡಿಸಿ - ನೇರ ಸಂಪರ್ಕ ತಾಪಮಾನ ಸಂವೇದಕಗಳನ್ನು 20)(LM335)</u>

<u>ಸಂವೇದಕJ4 ವಿವರಣೆ ಉಷ್ಣಾಂಶ ಸಂವೇದಕವು ಪಿನ್</u>

ಗ್ರೌಂಡ್- ಎಲ್ಲಾ LM335 ಸಂಪರ್ಕಿಸಲು ಜಿಎನ್ಡಿ (0V) 1 ಸಾಮಾನ್ಯ ಪಿನ್ತಾಪಮಾನ ಸಂವೇದಕಗಳನ್ನು

ಗ್ರೌಂಡ್- ಎಲ್ಲಾ LM335 ಸಂಪರ್ಕಿಸಲು ಜಿಎನ್ಡಿ (0V) 2 ಸಾಮಾನ್ಯ ಪಿನ್ತಾಪಮಾನ ಸಂವೇದಕಗಳನ್ನು

ADC_Buffer_Middle 3 50 %ಬಿಸಿನೀರಿನ ಬಫರ್ ಎತ್ತರವನ್ನು (ನಿಯಂತ್ರಣ ತಾಪನ ಪ್ರಕ್ರಿಯೆಯು)

ADC_External_N 4 ಬಾಹ್ಯಉತ್ತರ ತಾಪಮಾನ.

ADC_External_S 5 ಬಾಹ್ಯದಕ್ಷಿಣ ತಾಪಮಾನ.

ADC_Solar 6 ಸೌರವ್ಯವಸ್ಥೆ (ತುದಿಯನ್ನು).

ADC_Buffer_Top7 90 % ಹಾಟ್ ವಾಟರ್ ಬಫರ್ ಎತ್ತರವನ್ನು (ನಿಯಂತ್ರಣ ತಾಪನ ಪ್ರಕ್ರಿಯೆಯು).

ADC_Boiler 8 ವಾಟರ್ಬಾಯ್ಲರ್ ಜಾಕೆಟ್ - ಔಟ್ಪುಟ್ ಪೈಪ್ (ಬಾಯ್ಲರ್ ಪಂಪ್ ನಿಯಂತ್ರಿಸುವ).

ADC_GHE 9 ಗ್ರೌಂಡ್ಶಾಖ ವಿನಿಮಯಕಾರಕ (ಪೂರ್ಣ ಆಟೋ ಫೇ ನಿಯಂತ್ರಣ

ಅಥವಾಬೇಷರತ್ತಾದ ವಾತಾಯನ ವಿಧಾನಗಳು)

ADC_Buffer_Bottom 10 10 %ಹಾಟ್ ವಾಟರ್ ಬಫರ್ ಎತ್ತರವನ್ನು (ನಿಯಂತ್ರಣ ತಾಪನ ಪ್ರಕ್ರಿಯೆಯು)

ADC_Bonfire_Jacket 11 ವಾಟರ್ದೀಪೋತ್ಸವ 1 ಜಾಕೆಟ್ (ಔಟ್ಪುಟ್ ಪೈಪ್ ಆಗಿರಬಹುದು)

ADC_Recu_Input 12 ಚೇತರಿಸಿಕೊಳ್ಳುವವಇನ್ಪುಟ್ ಸ್ವಷ್ಟ ಏರ್

ADC_Bonfire_Convection13 ಮೇಲೆ ದೀಪೋತ್ಸವ (ಚಿಮಣಿ ಕೊಳವೆ ಕೆಲವು Cm)

(ಬಳಸಲಾಗುತ್ತದೆಹಾಟ್ ಏರ್ ಹಂಚಿಕೆ ಮತ್ತು ದೀಪೋತ್ಸವ ಸ್ಥಿತಿಯನ್ನು)

ADC_Recu_Out 14 ಚೇತರಿಸಿಕೊಳ್ಳುವವ(ಸ್ವಷ್ಟ ಗಾಳಿಯಲ್ಲಿ ಮನೆ ಸರಬರಾಜು) ಔಟ್

ADC_Bonfire_Jacketದೀಪೋತ್ಸವ 2 2 15 ವಾಟರ್ ಜಾಕೆಟ್ (ಔಟ್ಪುಟ್ ಪೈಪ್ ಆಗಿರಬಹುದು)

ADC_Heater 16 ನೆಲೆಗೊಂಡಿರುವವಾಟರ್ ಹೀಟರ್ ನಂತರ ಗಾಳಿಯಲ್ಲಿ ಸುಮಾರು 1 ಮೀಟರ್ (ಹೀಟರ್ ಹೊಂದಾಣಿಕೆ ಫಾರ್

ವಿದ್ಯುತ್ ಮೂರು ರೀತಿಯಲ್ಲಿ ಕಟೌಟ್ ತಾಪಮಾನ)

ADC_Internal 17 ಆಂತರಿಕಉಲ್ಲೇಖಕ್ಕಾಗಿ ಕೊಠಡಿಯ ತಾಪಮಾನದಲ್ಲಿ (ಚಳಿಗಾಲದ ಕೊಠಡಿ)

ADC_Recu_Exhaust 18 ಏರ್ಮನೆ (ಏರ್ ತೆರಪಿನ ಕೊಳವೆಯೊಳಗಿನ ಇದೆ) ದಣಿದಿತ್ತು

ವಿಸಿಸಿ(+5 ವಿ - ಸ್ಥಿರವಾಗಿರುವ) 19 ವಿಸಿಸಿ (ಸ್ಥಿರಕಾರಿ ರೂಪಿಸಲು ಉತ್ಪತ್ತಿಯನ್ನು +5 ವಿ) ಗೇಅನಲಾಗ್ ಹಾಯಿಸುವ

ಸಂವೇದಕಗಳು(ಸಂಪರ್ಕ ಇಲ್ಲ)

ವಿಸಿಸಿ(+5 ವಿ - ಸ್ಥಿರವಾಗಿರುವ) 20 ವಿಸಿಸಿ (ಸ್ಥಿರಕಾರಿ ರೂಪಿಸಲು ಉತ್ಪತ್ತಿಯನ್ನು +5 ವಿ) ಗೇಅನಲಾಗ್ ಹಾಯಿಸುವ

ಸಂವೇದಕಗಳು(ಸಂಪರ್ಕ ಇಲ್ಲ)

ಕನೆಕ್ಟರ್J5 - HeatManager ಉತ್ಪಾದನೆ (ಐಡಿಸಿ - 40 , 50)

ಉತ್ಪಾದನೆNR ವಿವರಣೆ ಹೊರ ಹೆಸರಿಸಿ

NR ಪಿನ್

ರಿಲೇ J5

Bonfire_Pump 1 3 ವ್ಯಾನಿಟೀಸ್ನೀರನ್ನು ಪಂಪ್ ಸಂಪರ್ಕ

Heating_plus 24 ವಿದ್ಯುತ್ ಮೂರು ರೀತಿಯಲ್ಲಿ ಕಟೌಟ್ ಕಂಟ್ರೋಲ್ + (ಹೆಚ್ಚುತ್ತಿರುವ ತಾಪ)

Heating_minus 35 ವಿದ್ಯುತ್ ಮೂರು ರೀತಿಯಲ್ಲಿ ಕಟೌಟ್ ನಿಯಂತ್ರಣ - (ಟೆಂಪ್ ಕಡಿಮೆ)

Boiler_Power 4 6 ಟನ್ಬಾಯ್ಲರ್ ವಿದ್ಯುತ್ ಪೂರೈಕೆಯ

Fuel_supply_Control_Enable 5 7 ನಿಷ್ಕ್ರಿಯಗೊಳಿಸಿಇಂಧನ ಪೂರೈಕೆ ಡ್ರೈವ್

Heater_Pump 6 8 ವಾಟಹೀಟರ್ ಪಂಪ್ ಸಂಪರ್ಕ

Fuel_supply_Override 7 9 ಶಿಲ್ಪಇಂಧನ ಪೂರೈಕೆ ಡ್ರೈವ್ ನಿಯಂತ್ರಣ

Boiler_Pump 8 10 ಬಾಯ್ಲನೀರಿನ ಪಂಪ್

FAN_HAD 9 11 ಹಾಟ್ದೀಪೋತ್ಸವ ವಾಯು ವಿತರಣೆ (ಅಭಿಮಾನಿ ಸಂಪರ್ಕ)

FAN_AUX_Recuಚೇತರಿಸಿಕೊಳ್ಳುವವ 10 12 ಹೆಚ್ಚುವರಿ ಸಹಾಯಕ ಅಭಿಮಾನಿ (ಹೆಚ್ಚಿಸಲುವಾತಾಯನ ಸಾಮರ್ಥ್ಯವನ್ನು)

FAN_Bonfire 11 13 ಸಹಾಯಕದೀಪೋತ್ಸವ ಫ್ಯಾನಿನ (ಗುರುತ್ವ ಬರ ಸಾಕಾಗುವುದಿಲ್ಲ ವೇಳೆ)

Bypass_HE_Yes 12 14 ಚೇತರಿಸಿಕೊಳ್ಳುವವಆಫ್ ಶಾಖ ವಿನಿಮಯಕಾರಕ (ಅಥವಾ ಸರ್ವೋ ಮೋಟಾರ್ ನ ದಾಟಿ ಸ್ಥಾನ)

Recu_Power_On 13 15 ಚೇತರಿಸಿಕೊಳ್ಳುವವಚೇತರಿಸಿಕೊಳ್ಳುವವ ನೇರ ನಿಯಂತ್ರಣಕ್ಕೆ ಅಧಿಕಾರಕ್ಕೆ.

Cooler_Heater_Pump 14 16 ವಾಟಮೂಲಕ ವಾತಾಯನ ವ್ಯವಸ್ಥೆಗೆ ಹೀಟರ್/ತಂಪಾದ ಪಂಪ್ ಸಂಪರ್ಕ

ನೆಲದಉಷ್ಣ ವಿನಿಮಯಕ.

FAN_GHE 15 ಆಕ್ಸಿಲರಿ 17ಭೂಮಿಯ ಶಾಖದ ವಿನಿಮಯಕಾರಕ ಮೂಲಕ ಗಾಳಿಯ ಹರಿವನ್ನು ಹೆಚ್ಚಿಸುವ ಅಭಿಮಾನಿ.

Boiler_On 16 18ಬಾಯ್ಲರ್ ನಿಯಂತ್ರಿಸುವ ಇನ್ಪುಟ್ (ಆನ್/ಆಫ್).

Solar_Pump 17 19 ಸೋಲಾರ್ವ್ಯವಸ್ಥೆಯ ನೀರಿನ ಪಂಪ್.

Bypass_HE_No 18 20 ಚೇತರಿಸಿಕೊಳ್ಳುವವಮೇಲೆ ಶಾಖ ವಿನಿಮಯಕಾರಕ (ಅಥವಾ ಸರ್ವೋ ಮೋಟಾರ್ ನ ದಾಟಿ ಸ್ಥಾನ).

Servomotor_Recu_GHE 19 21 ಏರ್ಭೂಮಿಯ ಶಾಖದ ವಿನಿಮಯಕಾರಕ ತೆಗೆದುಕೊಳ್ಳಲಾಗಿದೆ ವಾತಾಯನ ವ್ಯವಸ್ಥೆಗೆ.

Servomotor_Recu_Deriver 20 22 ಏರ್deriver ತೆಗೆದುಕೊಳ್ಳಲಾಗಿದೆ ವಾತಾಯನ ವ್ಯವಸ್ಥೆಗೆ.

WENT_Fan_GHE ಆಕ್ಸಿಲರಿ 21 23ಭೂಮಿಯ ಶಾಖದ ವಿನಿಮಯಕಾರಕ 2 ಅಭಿಮಾನಿ.

3.3. ರಿಲೇ ಮಾಡ್ಯೂಲ್.

ಟಪ್ಪಾ ವ್ಯವಸ್ಥೆ ಮಾಡುಭಾಗದಲ್ಲಿ ನಿರ್ಮಿಸಲು ಕಾರ್ಯನಿರ್ವಾಹಕರ ಸಾಧನಗಳು ಆಫ್/ನೇರ ಸ್ವಿಚ್ ಸಕ್ರಿಯಗೊಳಿಸುತ್ತದೆಸರದಿಯ (ಸಂಪರ್ಕಗಳನ್ನು 230V/10A ಹೊಂದಿರುವ).ಇಂಡಕ್ಟಿವ್ ಲೋಡ್ ಮಾಡಬಹುದು'T ಸಂಪರ್ಕಕಡಿಮೆ ವಿದ್ಯುತ್ ಪಂಪ್ ಹೊರತುಪಡಿಸಿ ಸಂಪರ್ಕಗಳಿಗೆ , ಅಭಿಮಾನಿಗಳು.ಅನುಸ್ಥಾಪಿಸಲಾದ ಗರಿಷ್ಠ ಪ್ರಮಾಣವನ್ನುಪ್ರಸಾರಗಳ 35 ಆಗಿದೆ.ಅಂತಿಮ ಎಣಿಕೆ ಘಟಕದ ರೀತಿಯ ಅವಲಂಬಿತವಾಗಿರುತ್ತದೆ.

ನಿಯಂತ್ರಕ ಉಪಯೋಗಿಸಿದಪ್ರಸಾರಗಳ ಲೆಕ್ಕ

EthernetHeatManager 24 - 35

EthernetRoomManager 24 - 35

CommManager 35* 2

ಪ್ರಸಾರಗಳಮಾಡ್ಯೂಲ್ eHouse ವಿದ್ಯುತ್ ಬಸ್ ಸುಲಭವಾದ ಅಳವಡಿಕೆ ಸಕ್ರಿಯಗೊಳಿಸುತ್ತದೆ.ವಿದ್ಯುತ್ ಬಸ್(3 * 2.5mm2 ವಿದ್ಯುತ್ ಕೇಬಲ್) ಮಿತಿಗಾಗಿ ಮಾಡ್ಯೂಲಿಗೆ ಇಸ್ತ್ರಿ ಮಾಡಿದಾಗಪ್ರತಿರೋಧ ಸಂಪರ್ಕಿಸಿ ಮತ್ತು ಹೆಚ್ಚು ಕಾಲ ಉಳಿಯುವ ಮತ್ತು ಸರಿಯಾದ ಕಾರ್ಮಿಕ ಭರವಸೆವ್ಯವಸ್ಥೆ.ಇಲ್ಲದಿದ್ದರೆ ವೋಲ್ಟೇಜ್ ಹನಿಗಳನ್ನು , ಪರಿಣಾಮಕಾರಿ ವಿದ್ಯುತ್ ಸೀಮಿತಗೊಳಿಸುವ ಕಾರಣವಾಗಬಹುದುವಿಶೇಷವಾಗಿ ಕೆಲವು ನಂತರ ಪ್ರಸಾರಗಳ ಬದಲಾಯಿಸಲು ಪೂರೈಕೆ ಮತ್ತು ಅಸಮರ್ಪಕ ಮೌಲ್ಯಕೆಲಸದ ವರ್ಷಗಳ.

230Vಕೇಬಲ್ಗಳ (ಪ್ರಸಾರಗಳ ಆಫ್ ಸಂಪರ್ಕಗಳಿಗೆ) PCB ಗೆ ನೇರವಾಗಿ ಇಸ್ತ್ರಿ ಮಾಡಿದಾಗ ಮಾಡಬೇಕುವ್ಯವಸ್ಥೆಯ ದೀರ್ಘಾವಧಿ ಮತ್ತು ಸರಿಯಾದ ಕೆಲಸ ಖಾತ್ರಿಪಡಿಸುವುದಕ್ಕಾಗಿ , ಮುಕ್ತವಾದಹೊಳೆಯುವ , ಸಂಪರ್ಕಗಳ ಸಣ್ಣ ಪ್ರತಿರೋಧ.ಹಾಳಾದ ಸಂದರ್ಭದಲ್ಲಿಸಂಪರ್ಕಗಳು ಹೊಳೆಯುವ ಮತ್ತು ದೊಡ್ಡ ಸಂಪರ್ಕ ಪ್ರತಿರೋಧ ಉಂಟುಮಾಡಬಹುದುಘಟಕದ ಮೇಲೆ ಬರೆಯುವ ಪಥಗಳು , ಶಾರ್ಟ್ಕಟ್ಗಳನ್ನು ಮತ್ತು ಶಾಶ್ವತ ವ್ಯವಸ್ಥೆಗೆ ಹಾನಿ.ಎಲ್ಲವೂಇಸ್ತ್ರಿ ಮಾಡಿದಾಗ ಕೇಬಲ್ಗಳ ಸುಲಭ ಸೇವೆ ಸಕ್ರಿಯಗೊಳಿಸಲು 50cm ಬಿಡುವಿನ ಉದ್ದವನ್ನು ಹೊಂದಿರಬೇಕುಅಸಮರ್ಪಕ ಸಂದರ್ಭದಲ್ಲಿ ಘಟಕ ಮತ್ತು ಬದಲಾಗುವ ರಿಲೇ.

ಪ್ರಸಾರಗಳಮಾಡ್ಯೂಲ್ PWM ನ ಐಚ್ಛಿಕ ವಿದ್ಯುತ್ ಚಾಲಕಗಳು (ಪಲ್ಸ್ ಅಗಲ ಹೊಂದಿರಬಹುದುಸಮನ್ವಯಗೊಳಿಸಲ್ಪಟ್ಟಿರುತ್ತದೆ) ಮಬ್ಬಾಗಿಸುವುದರ (ಸುಮಾರು 3) , +12 V ನಿಂದ 15V ಡಿಸಿ ಮತ್ತು ಸರಬರಾಜುಉತ್ಪಾದನೆಯ ಪ್ರತಿ ಕನಿಷ್ಠ ವಿದ್ಯುತ್ 50W.ಇದು ಮಬ್ಬಾಗಿಸುವಿಕೆ ಸುಗಮ ಬಳಸಬಹುದುಬೆಳಕಿನ ಡಿಸಿ (ನೇರ ಪ್ರಸ್ತುತ).ಕೇವಲ 30W ದೀಪ ಒಂದೇ ಸಂಪರ್ಕ ಮಾಡಬಹುದುಡಿಮ್ಮರ್ ಔಟ್ಪುಟ್.ಘಟಕದ ಉತ್ತಮ ವಾತಾಯನ ಖಾತ್ರಿಪಡಿಸಿ ಈಸ್ ಮಸ್ಟ್.ಸಂದರ್ಭದಲ್ಲಿಆದರೆ ಸಾಕಷ್ಟು ಗಾಳಿ ಆಫ್ , ಅಭಿಮಾನಿ ಒತ್ತಾಯಿಸಲು ಅಳವಡಿಸಬೇಕು ಏರ್ಹರಿವು.

ಈಡಿಮ್ಮರ್ ನಿರ್ಮಾಣ ಮಿನುಗುವ ಮತ್ತು ಹಮ್ ನ ಕಿರಿಕಿರಿ ತಪ್ಪಿಸುವ ಅನುಮತಿಸುತ್ತದೆ230V/AC ಅಡಿಯಲ್ಲಿ triac ಅಥವಾ thyristor ಮಬ್ಬಾಗಿಸುವುದರ ಕಾಣಿಸಿಕೊಳ್ಳುವ.

ಚಾಲಕರುಮಬ್ಬಾಗಿಸುವುದರ ಮಾತ್ರ ದೀಪಗಳು ಅಥವಾ ಎಲ್ಇಡಿ ಸಂಪರ್ಕ ಮಾಡಬಹುದು.ಇತರೆ ಅಪ್ಲಿಕೇಶನ್ನೆಂಕಿ ಸೇರಿದಂತೆ ವ್ಯವಸ್ಥೆಯ ಶಾಶ್ವತ ಹಾನಿಯನ್ನು ಉಂಟುಮಾಡಬಹುದು.

ಇದುವಿಶೇಷವಾಗಿ ಇಂಡಕ್ಟಿವ್ ಲೋಡ್ ಇ ಗೆ ಸಂಬಂಧಿಸಿದಂತೆ ಇದೆ.ಗ್ರಾಂ.ಮೋಟಾರ್ , ಹೆಚ್ಚಿನ ಶಕ್ತಿಅಭಿಮಾನಿಗಳು.

ಟಪ್ಪಾ ವ್ಯವಸ್ಥೆ ಮಾಡುಮಾಡ್ಯೂಲುಗಳು ಸ್ವಿಚ್ ಏಕ ಪ್ರಸಾರಗಳ ಮೂಲಕ ಬದಲಾಯಿಸಬಹುದು - ಮಂಡಳಿಅನುಸ್ಥಾಪನ.ಈ ಪರಿಹಾರ ಹೆಚ್ಚು ದುಬಾರಿಬದಲಾವಣೆ ಮುರಿದ ರಿಲೇ ಸಂದರ್ಭದಲ್ಲಿ ಆರಾಮದಾಯಕ.

3.4.CommManager - ಏಕೀಕೃತ ಸಂವಹನಘಟಕ , ಜಿಎಸ್ಎಮ್ , ಭದ್ರತಾ ವ್ಯವಸ್ಥೆ , ರೋಲರ್ ಮ್ಯಾನೇಜರ್ , eHouse 1 ಸರ್ವರ್.

CommManagerಸ್ವಯಂ ಜಿಎಸ್ಎಮ್ (SMS) ಅಧಿಸೂಚನೆ ಮತ್ತು ಭದ್ರತಾ ವ್ಯವಸ್ಥೆಯನ್ನು ಒಳಗೊಂಡಿದೆನಿಯಂತ್ರಿಸಲು.ಇದು ನಿರ್ಮಾಣ ಹೊಂದಿದೆ - ರೋಲರ್ ನಿರ್ವಾಹಕರಲ್ಲಿ. CommManagerSMS ಮೂಲಕ ನೇರ ನಿಯಂತ್ರಣ ಗಾಗಿ GSM ಘಟಕವನ್ನು ಹೊಂದಿದೆ , ಇಮೇಲ್.ಹೆಚ್ಚುವರಿಯಾಗಿನೇರ TCP/IP ನಿಯಂತ್ರಣ ಎತರ್ನೆಟ್ ಅಂತರ್ಮುಖಿಯನ್ನು (LAN ಮೇಲೆ ಒಳಗೊಂಡಿದೆ ,ವೈಫೈ ಅಥವಾ WAN).ಈ ಬಹು ಸಕ್ರಿಯಗೊಳಿಸುತ್ತದೆ - ಚಾನಲ್ ಸ್ವತಂತ್ರ ಸಂವಹನಮನೆಯಲ್ಲಿ ಪ್ರಮುಖ ಉಪವ್ಯವಸ್ಥೆಯು ಫಾರ್ - ಭದ್ರತಾ ವ್ಯವಸ್ಥೆ.

GSM/ಎಸ್ಎಮ್ಎಸ್ನಿರುಪಯುಕ್ತತೆ ಉದಾ ಮೇಲೆ ಜವಾಬ್ದಾರರಾಗಿರುವುದಿಲ್ಲ ಆಗಿದೆ.ಫಾರ್ Dialer ನ ದೂರವಾಣಿ ಸಾಲುಗಳನ್ನು ಕತ್ತರಿಸಿಮೇಲ್ವಿಚಾರಣೆ ಉದ್ದೇಶಗಳಿಗಾಗಿ.GSM ಸಂಕೇತದ ನಂತರ ತೊಂದರೆ ತುಂಬಾ ಕಷ್ಟಕರವಾಗಿರುತ್ತದೆಮೇಲ್ವಿಚಾರಣೆ ರೇಡಿಯೋ - ರೇಖೆಗಳು , ಸುಲಭ ಹವ್ಯಾಸಿ ತರಂಗಾಂತರಗಳಲ್ಲಿ ಕೆಲಸದೊಡ್ಡ ಶಕ್ತಿ ಟ್ರಾನ್ಸ್ಮಿಟರ್ಗಳು ಅದಕ್ಕೆ ವಿರೂಪಗೊಳಿಸುತ್ತವೆ ರಲ್ಲಿ ವಿರಾಮದ ಸಮಯದಲ್ಲಿ ಆನ್.

3.4.1.CommManager ಮುಖ್ಯ ಲಕ್ಷಣಗಳು

- ಸ್ವಯಂGSM/SMS ಅಧಿಸೂಚನೆಗಳನ್ನು ಜೊತೆ ಒಳಗೊಂಡಿರುವ ಭದ್ರತಾ ವ್ಯವಸ್ಥೆ , ನಿಯಂತ್ರಿಸಬಹುದುಮೇಲ್ವಿಚಾರಣೆ ವಲಯದ ಹೊರಗೆ , SMS ಮೂಲಕ ನಿರ್ವಹಣೆ , ಇಮೇಲ್ , ಎತರ್ನೆಟ್ ,
- ಅನುಮತಿಸುತ್ತದೆಸಂಪರ್ಕ ಎಚ್ಚರಿಕೆಯ ಸಂವೇದಕಗಳು (ವಿಸ್ತರಣಾ ಘಟಕ ಇಲ್ಲದೆ 48 ವರೆಗೆ , ಸುಮಾರುವಿಸ್ತರಣೆಯನ್ನು ಘಟಕವು 96 ,
- ಸಂಯೋಜಿಸುತ್ತದೆರೋಲರ್ ರೂಪಿಸಲು , ಗೇಟ್ಸ್ , ನೆರಳು awnings , ಬಾಗಿಲು ನಿಯಂತ್ರಕ ಗರಿಷ್ಠ ಡ್ರೈವುಗಳನ್ನುವಿಸ್ತರಣಾ ಘಟಕ ಇಲ್ಲದೆ 35 (27 *) ಸ್ವತಂತ್ರ ರೋಲರ್ ಸರ್ವೋಮೋಟಾರುಗಳು ,ಮತ್ತು ವಿಸ್ತರಣಾ ಘಟಕವು 56 ವರೆಗೆ.ಪ್ರತಿ ರೋಲರ್ ಸಾಧನ ನಿಯಂತ್ರಿಸಲ್ಪಡುತ್ತದೆ2 ರೇಖೆಗಳು ಮತ್ತು ಡೀಫಾಲ್ಟ್ ಆಗಿ Somfy ಪ್ರಮಾಣಕ ಕಾರ್ಯಗಳನ್ನು.ಬೇರೆಯಾಗಿನೇರ ಸರ್ವೋ ಮೋಟಾರ್ ಡ್ರೈವ್ (ಪೂರ್ಣ ರಕ್ಷಣೆಗಳನ್ನು ಹೊಂದಿರುವ) ಆಗಬಹುದುನಿಯಂತ್ರಿಸಬಹುದು.
- ಹೊಂದಿದೆEHouse 1 ಡೇಟಾವನ್ನು ಬಸ್ ಅಥವಾ ಇತರೆ ನೇರ ಸಂಪರ್ಕಕ್ಕಾಗಿ RS485 ಇಂಟರ್ಫೇಸ್ಉದ್ದೇಶಗಳಿಗಾಗಿ.
- ಸಂಯೋಜಿಸುತ್ತದೆನೇರ ನಿಯಂತ್ರಣಕ್ಕೆ ಎತರ್ನೆಟ್ ಅಂತರ್ಮುಖಿಯನ್ನು (LAN ಮೇಲೆ , ವೈಫೈ , WAN).
- ಹೊಂದಿದೆಭದ್ರತಾ ವ್ಯವಸ್ಥೆ ಅಧಿಸೂಚನೆ ಮತ್ತು ನಿಯಂತ್ರಿಸುವ ವ್ಯವಸ್ಥೆಯನ್ನು ಗಾಗಿ GSM ಘಟಕSMS ಮೂಲಕ.
- ಸಂಯೋಜಿಸುತ್ತದೆಇಮೇಲ್ ಗ್ರಾಹಕ POP3 (ಜಿಎಸ್ಎಮ್/ಜಿಪಿಆರ್ಎಸ್ ಮೇಲೆ ನೆಟ್ವರ್ಕ್ ಡಯಲ್ ಅಪ್) , ನಿಯಂತ್ರಿಸುವಇಮೇಲ್ ಮೂಲಕ ವ್ಯವಸ್ಥೆ.
- ಏನುಇಂಟರ್ನೆಟ್ ಲಿಂಕ್ ಸ್ಟ್ಯಾಂಡ್ ಅಲೋನ್ ಅಗತ್ಯವಿರುತ್ತದೆ ಮತ್ತು ಎಲ್ಲೆಲ್ಲಿ ಹೊಂದಿದೆ ಕೆಲಸ ಇಲ್ಲಸಾಕಷ್ಟು ಜಿಎಸ್ಎಮ್/ಜಿಪಿಆರ್ಎಸ್ ಸಂಕೇತ ಮಟ್ಟದ.
- ಸಕ್ರಿಯಗೊಳಿಸುತ್ತದೆಅಲಾರ್ಮ್ ಹಾರ್ನ್ ನೇರ ಸಂಪರ್ಕ , ಅಲಾರ್ಮ್ ಲ್ಯಾಂಪ್ , ಅಲಾರ್ಮ್ ಮಾನಿಟರಿಂಗ್ಸಾಧನ.
- ಅನುಮತಿಸುತ್ತದೆಕಾರ್ಯನಿರ್ವಾಹಕ ರೋಲರುಗಳು , ಗೇಟ್ಸ್ , ನಿಯತಾಂಕಗಳನ್ನು ಕೆಲಸ ಬಾಗಿಲು: ನಿಯಂತ್ರಣ ಸಮಯ ,ಪೂರ್ಣ ಚಲನೆಯ ಸಮಯ (ಎಲ್ಲಾ ರೋಲರುಗಳು ಗರಿಷ್ಠ) , ವಿಳಂಬ ಸಮಯ (ಫಾರ್ದಿಕ್ಕಿನಲ್ಲಿ ಬದಲಾವಣೆ).
- ಸಕ್ರಿಯಗೊಳಿಸುತ್ತದೆಒಂದು ಮಾಹಿತಿ ಉತ್ಪನ್ನಗಳ ಪರ್ಯಾಯ ಬಳಕೆ , ಪ್ರಮಾಣಿತ (ಹೊಂದಾಣಿಕೆಯಾಗುತ್ತದೆಯRoomManager) , ರೋಲರುಗಳು ವ್ಯವಸ್ಥೆಯ ಅಗತ್ಯವಿಲ್ಲ ವೇಳೆ.
- ಹೊಂದಿದೆಸಾಧನಗಳಿಗೆ RTC (ರಿಯಲ್ ಟೈಮ್ ಗಡಿಯಾರ) ಸಿಂಕ್ರೊನೈಸೇಶನ್ ಮತ್ತು ಮಾಸ್ಟರ್ಶೆಡ್ಯೂಲರ ಬಳಕೆ.
- ಹೊಂದಿದೆಆಗಾಗ್ಗೆ ಸುಧಾರಿತ ಶೆಡ್ಯೂಲರ , ಸ್ವಯಂಚಲಿ , ಸೇವೆ , ಉಪೇಕ್ಷಿತ ,ಬಾರಿ ಘಟನೆಗಳ ಮರಣದಂಡನೆಯಲ್ಲಿ ಪ್ರೋಗ್ರಾಮ್ ,
- ಸಂಯೋಜಿಸುತ್ತದೆTCP/5 ಏಕಕಾಲೀನ ಸಂಪರ್ಕಗಳನ್ನು ಹೊಂದಿರುವ ನಿಯಂತ್ರಣ ವ್ಯವಸ್ಥೆಯ IP ಸರ್ವರ್ಅಂಗೀಕೃತ.ಸಂಪರ್ಕಗಳನ್ನು ಸಮಾನ ಆದ್ಯತೆಯನ್ನು ಹೊಂದಿದೆ ಮತ್ತು ಶಕ್ತಗೊಳಿಸುತ್ತದೆ: ಸ್ವೀಕರಿಸುವeHouse ವ್ಯವಸ್ಥೆಗೆ TCP/IP ಸಾಧನಗಳ ಕಂಪ್ಲೈಂಟ್ ಘಟನೆಗಳು , ನಿರಂತರಪಿಸಿ ವ್ಯವಸ್ಥೆಗೆ ಲಾಗ್ ಹರಡುವ , ಗೆ eHouse 1 ಸಾಧನಗಳು ಸ್ಥಿತಿ

ಕಳುಹಿಸುವTCP/ಮೇಲ್ವಿಚಾರಣೆ ರಾಜ್ಯಗಳು ಮತ್ತು ದೃಶ್ಯೀಕರಣ ಉದ್ದೇಶಗಳಿಗಾಗಿ ಐಪಿ ಫಲಕಗಳು ,ಆರ್ಎಸ್ 485 ಅಂತರ್ಮುಖಿಗೆ ಪಾರದರ್ಶಕ TCP/IP ಸಾಧಿಸಲು , ಲೋಡ್ ಮಾಡುವಸಂರಚನಾ ಮತ್ತು ಗಂಭೀರ ಸಮಸ್ಯೆ ಪತ್ತೆ.

- ಹೊಂದಿದೆTCP/EthernetHouse ನಿಯಂತ್ರಿಸಲು ಐಪಿ ಕ್ಲೈಂಟ್ (eHouse 2) ಸಾಧನಗಳು ನೇರವಾಗಿTCP/IP ಜಾಲದ ಮೂಲಕ.
- ಸರ್ವರ್ಗಳುಮತ್ತು ಕ್ಲೈಂಟ್ TCP/IP ನಡುವೆ ಸುರಕ್ಷಿತ ಲಾಗಿಂಗ್ ಮತ್ತು ದೃಢೀಕರಣ ಬಳಸುತ್ತದೆeHouse ವ್ಯವಸ್ಥೆಯು ಸಾಧನಗಳು.
- ಸಕ್ರಿಯಗೊಳಿಸುತ್ತದೆeHouse 1 ವ್ಯವಸ್ಥೆಯು ಸಾಧನಗಳು ನಿಯಂತ್ರಣ ಮತ್ತು ಅವುಗಳಲ್ಲಿ ವಿತರಿಸಲು ಡೇಟಾವನ್ನು.
- ಸಕ್ರಿಯಗೊಳಿಸುತ್ತದೆಹೊಂದಿಸುವ ಅವಶ್ಯಕತೆ ಮಟ್ಟವಾಗಿದೆ (ಮಾಹಿತಿ , ಎಚ್ಚರಿಕೆ , ಫಾರ್ ದೋಷಗಳು)ವ್ಯವಸ್ಥೆಯಲ್ಲಿ ಯಾವುದೇ ಸಮಸ್ಯೆಗಳನ್ನು ಪರಿಹರಿಸುವ.
- ಹೊಂದಿದೆಸಾಫ್ಟ್ವೇರ್ ಮತ್ತು ಹಾರ್ಡ್ವೇರ್ WDT (ವಾಚ್ ಡಾಗ್ ಹೊತ್ತುನಿಕ್ಕಿ) ಸಂದರ್ಭದಲ್ಲಿ ಸಾಧನ ಮರುಹೊಂದಿಸಲುಸ್ಥಗಿತಗೊಳಿಸಿ ಆಫ್ , ಅಥವಾ ಗಂಭೀರ ದೋಷಗಳು.
- ಹೊಂದಿದೆಭದ್ರತಾ ವ್ಯವಸ್ಥೆ ನಿಂದ SMS ಅಧಿಸೂಚನೆಯ 3 ಗುಂಪುಗಳು:

1)ವಲಯ ಅಧಿಸೂಚನೆ ಗುಂಪು ಬದಲಿಸಿ ,

2)ಸಕ್ರಿಯ ಸಂವೇದಕ ಅಧಿಸೂಚನೆ ಗುಂಪು ,

3)ಅಲಾರ್ಮ್ ನಿಷ್ಕ್ರಿಯಕರಣಕ್ಕೆ ಅಧಿಸೂಚನೆ ಗುಂಪು.

- ಯಾವುದೇಅಲಾರ್ಮ್ ಸಿಗ್ನಲ್ ಸಮಯ (ಅಲಾರ್ಮ್ ಕೊಂಬು ಪ್ರತ್ಯೇಕವಾಗಿ ಪ್ರೋಗ್ರಾಮ್ ಮಾಡಬಹುದಾಗಿದೆ ,ಎಚ್ಚರಿಕೆ ಬೆಳಕು , ಮೇಲ್ವಿಚಾರಣೆ , EarlyWarning).
- 21 ಬೆಂಬಲಿಸುತ್ತದೆಭದ್ರತಾ ವಲಯಗಳು.
- ಬೆಂಬಲಿಸುತ್ತದೆ4 ಮಟ್ಟದ ಮುಖವಾಡ ಪ್ರತ್ಯೇಕವಾಗಿ ಪ್ರತಿ ಸಕ್ರಿಯ ಅಲಾರ್ಮ್ ಸಂವೇದಕ ನಿರ್ಧರಿಸುವಂತಹಮತ್ತು ಪ್ರತಿ ಸುರಕ್ಷತಾ ವಲಯ.

1)ಅಲಾರ್ಮ್ ಹಾರ್ನ್ (ಎ) ಆನ್ ,

2)ಮೇಲೆ ಎಚ್ಚರಿಕೆಯ ಲೈಟ್ ತಿರುವು (W) ,

3)(ಎಂ) ಮೇಲೆ ಔಟ್ಪುಟ್ ತಿರುವು ಮೇಲ್ವಿಚಾರಣೆಯನ್ನು ,

4)ಅಲಾರ್ಮ್ ಸಂವೇದಕ (E) ಸಂಬಂಧಿಸಿದ ಕ್ರಿಯೆಯನ್ನು ಆರಂಭಿಸಲು.

- ಹೊಂದಿದೆಫಾರ್ ಡಿಜಿಟಲ್ ಪರಿವರ್ತಕ ಗೆ ಅನಲಾಗ್ 16 ಚಾನಲ್ (ರೆಸಲ್ಯೂಶನ್ 10b)ಮಾಪನ ಅನಲಾಗ್ ಸಂಕೇತಗಳು (ವೋಲ್ಟೇಜ್ , ತಾಪಮಾನ , ಬೆಳಕು , ಪವನ ವಿದ್ಯುತ್ ,ಆರ್ದ್ರತೆ ಮೌಲ್ಯ , ಅಲಾರ್ಮ್ ಸಂವೇದಕಗಳು ಸ್ಯಾಬೊಟೇಜ್.ಎರಡು ಮಿತಿ ವ್ಯಾಖ್ಯಾನಿಸಲಾಗಿದೆನಿಮಿಷ ಮತ್ತು ಮ್ಯಾಕ್ಸ್.ಪ್ರತಿ ಚಾನೆಲ್ ಅನ್ನು ಸೆನ್ಸಾರ್ ಈ ಮಿತಿ ದಾಟಿಇದು ನಿಯೋಜಿಸಲಾಗಿದೆ eHouse ಕ್ರಿಯೆಯನ್ನು ಆರಂಭಿಸಲು).ಹೊಸ್ತಿಲು ಪ್ರತ್ಯೇಕವಾಗಿ ಅವುಸ್ವಯಂಚಾಲಿತ ಹೊಂದಾಣಿಕೆಗಳನ್ನು ನಿರ್ವಹಿಸಲು ಮತ್ತು ಪ್ರತಿ ಎಡಿಸಿ ಕಾರ್ಯಕ್ರಮದಲ್ಲಿ ವ್ಯಾಖ್ಯಾನಿಸಲಾಗಿದೆನಿಯಂತ್ರಣ.ಎಡಿಸಿ (ಸಾಧ್ಯವಾಗಿಸಬಹುದು) ನೇರ 16 ಉತ್ಪನ್ನಗಳೆಂದರೆ ಒಳಗೊಂಡಿದೆಮಿತಿ ನಿಯೋಜಿಸಲಾಗಿದೆ ಈವೆಂಟ್ ಇಲ್ಲದೆ ACD ಅದಕ್ಕೆ ನಿಯಂತ್ರಣ.
- CommManagerಪ್ರತ್ಯೇಕ ಮಿತಿಗಳನ್ನು ವ್ಯಾಖ್ಯಾನಗಳು 24 ಎಡಿಸಿ ಕಾರ್ಯಕ್ರಮಗಳನ್ನು ಒಳಗೊಂಡಿದೆಪ್ರತಿ ಚಾನೆಲ್.
- CommManager24 ರಾಲರ್ಸ್ ಕಾರ್ಯಕ್ರಮದಲ್ಲಿ ವ್ಯಾಖ್ಯಾನ (ಹೊಂದಿದೆ ಪ್ರತಿ ರೋಲರುಗಳು , ಗೇಟ್ಸ್ , ಬಾಗಿಲುಭದ್ರತಾ ವಲಯ ಆಯ್ಕೆಯ) ಒಟ್ಟಿಗೆ ನಿಯಂತ್ರಿಸಲು.
- ಹೊಂದಿದೆಘಟನೆಗಳ 50 ಸ್ಥಾನವನ್ನು ಕ್ಯೂ ಸ್ಥಳೀಯವಾಗಿ ರನ್ ಅಥವಾ ಇತರ ಸಾಧನಗಳಿಗೆ ಕಳುಹಿಸಲು.

3.4.2.CommManager ವಿವರಣೆ

ಜಿಎಸ್ಎಮ್/ ಜಿಪಿಆರ್ಎಸ್ ಮಾಡ್ಯೂಲ್.

CommManager(CM) ನಿಸ್ತಂತು ದೂರಸ್ಥ ಅನುವು ಜಿಎಸ್ಎಮ್/ಜಿಪಿಆರ್ಎಸ್ ಘಟಕವನ್ನು ನಿರ್ಮಿಸಲಾಯಿತು ಹೊಂದಿರುವುದಿಲ್ಲವಾದ್ದರಿಂದSMS ಕೊನೆಯಲ್ಲಿ ಇಮೇಲ್ ಮೂಲಕ eHouse 1 ಅಥವಾ EthernetHouse ವ್ಯವಸ್ಥೆಯ ನಿಯಂತ್ರಣಎಡೆಮಾಡಿ ಕೊಡುವುದು.ಇ - ಮೇಲ್ ಕ್ಲೈಂಟ್ POP3 ಅಂಚೆ ಕಚೇರಿಯ ಸೈಕ್ಲಿಕ್ ಪರಿಶೀಲನೆಯ ಭರವಸೆeHouse ವ್ಯವಸ್ಥೆ ಮೀಸಲಾದ ಜಿಎಸ್ಎಮ್/ಜಿಪಿಆರ್ಎಸ್ ಡಯಲ್ ಬಳಸಿ - ಸೇವೆಯಲ್ಲಿ .ನಿಯಂತ್ರಣ ವ್ಯಾಪ್ತಿ ಪ್ರಾಯೋಗಿಕವಾಗಿ ಅನಿಯಮಿತ ಮತ್ತು ಯಾವುದೇ ಸ್ಥಳದಿಂದ ಮಾಡಬಹುದುಅಲ್ಲಿ ಸಾಕಷ್ಟು GSM ಸಂಕೇತದ ಮಟ್ಟ.

ಈಪರಿಹಾರ eHouse ವ್ಯವಸ್ಥೆಯ ಸುರಕ್ಷಿತ ನಿಯಂತ್ರಣ ಶಕ್ತಗೊಳಿಸುತ್ತದೆ ಮತ್ತು ಸ್ವೀಕರಿಸುವಭದ್ರತಾ ವ್ಯವಸ್ಥೆಯ ಅಧಿಸೂಚನೆ.ಇಂಟರ್ನೆಟ್ ಮೀಸಲಾಗಿರುವ ಲಿಂಕ್ ,ದೂರವಾಣಿ ಸಾಲುಗಳನ್ನು ಅಗತ್ಯವಿದೆ ಮತ್ತು ಹೊಸ ನಿರ್ಮಿತ ಪಡೆದುಕೊಂಡ ಕಷ್ಟ ಇಲ್ಲಮನೆ , ವಿಶೇಷವಾಗಿ ದೂರದ ನಗರದಿಂದ.

ಭದ್ರತೆಅತೀ ದೊಡ್ಡ ನಿಸ್ತಂತು ಸಂಪರ್ಕದ ಕಾರಣ ಮತ್ತು ಯಾವುದೇ ಸಾಧ್ಯತೆ ಇಲ್ಲಹಾನಿ ಅಥವಾ ವಿಧ್ವಂಸಕ ಕೃತ್ಯಗಳಿಗೆ ಸಂಪರ್ಕ (ದೂರವಾಣಿಗಳು ಮಾಹಿತಿ , ಡೈಯಲರ್ಗಳು , ಇಂಟರ್ನೆಟ್ಪ್ರವೇಶಿಸಲು , ಇತ್ಯಾದಿ).ಸಂವಹನ ರೇಖೆಗಳ ಹಾನಿ (ಗಾಳಿ ಯಾದೃಚ್ಛಿಕ ಮಾಡಬಹುದು ,ಹವಾಮಾನ ಪರಿಸ್ಥಿತಿ , ನಿಯಂತ್ರಣ ನಿಷ್ಕ್ರಿಯಗೊಳಿಸಲು ಕಳ್ಳತನ) ಅಥವಾ ಉದ್ದೇಶ (ನಿರುಪಯುಕ್ತತೆವ್ಯವಸ್ಥೆ , ಮೇಲ್ವಿಚಾರಣೆ ಮಾಡಲು ಭದ್ರತಾ ವ್ಯವಸ್ಥೆಯ ಮತ್ತು ಪ್ರಕಟಣೆ ,ಭದ್ರತಾ ಸಂಸ್ಥೆ , ಪೊಲೀಸ್ , ಒಂದು ಮನೆಯ ಮಾಲೀಕರು.

ದುರಸ್ತಿಸಾಲುಗಳನ್ನು ಸಮಯ ಬಹಳಷ್ಟು ತೆಗೆದುಕೊಳ್ಳಬಹುದು ಆಫ್ , ಭದ್ರತಾ ವ್ಯವಸ್ಥೆಯನ್ನು ಹೆಚ್ಚು ಮಾಡುತ್ತದೆದಾಳಿಗೆ ತುತ್ತಾಗುವಂತೆ ಮತ್ತು ಯಾರನ್ನೂ ಅಧಿಸೂಚನೆಗಳನ್ನು ಕಳುಹಿಸುವ ಅಶಕ್ತಗೊಳಿಸಿಸುಮಾರು ಮುರಿಯಲು.ಮಾನಿಟರಿಂಗ್ ರೇಡಿಯೋ - ಸಾಲುಗಳನ್ನು ಹವ್ಯಾಸಿ ತರಂಗಾಂತರಗಳಲ್ಲಿ ಕೆಲಸಮತ್ತು ವಿಶೇಷ ಕಳ್ಳರು ಪ್ರಬಲ ಅವುಗಳನ್ನು ತೊಂದರೆ ನೀಡಬಹುದುಬ್ರೇಕ್ ಸಮಯದಲ್ಲಿ ಟ್ರಾನ್ಸ್ಮಿಟರ್ಗಳು , ಹೆಚ್ಚುವರಿ ಸಮಯದಲ್ಲಿ ಪಡೆಯಲು.ಜಿಎಸ್ಎಮ್ ಕಾರಣನಿಷ್ಕ್ರಿಯಗೊಳಿಸಲು ಕಷ್ಟ ಮತ್ತು ನಗರಗಳಲ್ಲಿ ದೂರದ ಅನುಸ್ಥಾಪನೆಯನ್ನು ಸಕ್ರಿಯಗೊಳಿಸುತ್ತದೆ ,ಕಾರ್ಯತಃ ಯಾವುದೇ ಸಮಯದಲ್ಲಿ (ಮನೆಯ ಪಡೆಯುವಲ್ಲಿ ವಿಳಾಸಕ್ಕೆ ಮೊದಲು ನಲ್ಲಿ , ಮಾಡುವುದುಹೊಸ ನಿರ್ಮಾಣ ಮನೆಗೆ ದೂರವಾಣಿ ಅಥವಾ ಇತರ ಸಂಪರ್ಕ).ಕೇವಲ ಸಾಕಷ್ಟುGSM ಸಂಕೇತದ ಮಟ್ಟದ ಈ ವ್ಯವಸ್ಥೆಯನ್ನು ಅನುಸ್ಥಾಪಿಸಲು ಅಗತ್ಯವಿದೆ.

ಜಿಎಸ್ಎಮ್ಘಟಕ ಸ್ಥಳದಲ್ಲಿ ಸ್ಥಾಪಿಸಿದ ಬಾಹ್ಯ ಆಂಟೆನಾ ಒಳಗೊಂಡಿದೆ ,GSM ಸಂಕೇತದ ಪ್ರಬಲ (ಇ ಅಲ್ಲಿ.ಗ್ರಾಂ.ಛಾವಣಿಯ ಮೇಲೆ).ಈ ಸಂದರ್ಭದಲ್ಲಿ ಜಿಎಸ್ಎಮ್ಘಟಕ ಸಾಮಾನ್ಯ ಕೆಲಸದ ಸಮಯದಲ್ಲಿ ಸಂವಹನ ಶಕ್ತಿಯ ಕಡಿಮೆ ಮಾಡಬಹುದುಸಂಪರ್ಕ ಸಾಧಿಸಲು.ಪವರ್ ಅಂಚು ಪ್ರತಿರೋಧಿಸುವಲ್ಲಿ ಅನುಕೂಲವಾಗುತ್ತದೆಸೀಮಿತ ಪ್ರಸರಣವು ಸೂಕ್ಷ್ಮ ನ - ಅಲೆಗಳು: ಕೆಟ್ಟ ಹವಾಮಾನ ಪರಿಸ್ಥಿತಿ , ಮಳೆ ,ಹಿಮವರ್ಷ , ತುಂತುರು , ಮರಗಳು ಇತ್ಯಾದಿ ಮೇಲೆ ಎಲೆಗಳು.GSM ಸಂಕೇತದ ಮಟ್ಟದಲ್ಲಿ ಬದಲಾಯಿಸಬಹುದುಹೊಸ ಕಟ್ಟಡ ಕಾರಣ ವರ್ಷಗಳ ಉಂಟಾಗುತ್ತದೆ , ಬೆಳೆಯುತ್ತಿರುವ ಮರಗಳು ಮುಂತಾದವುಗಳ.ಇತರ ರಂದುಕ್ಕೆ ದೊಡ್ಡ ಸಿಗ್ನಲ್ ಮಟ್ಟ ಕಡಿಮೆ ರಚಿತವಾದ ಅಸ್ಪಷ್ಟತೆ ಇರುತ್ತದೆಜಿಎಸ್ಎಮ್ ಭಾಗದಲ್ಲಿ ಮತ್ತು ಆಂಟೆನಾ.ಅದನ್ನು ನಿರ್ಮಿಸಿದ ಅತ್ಯಂತ ಮುಖ್ಯವಾಗಿದೆ - ಎಡಿಸಿ ರಲ್ಲಿಪರಿವರ್ತಕ , ಕೆಟ್ಟ ಸಂದರ್ಭಗಳಲ್ಲಿ ಮಾಪನ ರಲ್ಲಿ ಕ್ಲಿಪ್ಪಿಂಗ್ ಏಕೆಂದರೆಕೆಲವು ಡಜನ್ ಶೇಕಡಾ ದೋಷಗಳು , ಅವುಗಳನ್ನು ನಿಷ್ಪ್ರಯೋಜಕ ಮಾಡುತ್ತದೆ.ಸ್ಪರ್ಶತಂತುಹತ್ತಿರದ ಜಿಎಸ್ಎಮ್ ಬೇಸ್ ದಿಕ್ಕಿನಲ್ಲಿ ಹೊರಗೆ ಅನುಸ್ಥಾಪನನಿಲ್ದಾಣದ ಯಾವ ಪ್ರಮಾಣದಲ್ಲಿ ಸಂಕೇತ ಮಟ್ಟದ ನೂರಾರು ಪಟ್ಟು ಹೆಚ್ಚಿಸಬಹುದುಜಿಎಸ್ಎಮ್ ರವಾನೆಗಾಗಿ ಹೆಚ್ಚಾಗುತ್ತದೆ ವಿದ್ಯುತ್ ಅಂಚು , ಮಿತಿಗಳನ್ನು ಹೊರಸೂಸುವ ಶಕ್ತಿಯಜಿಎಸ್ಎಮ್ ಸಂವಹನ ಮತ್ತು ನಿರ್ಮಿಸಿದ ಆಫ್ ವಿಕಾರಗಳನ್ನು (ದೋಷಗಳು) - ಎಡಿಸಿ ಮಾಪನದಲ್ಲಿ(ಮತ್ತು ಆಂಟೆನಾ ಬಳಿಯಿರುವ ಅನಲಾಗ್ ಸಂವೇದಕಗಳು).

ಜಿಎಸ್ಎಮ್ಘಟಕ ಸಕ್ರಿಯ SIM ಕಾರ್ಡ್ ಅನುಸ್ಥಾಪನ ಮತ್ತು ಪರಿಶೀಲನೆಯ ಅಗತ್ಯವಿದೆ , ಇದು ಅಲ್ಲ(ಪ್ರಿಪೇಡ್ ಸಕ್ರಿಯೀಕರಣಗಳ ಸಂದರ್ಭದಲ್ಲಿ) ಮೀರಿದ ಅಥವಾ ಖಾಲಿ.ಕಾರ್ಡ್ ಅವಧಿ ಇದೆ ವೇಳೆಅಥವಾ ಖಾಲಿ , ವಿವಿಧ ಸಮಸ್ಯೆಗಳು ಕಾಣಿಸಿಕೊಳ್ಳಬಹುದು:

- ಸಮಸ್ಯೆಗಳು(ವಿಶೇಷವಾಗಿ ಇತರ ನಿರ್ವಾಹಕರು) SMS ಕಳ್ಳುವ ಜೊತೆ ,
- ಅಸಮರ್ಥಜಿಪಿಆರ್ಎಸ್ ಅಧಿವೇಶನಗಳ ಸಂಪರ್ಕಿಸಲು , ಇತ್ಯಾದಿ.
- ತೂಗಕಟ್ಟುವುದುಜಿಎಸ್ಎಮ್ ಮಾಡ್ಯೂಲುಗಳು ಅಪ್ ,
- ಮತ್ತುಸಮಯದಲ್ಲಿ ಬದಲಾಯಿಸಲು ಮತ್ತು ನಿರ್ವಾಹಕರು ಆಯ್ಕೆಗಳನ್ನು ಅವಲಂಬಿಸುತ್ತದೆ , ಸುಂಕ).

ಕಳುಹಿಸಲಾಗುತ್ತಿದೆSMS ಅಥವಾ ಜಿಎಸ್ಎಮ್/ಜಿಪಿಆರ್ಎಸ್ ಘಟಕದ ಮೂಲಕ ಇಮೇಲ್ ಸ್ವೀಕರಿಸುವ ಬಹಳ ಉದ್ದವಾಗಿದೆ (6 - 30 ಸೆಕೆಂಡ್)ಮತ್ತು ನಿರಂತರ ವಿಫಲವಾಗಿದೆ ಮರಳಿ (ನಿಷ್ಕ್ರಿಯ ಜಿಪಿಆರ್ಎಸ್ ಸೇವೆ ಅಥವಾ ಉಂಟಾದSIM ಕಾರ್ಡ್ ಮೇಲೆ ಸಂಪನ್ಮೂಲಗಳ ಕೊರತೆ) , ಹೆಚ್ಚಿನ CPU ಬಳಕೆಯ ಮೇಲೆ ತೆರೆದಿಡುತ್ತದೆCommManager , ದಕ್ಷತೆ ಯಾವುದೇ ಕಾರ್ಯಗಳನ್ನು ಮತ್ತು ಕಡಿಮೆಯಾಗುತ್ತದೆ ಇಳಿಕೆಗಳನ್ನುಇಡೀ ಭದ್ರತಾ ವ್ಯವಸ್ಥೆಯ ಸ್ಥಿರತೆ.

ಜಿಎಸ್ಎಮ್ಸಂರಚನಾ "ನಿರ್ವಹಿಸುತ್ತದೆ ; CommManagerCfg.exe "ಅನ್ವಯಿಸುವಿಕೆ , ಇದು ಅಂತರ್ಬೋಧೆಯ ಸೆಟ್ಟಿಂಗ್ ಪ್ರತಿ ಆಯ್ಕೆಯನ್ನು ಮತ್ತು ಅವಕಾಶಈ ಭಾಗದಲ್ಲಿ ಮಾನದಂಡಗಳು.ಜಿಎಸ್ಎಮ್ ಮಾಡ್ಯೂಲ್ ಆಯ್ಕೆಗಳನ್ನು ಮೊದಲ ಮೂರು ಇವೆಟ್ಯಾಬ್ಗಳು.

1)ಸಾಮಾನ್ಯ ,

2)SMS ಸೆಟ್ಟಿಂಗ್ಗಳು ,

3)ಇಮೇಲ್ ಸೆಟ್ಟಿಂಗ್ಗಳು.

ವರದಿಮಟ್ಟ ಲಾಗ್ ಮಟ್ಟವನ್ನು ಆಯ್ಕೆ ಅನುಮತಿಸುತ್ತದೆ(TCPLogger ಹರ ಅಪ್ಲಿಕೇಶನ್ ಪ್ರವೇಶಿಸಲು ಕಳುಹಿಸುವ.exe) ಅಥವಾ ಆರ್ಎಸ್ ಗೆ - 485.ಇದುಲಾಗ್ ಮಾಹಿತಿಯನ್ನು ಕಳುಹಿಸಲು ಯಾವ CommManager (ಮಾಹಿತಿಯನ್ನು ತಿಳಿಸಲು , ಎಚ್ಚರಿಕೆ ,ದೋಷಗಳು).ಅದನ್ನು ಪತ್ತೆ ಮತ್ತು ಪರಿಹರಿಸುವ ಸಮಸ್ಯೆಗಳು (ಉದಾ. ಉಪಯುಕ್ತವಾಗಿದೆ.ಇಲ್ಲSIM ಕಾರ್ಡ್ ಸಂಪನ್ಮೂಲಗಳನ್ನು , ಯಾವುದೇ ಜಿಎಸ್ಎಂ ಸಿಗ್ನಲ್ , ಹೇಳಿದ್ದಾನೆ ಮತ್ತು ಕೆಲವು ಕ್ರಮ ತೆಗೆದುಕೊಳ್ಳಲುಇದನ್ನು ದುರಸ್ತಿ).ವರದಿ ಮಟ್ಟಕ್ಕೆ = 1 ಏನು ಹರ ಲಾಗ್ ಕಳುಹಿಸಲಾಗುತ್ತದೆ.ಈಆಯ್ಕೆಯನ್ನು ಕೇವಲ ಗಂಭೀರ ಪತ್ತೆ ಬಳಸಲು ಮಾಡಬೇಕು , ಮೇಲೆ ಅಪರಿಚಿತ ಸಮಸ್ಯೆಗಳುವ್ಯವಸ್ಥೆ.ಈ ಆಯ್ಕೆಯನ್ನು ಗಂಭೀರವಾಗಿ CommManager ಸಿಪಿಯು ಬಳಸಿ ಪರಿಣಾಮಸ್ಥಿರತೆ ಮತ್ತು ವ್ಯವಸ್ಥೆಯ ದಕ್ಷತೆ.

ದಿವರದಿ ಮಟ್ಟ ಕ್ಷೇತ್ರದಲ್ಲಿ ದೊಡ್ಡ ಸಂಖ್ಯೆ , ಕಡಿಮೆ ಮಾಹಿತಿಯನ್ನು ಆಗಿರುತ್ತದೆಕಳುಹಿಸಿ (ಕೇವಲ ವರದಿ ಮಟ್ಟ ಹೆಚ್ಚು ಆದ್ಯತೆಯನ್ನು ಹೊಂದಿರುವ).

ಇಂಚುಗಳುನಾವು ಡಾನ್ ಸಂದರ್ಭದಲ್ಲಿ 0 ಇಲ್ಲಿ ಆರಿಸಿಕೊಳ್ಳಬೇಕು ದಾಖಲೆಗಳು ಉತ್ಪಾದಿಸುವ ಅಗತ್ಯವಿಲ್ಲ.

ನಿಷ್ಕ್ರಿಯಗೊಳಿಸಿUART ಲಾಗಿಂಗ್. ಈ ಆಯ್ಕೆಯನ್ನು ಅಶಕ್ತಗೊಳಿಸಿಆರ್ಎಸ್ ಲಾಗ್ಗಳನ್ನು ಕಳುಹಿಸುವ - 485 UART.ಈ ಆಯ್ಕೆಯು ಕೇವಲ ಆನ್ ಮಾಡಿದಾಗTCP/IP ಲಾಗಿಂಗ್ ಕಳುಹಿಸಲು ಮಾಡಬಹುದು , ಸಂಪರ್ಕ TCP/IP ಲಾಗ್ ಹರ ನಂತರಅನ್ವಯವು (TCPLogger.CommManager ಗೆ ಎಕ್ಸ್).ಆದರೆ ಸಂದರ್ಭದಲ್ಲಿCommManager ಮರುಹೊಂದಿಸುವ TCPlogger.ಎಕ್ಸ್ ಸಂಪರ್ಕ ಮತ್ತು ದಾಖಲೆ ಮಾಹಿತಿ ಇದೆಗೆ CommManager ಗೆ ಲಾಗ್ ಹರ ಮುಂದಿನ ಸಂಪರ್ಕವನ್ನು ಕಳೆದುಹೋಗುತ್ತವೆ.

ಶಕ್ತಗೊಳಿಸುವುದರಿಂದUART ಲಾಗಿಂಗ್ ಈ ಸೇರಿದಂತೆ ಎಲ್ಲಾ ಮಾಹಿತಿಯನ್ನು ಪ್ರವೇಶಿಸಲು ಅವಕಾಶ ನೀಡುತ್ತದೆಯಾವ ಭಾಗದಲ್ಲಿ ಸಾಮಾನ್ಯವಾಗಿ TCPLogger ಕಳೆದುಕೊಂಡ ಎಂದು.

ಈಮೋಡ್ ಲಾಗ್ ಮಾತ್ರ (ಗಂಭೀರವಾದ ಸಮಸ್ಯೆಯನ್ನು ಪರಿಹರಿಸಲು ಬಳಸಲು ಯಾವಬಹಳ ಫರ್ಮ್ವೇರ್ ಮರಣದಂಡನೆಯ ಆರಂಭದಲ್ಲಿ ಕಂಡುಬರುವ) ಮತ್ತು TCP/IPಸಂವಹನ ಸಮಸ್ಯೆ.

ಮುಖ್ಯUART ದಾಖಲಿಸುವಿಕೆಯ ಅನನುಕೂಲವೆಂದರೆ ಆರ್ಎಸ್ ಗೆ ನಿರಂತರ ಕಳುಹಿಸುವುದು - 485 ಮತ್ತುವ್ಯವಸ್ಥೆಗಳನ್ನು ಬಳಸಿಕೊಂಡು , ಲಾಗ್ ಹರ ಅಥವಾ ಸಂಪರ್ಕ ಇದೆ ವೇಳೆ ಯಾವುದೇ(TCP/IP ಲಾಗಿಂಗ್ ದಾಖಲೆಗಳು ಮಾಹಿತಿಗಾಗಿ ಕಳುಹಿಸಲಾಗುತ್ತದೆ ಕೇವಲ ಯಾವಾಗ TCPLogger) ಸರ್ವರ್ ಸಂಪರ್ಕ ಇದೆ.

ದಿಇತರ ಸಮಸ್ಯೆ UART ದಾಖಲೆಗಳು eHouse 1 ಡಾಟಾ ಬಸ್ ಕಳುಹಿಸಲು ಮಾಡುತ್ತದೆ ,ಈ ಸಂಪರ್ಕವನ್ನು ಬಳಸಿ ಕೆಲವು ಸಂಚಾರ ಉತ್ಪತ್ತಿ , ಕಳುಹಿಸುವಮಾಹಿತಿಯನ್ನು eHouse 1 ಸಾಧನವನ್ನು ಫ್ರೇಮಿಂಗ್ ಗೆ ಹೊಂದಿಕೊಳ್ಳದ ಮತ್ತು ತೊಂದರೆ ನೀಡಬಹುದುಸರಿಯಾಗಿ ಕೆಲಸ ಸಾಧನಗಳು.ಈ ಲಾಗಿನ್ ಕ್ರಮವನ್ನು ಬಳಸಲು ಇತರeHouse 1 ಸಾಧನಗಳ ಸಂಪರ್ಕ ಮಾಡಬೇಕು , ಆರ್ಎಸ್ ತೆಗೆದು - 485

ದಾಟುವRS232 ಅಲ್ಲದ ಕ್ರಾಸಿಂಗ್ (1 1) ಮೂಲಕ ಕೇಬಲ್ ಮತ್ತು ಸಂಪರ್ಕ - 485 ಪರಿವರ್ತಕ .RS232 - 485 ಪರಿವರ್ತಕ ಯಾವುದೇ ಟರ್ಮಿನಲ್ ಅಪ್ಲಿಕೇಶನ್ ಸಂಪರ್ಕ ಮಾಡಬೇಕುಹೈಪರ್ ಟರ್ಮಿನಲ್ 115200 ಕೆಲಸ , ಸಹ ಸಮಾನತೆ , 1 ಸ್ಟಾಪ್ ಬಿಟ್ , ಯಾವುದೇ ಹರಿವುನಿಯಂತ್ರಿಸಲು.ಸಂಪರ್ಕ TCPLogger ಆರ್ಎಸ್ ಸಂದರ್ಭದಲ್ಲಿ - 485 ಲಾಗಿಂಗ್ ಬಂತುಮತ್ತು TCP/IP ಹರ ನಿರ್ದೇಶಿಸಿದ.

ನಿಷ್ಕ್ರಿಯಗೊಳಿಸಿಜಿಎಸ್ಎಮ್ ಮಾಡ್ಯೂಲ್. ಈ ಆಯ್ಕೆಯನ್ನು ಅಶಕ್ತಗೊಳಿಸಿ ಶಾಶ್ವತ ಸಕ್ರಿಯಗೊಳಿಸುತ್ತದೆಜಿಎಸ್ಎಮ್/ಜಿಪಿಆರ್ಎಸ್ ಘಟಕದ ಎಲ್ಲಾ ಕಾರ್ಯಗಳನ್ನು ಅನುಸ್ಥಾಪನೆಯ ಇದ್ದರೆ.

ಹೇಗಾದರೂCommManager ಮತ್ತು ಎಲ್ಲಾ eHouse ಸಾಧನಗಳಿಗೆ ಸಮಯ ಜಿಎಸ್ಎಮ್ ತೆಗೆದುಕೊಳ್ಳಲಾಗಿದೆಮಾಡ್ಯೂಲ್ , ಆದ್ದರಿಂದ (ಕಾರಣ ಬಳಕೆ ವೇಳಾಪಟ್ಟಿಗಳು ಕಾರ್ಯಸಾಮರ್ಥ್ಯದ ಕಳೆದುಕೊಳ್ಳದಂತೆ ಸಾಧ್ಯವಾಗಲಿಲ್ಲವ್ಯವಸ್ಥೆಯಲ್ಲಿ ಅಮಾನ್ಯವಾಗಿದೆ ದಿನಾಂಕ ಮತ್ತು ಸಮಯ).ಸೈದ್ಧಾಂತಿಕವಾಗಿ ಬಾರಿಗೆ ಮಾಡಬಹುದುಬಾಹ್ಯವಾಗಿ CommManagerCfg ಅದಕ್ಕೆ ಪ್ರೋಗ್ರಾಮ್.ಎಕ್ಸ್ ಅಪ್ಲಿಕೇಶನ್ , ಆದರೆ ಇದುಯಾವುದೇ ಕಾರಣಕ್ಕೆ ರಿಂದ CommManager ಆಫ್ ಮರುಹೊಂದಿಸಿ ಜೊತೆಗೆ ಮರುಹೊಂದಿಸಲಾಗುವುದಿಲ್ಲ.

ಜಿಎಸ್ಎಮ್ಮಾಡ್ಯೂಲ್ ಫೋನ್ ಸಂಖ್ಯೆ ಕ್ಷೇತ್ರ ಮಸ್ಟ್ಮಾನ್ಯ ಮೊಬೈಲ್ ಫೋನ್ ಸಂಖ್ಯೆ (ಇ ಒಳಗೊಂಡಿದೆ.ಗ್ರಾಂ.+48501987654) , ಬಳಸಲಾಗುತ್ತದೆಜಿಎಸ್ಎಮ್ ಘಟಕದ.ಈ ಸಂಖ್ಯೆ ಪ್ರಮಾಣೀಕರಣ ಮತ್ತು ಗೂಢಲಿಪಿಶಾಸ್ತ್ರ ಬಳಸಲಾಗುತ್ತದೆಗಣನೆಯ ಉದ್ದೇಶಕ್ಕಾಗಿ , ಈ ಸಂಖ್ಯೆ ಬದಲಾಗುವ ನಿಷ್ಕ್ರಿಯಗೊಳಿಸುತ್ತದೆಪರಸ್ಪರ ಅಧಿಕಾರ TCP/IP ಸಾಧನಗಳ ಸಾಧ್ಯತೆ.

ಪಿನ್ಕೋಡ್. ಈ ಕ್ಷೇತ್ರದಲ್ಲಿ ಮಾನ್ಯ ಒಳಗೊಂಡಿದೆ ಮಾಡಬೇಕುಪಿನ್ ಸಂಖ್ಯೆ (SIM ಕಾರ್ಡ್ ನಿಯೋಜಿಸಲಾಗಿದೆ).ತಪ್ಪು ಸಂಖ್ಯೆ ಇರಿಸುವ ಸಂದರ್ಭದಲ್ಲಿ ,CommManager ಸ್ವಯಂಚಾಲಿತವಾಗಿ SIM ಕಾರ್ಡ್ ಅಶಕ್ತಗೊಳಿಸುತ್ತದೆ , ಅನೇಕ ಮರಳಿ ಅದಕ್ಕೆಸಂಪರ್ಕವನ್ನು ಸ್ಥಾಪಿಸಲು.ಸ್ಥಿರ ಕಾರಣ ವ್ಯವಸ್ಥೆಅನುಸ್ಥಾಪನ ಎಷ್ಟರಮಟ್ಟಿಗೆ ಪಿನ್ ತಪಾಸಣೆ ನಿಷ್ಕ್ರಿಯಗೊಳಿಸಲು ಸೂಚಿಸಲಾಗುತ್ತದೆ ,ಜಿಎಸ್ಎಮ್ ಭಾಗದಲ್ಲಿ ಆನ್ ಮತ್ತು ಲಾಗಿಂಗ್ ಯಾವ ಸಮಯ ಅಪ್ ವೇಗ ಲಾಭGSM ಜಾಲದ.

ಹ್ಯಾಶಿಂಗ್ಸಂಖ್ಯೆಗಳು. ಈ ಕ್ಷೇತ್ರ ಹೆಚ್ಚುವರಿ ಒಳಗೊಂಡಿದೆಕ್ರಿಪ್ಟೋಗ್ರಾಫಿಕ್ ಲೆಕ್ಕಾಚಾರಗಳು ಮತ್ತು ದೃಢೀಕರಣ ಮಾಹಿತಿಯನ್ನು ಮತ್ತುನಿರೀಕ್ಷಿಸುತ್ತದೆ ಅಂಕಿಯ 18 ಹೆಕ್ಸ್ (0 , 1 , 2 , 3 , 4 , 5 , 6 , 7 , 8 , 9 , ಒಂದು , ಬೌ , ಸಿ , ಡಿ , ಇ , ಒಂದು ಎಫ್) ಒಂದುಯಾವುದೇ ವಿಭಜಕಗಳು ಇಲ್ಲದೆ.ಈ ಸಂಖ್ಯೆ ಸಂರಚನೆಯನ್ನು ಬದಲಾಯಿಸಲು ನಂತರ ಇರಬೇಕುಪ್ರತಿ EthernetHouse ಸಾಧನಗಳು ಮತ್ತು TCP/IP ಪಟ್ಟಿಗಳಿಗೆ ಲೋಡ್ ಮಾಡಲು.GSM ನ ಬಳಕೆದೂರವಾಣಿ ಸಂಖ್ಯೆ , ಒಟ್ಟಿಗೆ ಒಂದು ಭಾಗವಾಗಿ ಹ್ಯಾಶಿಂಗ್ ಸಂಖ್ಯೆಯಕ್ರಿಪ್ಟೋಗ್ರಾಫಿಕ್ ಕಾರ್ಯ ವಾದಗಳು/ವೈಯಕ್ತಿಕ ಗೂಢಲಿಪೀಕರಣ ಭರವಸೆಪ್ರತಿ eHouse ಅನುಸ್ಥಾಪನೆಯ ಅಸಂಕೇತೀಕರಣವನ್ನು ಕ್ರಮಾವಳಿಗಳು.ಹೆಚ್ಚುವರಿಯಾಗಿ ಮಾಡಬಹುದುಎಲ್ಲಾ ಸಾಧನಗಳ ಅಗತ್ಯ ವೇಳೆ ಬದಲಾಯಿಸಬಹುದು.

ಅಧಿಕಾರಜಿಎಸ್ಎಮ್ ಸಂಖ್ಯೆಗಳು. ಈ ಕ್ಷೇತ್ರದಲ್ಲಿ - ಒಳಗೊಂಡಿದೆSMS ಮೂಲಕ ವ್ಯವಸ್ಥೆಯ ನಿರ್ವಹಣೆ ಗಾಗಿ GSM ಫೋನ್ ಸಂಖ್ಯೆಗಳು.ಇತರ ಯಾವುದೇ SMSಸಂಖ್ಯೆಗಳನ್ನು ಸ್ವಯಂಚಾಲಿತವಾಗಿ ಕಡೆಗಣಿಸಲಾಗುತ್ತದೆ ಮತ್ತು ಅಳಿಸಲಾಗುತ್ತದೆ.

ಇ.ಗ್ರಾಂ.:" **+48504111111 , +48504222222** "- ಚಿಹ್ನೆಗಳಿಂದ ಬೇರ್ಪಡಿಸಲಾದ.

ವಲಯಬದಲಾಯಿಸಿ - SMS ಅಧಿಸೂಚನೆ ಸಂಖ್ಯೆಗಳು. ಈ ಕ್ಷೇತ್ರ - GSM ಫೋನ್ ಒಳಗೊಂಡಿದೆಭದ್ರತಾ ವಲಯ ಬದಲಿಸುವ ಬಗ್ಗೆ SMS ಅಧಿಸೂಚನೆ ಕಳುಹಿಸುವ ಸಂಖ್ಯೆಗಳುಒಟ್ಟಿಗೆ ವಲಯ ಹೆಸರು.

ಇ.ಗ್ರಾಂ.:" **+48504111111 , +48504222222** "- ಚಿಹ್ನೆಗಳಿಂದ ಬೇರ್ಪಡಿಸಲಾದ.

ಸಂವೇದಕಗಳುಸಕ್ರಿಯಗೊಳಿಸುವಿಕೆ - SMS ಅಧಿಸೂಚನೆ ಸಂಖ್ಯೆಗಳು. ಈ ಕ್ಷೇತ್ರ - GSM ಫೋನ್ ಒಳಗೊಂಡಿದೆಮೂಲಕ ಸಕ್ರಿಯ

ಭದ್ರತಾ ಸಂವೇದಕಗಳು ಬಗ್ಗೆ SMS ಅಧಿಸೂಚನೆ ಕಳುಹಿಸುವ ಸಂಖ್ಯೆಗಳುಎಚ್ಚರಿಕೆಯ ಉಲ್ಲಂಘಿಸಲು ಇದು ಹೆಸರು (,) ಎಚ್ಚರಿಕೆ ಅಥವಾ ಪ್ರಸ್ತುತ ವಲಯದಲ್ಲಿ ಮೇಲ್ವಿಚಾರಣೆಯನ್ನು.

ಇ.ಗ್ರಾಂ.:" **+48504111111 , +48504222222** "ಚಿಹ್ನೆಗಳಿಂದ ಬೇರ್ಪಡಿಸಲಾದ.

ನಿಷ್ಕ್ರಿಯಕರಣ- SMS ಅಧಿಸೂಚನೆ ಸಂಖ್ಯೆಗಳು. ಈ ಕ್ಷೇತ್ರ - GSM ಫೋನ್ ಒಳಗೊಂಡಿದೆಎಚ್ಚರಿಕೆಯ ಸಂಕೇತಗಳನ್ನು ನಿಷ್ಕ್ರಿಯಕರಣಕ್ಕೆ ಬಗ್ಗೆ SMS ಅಧಿಸೂಚನೆ ಕಳುಹಿಸುವ ಸಂಖ್ಯೆಗಳುಅಧಿಕೃತ ಬಳಕೆದಾರರು (ಭದ್ರತಾ ವಲಯ ಬದಲಿಸುವ ಮೂಲಕ).

ಇ.ಗ್ರಾಂ.:" **+48504111111 , +48504222222** "ಚಿಹ್ನೆಗಳಿಂದ ಬೇರ್ಪಡಿಸಲಾದ.

ವಲಯಪ್ರತ್ಯಯ ಬದಲಿಸಿ. ಈ ಕ್ಷೇತ್ರ - ಒಳಗೊಂಡಿರುತ್ತದೆ ಪ್ರತ್ಯಯ ಸೇರಿಸಲಾಗಿದೆವಲಯ ಬದಲಾವಣೆ ಪ್ರಕಟಣೆಯನ್ನು ಗುಂಪಿಗೆ ವಲಯ ಹೆಸರು.

ರಣಭೇರಿಮೊದಲೇ ಜೋಡಿಸು. ಈ ಕ್ಷೇತ್ರದಲ್ಲಿ - ಒಳಗೊಂಡಿದೆಪೂರ್ವಪ್ರತ್ಯಯ ಸಂವೇದಕ ಚುರುಕುಗೊಳಿಸುವಿಕೆಗಾಗಿ ಸಕ್ರಿಯ ಎಚ್ಚರಿಕೆಯ ಸಂವೇದಕ ಹೆಸರುಗಳು ಮೊದಲು ಸೇರಿಸಲಾಗಿದೆಅಧಿಸೂಚನೆ ಗುಂಪು.

ನಿಷ್ಕ್ರಿಯಕರಣರಣಭೇರಿ. ಈ ಕ್ಷೇತ್ರದಲ್ಲಿ – ಹೊಂದಿದೆಪತ್ಯ ನಿಷ್ಕ್ರಿಯಕರಣಕ್ಕೆ ಅಧಿಸೂಚನೆ ಗುಂಪು ಕಳುಹಿಸಲಾಗಿದೆ.

ನಿಷ್ಕ್ರಿಯಗೊಳಿಸಿSMS ಕಳುಹಿಸು. ಈ ಆಯ್ಕೆಯನ್ನು ಅಶಕ್ತಗೊಳಿಸುತ್ತದೆಭದ್ರತಾ ವ್ಯವಸ್ಥೆಯ ಎಲ್ಲಾ ಅಧಿಸೂಚನೆ SMS ಕಳ್ಸುವ.

ನಿಷ್ಕ್ರಿಯಗೊಳಿಸಿSMS ಸ್ವೀಕರಿಸಿ. ಈ ಆಯ್ಕೆಯನ್ನು ಅಶಕ್ತಗೊಳಿಸುತ್ತದೆSMS ಪರಿಶೀಲನೆ ಮತ್ತು eHouse ವ್ಯವಸ್ಥೆಯನ್ನು ನಿಯಂತ್ರಿಸುವ ಸ್ವಾಗತ.

POP3ಕ್ಲೈಂಟ್ (ಇಮೇಲ್ ಸ್ವಾಗತ)

POP3CommManager ಅನುಷ್ಠಾನ ಕ್ಲೈಂಟ್ ಹಲವಾರು ರಕ್ಷಣೆಯನ್ನು ಒಳಗೊಂಡಿದೆಯಾಂತ್ರಿಕ ಸಹ ವಿವಿಧ ಸಂದರ್ಭದಲ್ಲಿ ನಿರಂತರ ಮತ್ತು ಸ್ಥಿರ ಕೆಲಸ ಖಚಿತಪಡಿಸಿಕೊಳ್ಳುವುದಕ್ಕಾಗಿeHouse ವ್ಯವಸ್ಥೆ ಮೇಲೆ ದಾಳಿ.

ಇಂಚುಗಳುಪರಿಶೀಲನೆ ಹಂತದ ಸಂದೇಶದ ವೈಫಲ್ಯ ಒಂದು ಸಂದರ್ಭದಲ್ಲಿ ಅಳಿಸಲಾಗಿದೆತಕ್ಷಣವೇ POP3 ಪರಿಚಾರಕದಿಂದ , ಮತ್ತಷ್ಟು ತಪಾಸಣೆ ಇಲ್ಲದೆ , ಡೌನ್ಲೋಡ್ಮತ್ತು ಸಂದೇಶವನ್ನು ಓದಿದ.

ಮಾತ್ರeHouse ವ್ಯವಸ್ಥೆ ನಿಯಂತ್ರಿಸಲು ಮೀಸಲಾಗಿರುವ ಇಮೇಲ್ಗಳನ್ನು (ಸ್ವಯಂಚಾಲಿತವಾಗಿ ತಯಾರಿಸಲಾಗುತ್ತದೆeHouse ಹೊಂದಾಣಿಕೆಯ ನಿರ್ವಹಣೆ ಅನ್ವಯಗಳನ್ನು) ಸಂಪೂರ್ಣವಾಗಿ ಎಲ್ಲಾ ಹಸ್ತಾಂತರಿಸುತ್ತಾನೆಕಾರ್ಯವಿಧಾನಗಳು.

ಎಲ್ಲವೂಯಾಂತ್ರಿಕ ಸ್ಪ್ಯಾಮ್ ದಕ್ಷತೆಯ ಹೋರಾಟ ಅನುಮತಿಸುತ್ತದೆ , ದಾಳಿ , ಆಕಸ್ಮಿಕಇಮೇಲ್ , ಇತ್ಯಾದಿ.

ಈಹಂತಗಳನ್ನು ಪರಿಣಾಮಕಾರಿ ಮತ್ತು ದಕ್ಷ ನಿರಂತರ ಕಾಯ್ದುಕೊಳ್ಳಲು ವಶಪಡಿಸಿಕೊಳ್ಳುವ ಮಾಡಲಾಗುತ್ತದೆಕೆಲಸ , ಜಿಎಸ್ಎಮ್/ಜಿಪಿಆರ್ಎಸ್ ಮೇಲೆ ಅನಗತ್ಯ ಸಂಚಾರ ಸೃಜಿಸಬೇಡ , ಕೂಡದುಮಿತಿಮೀರಿದ POP3 ಕ್ಲೈಂಟ್ ಮತ್ತು CommManager.

ಪ್ರಮಾಣೀಕರಣಹಂತಗಳನ್ನು ಕೆಳಕಂಡಂತಿವೆ:

- ಪ್ರೇಷಕeHouse ವ್ಯವಸ್ಥೆಯಲ್ಲಿ ಪ್ರೋಗ್ರಾಮ್ ಎಂದು ವಿಳಾಸಕ್ಕೆ ಇದೇ ಇರಬೇಕು.
- ಒಟ್ಟು ಗಾತ್ರಸಂದೇಶ (ಈ ಆಕಸ್ಮಿಕ ಮೇಲ್ಗಳು ತೊಡೆದುಹಾಕಲು) ಕಡಿಮೆ ನಂತರ 3KB ಇರಬೇಕು.

- ವಿಷಯeHouse ವ್ಯವಸ್ಥೆಯಲ್ಲಿ ಪ್ರೋಗ್ರಾಮ್ ಎಂದು ಒಂದು ಸಂದೇಶವನ್ನು ಅದೇ ಇರಬೇಕು ಆಫ್.
- ಸಂದೇಶಹೊಂದಾಣಿಕೆಯ eHouse ವ್ಯವಸ್ಥೆ ಸುಮಾರು ಮಾನ್ಯ ಹೆಡರ್ ಹಾಗು ಫೂಟರ್ ಹೊಂದಿರಬೇಕುಸಂದೇಶ.
- ಹೆಡರ್ಸ್ಇಂಟರ್ನೆಟ್ ಪೂರೈಕೆದಾರರ ಮತ್ತು ಅಡಿಟಿಪ್ಪಣಿಗಳು , POP3 ಮೂಲಕ ಸಂದೇಶವನ್ನು ದೇಹದ ಸೇರಿಸಲಾಗಿದೆ ,SMTP ಸರ್ವರ್ಗಳ ಸ್ವಯಂಚಾಲಿತವಾಗಿ ಹೊರಹಾಕಲ್ಪಡುತ್ತವೆ.

ಎಲ್ಲವೂPOP3 ಕ್ಲೈಂಟ್ ನಿಯತಾಂಕಗಳು ಮತ್ತು ಆಯ್ಕೆಗಳನ್ನು CommManagerCfg ಚಿತ್ರಿತವಾಗಿವೆ.ಎಕ್ಸ್ಅಪ್ಲಿಕೇಶನ್ **ಇಮೇಲ್ ಸೆಟ್ಟಿಂಗ್ಗಳು** ಟ್ಯಾಬ್.

ಅಂಗೀಕೃತಇಮೇಲ್ ವಿಳಾಸ * ಕ್ಷೇತ್ರ - ಒಳಗೊಂಡಿದೆನಿಯಂತ್ರಣ ಸಂದೇಶವನ್ನು ಕೈಗೊಳ್ಳಲಾಗುವುದು ಯಾವ ವಿಳಾಸಕ್ಕೆ.ಯಾವುದೇಇತರ ವಿಳಾಸಗಳನ್ನು ಸಂದೇಶಗಳನ್ನು ಸ್ವಯಂಚಾಲಿತವಾಗಿ POP3 ರಿಂದ ಅಳಿಸಲಾಗುತ್ತದೆಪರಿಚಾರಕ.

POP3ಪರಿಚಾರಕದ ಐಪಿ * ಕ್ಷೇತ್ರ ಐಪಿ ಒಳಗೊಂಡಿದೆPOP3 ಪರಿಚಾರಕ ವಿಳಾಸವನ್ನು.DNS ವಿಳಾಸವನ್ನು ಬೆಂಬಲಿಸುವುದಿಲ್ಲ.

POP3ಪೋರ್ಟ್ Nr * ಕ್ಷೇತ್ರ POP3 ಪರಿಚಾರಕ ಒಳಗೊಂಡಿದೆರೇವು.

POP3ಬಳಕೆದಾರ ಹೆಸರು * ಕ್ಷೇತ್ರ ಬಳಕೆದಾರ ಹೆಸರನ್ನು ಒಳಗೊಂಡಿದೆಕಚೇರಿ (POP3 ಪರಿಚಾರಕ) ಪೋಸ್ಟ್ ದಾಖಲಿಸಲು.

POP3ಪಾಸ್ವರ್ಡ್ * ಕ್ಷೇತ್ರ ಪಾಸ್ವರ್ಡ್ ಒಳಗೊಂಡಿದೆಬಳಕೆದಾರ POP3 ಪರಿಚಾರಕ ಮೇಲೆ ಪ್ರಮಾಣೀಕರಿಸಲು ಫಾರ್.

ಸಂದೇಶವಿಷಯ * ಕ್ಷೇತ್ರ programed ಒಳಗೊಂಡಿದೆಇಮೇಲ್ ಮೂಲಕ eHouse ವ್ಯವಸ್ಥೆಗೆ ಘಟನೆಗಳು ಕಳುಹಿಸಲು ಮಾನ್ಯ ವಿಷಯ.ಇತರಸಂದೇಶದ ವಿಷಯ ಮತ್ತಷ್ಟು ಇಲ್ಲದೆ ಸ್ವಯಂಚಾಲಿತ ಅಳಿಸುವಿಕೆಗೆ ಕಾರಣವಾಗುತ್ತದೆಪ್ರದರ್ಶನ.

ಇಂಟರ್ನೆಟ್ಸಂಪರ್ಕ Init * ಕ್ಷೇತ್ರ ಒಳಗೊಂಡಿದೆಜಿಎಸ್ಎಮ್/ಜಿಪಿಆರ್ಎಸ್ ಮೂಲಕ ರಂದು ಆರಂಭಿಸಲು ಇಂಟರ್ನೆಟ್ ಸಂಪರ್ಕವನ್ನು ಆದೇಶ.ಗನಿರ್ವಾಹಕರು ಆಜ್ಞೆಯನ್ನು ಬಹುತೇಕ ಒಂದೇ (ಸಭೆಯು , ಬಳಕೆದಾರ , ಪಾಸ್ವರ್ಡ್ =" ಇಂಟರ್ನೆಟ್ ").ಸಂಪರ್ಕ ಬಳಕೆದಾರ ಮಾಡಬೇಕಾದುದು ಸಮಸ್ಯೆಯನ್ನು ಸಂದರ್ಭದಲ್ಲಿಈ ನಿಯತಾಂಕಗಳನ್ನು ಗಾಗಿ GSM ಆಯೋಜಕರು ಮೂಲಕ ನೀಡಲಾಗುತ್ತದೆ.

POP3ಸ್ಟ್ರಿಂಗ್ * ಗೆ ಸರ್ವರ್ ಕ್ಷೇತ್ರ ಒಳಗೊಂಡಿದೆಕಳುಹಿಸುವವರ ವಿಳಾಸಕ್ಕೆ ಸಂಗ್ರಹವಾಗಿರುವ ಅಲ್ಲಿ ಹೆಡರ್ ಹೆಸರು , ಸಮಸ್ಯೆಗಳ ಸಂದರ್ಭದಲ್ಲಿಪರಿಣಾಮವಾಗಿ Telnet ಬಳಸಿಕೊಂಡು POP3 ಪರಿಚಾರಕ ನೇರವಾಗಿ ಪರೀಕ್ಷಿಸಲ್ಪಡಬೇಕುಅನ್ವಯಿಸುವಿಕೆ.

ಸಂದೇಶಶಿರೋಲೇಖ * ಮತ್ತು **ಸಂದೇಶಅಡಿಟಿಪ್ಪಣಿ *** ಜಾಗ - ಶಿರೋಲೇಖ ಹೊಂದಿರುತ್ತವೆ ಮತ್ತುeHouse ವ್ಯವಸ್ಥೆಯ ಫೂಟರ್.ಈ ರಕ್ಷಣೆ ಬಿಸಾಡಿದ ಸ್ವಯಂಚಾಲಿತ ಆಗಿದೆPOP3 ಮತ್ತು SMTP ಸರ್ವರ್ಗಳ ಮೂಲಕ ಸಂದೇಶಕ್ಕೆ ಲಗತ್ತಿಸಿದ ಶೀರ್ಷಿಕೆಗಳು ಮತ್ತು ಅಡಿಟಿಪ್ಪಣಿಗಳುಮತ್ತು ತೆಗೆದುಹಾಕಲು ಆಕಸ್ಮಿಕ ಅಥವಾ ಹಾನಿಗೊಳಗಾದ ಇಮೇಲ್ಗಳನ್ನು .EHouse ಹೆಡರ್ ಹಾಗು ಫೂಟರ್ ನಡುವೆ ಭಾಗ ಮಾತ್ರ eHouse ಎಂದು ಪರಿಗಣಿಸಲಾಗುತ್ತದೆಸಂದೇಶ.ಉಳಿದ ನಿರ್ಲಕ್ಷಿಸಲಾಗುತ್ತದೆ.

ನಿಷ್ಕ್ರಿಯಗೊಳಿಸಿPOP3 ಪರಿಚಾರಕ/ಜಿಪಿಆರ್ಎಸ್ * ಕ್ಷೇತ್ರ ಅಶಕ್ತಗೊಳಿಸುತ್ತದೆಜಿಪಿಆರ್ಎಸ್ ಮತ್ತು ಸೈಕ್ಲಿಕ್ ಸಂಪರ್ಕವನ್ನು ಇಮೇಲ್ಗಳನ್ನು ಪರಿಶೀಲಿಸುತ್ತಿದೆ.

ಅನುಸರಿಸುವಸಮಸ್ಯೆಗಳು ಮತ್ತು ಸಮಸ್ಯೆ (eHouse ವ್ಯವಸ್ಥೆಗೆ GSM ವ್ಯವಸ್ಥೆಗಳು ಅಲ್ಲ ಸಂಬಂಧಿಸಿದನೇರವಾಗಿ) ಪರಿಗಣಿಸಬೇಕು , ಮೇಲೆ POP3 ಕ್ಲೈಂಟ್ ಶಕ್ತಗೊಳಿಸುವ ಮೊದಲುಜಿಪಿಆರ್ಎಸ್:

- ಇಂಚುಗಳುಜಿಪಿಆರ್ಎಸ್ ಸಂಕೇತದ ಅಲ್ಲಿ ಕಡಿಮೆ ಮಟ್ಟದ ಸ್ಥಳಗಳಲ್ಲಿ ಸಂವಹನ ಪತ್ತೆಅಸಾಧ್ಯ ಮತ್ತು ವ್ಯವಸ್ಥೆಯ ದಕ್ಷತೆ ಮತ್ತು ಸ್ಥಿರತೆ ಜಿಪಿಆರ್ಎಸ್ ಆಗಿರಬಹುದುಬೆಂಬಲ ಶಾಶ್ವತವಾಗಿ ನಿಷ್ಕ್ರಿಯಗೊಳಿಸಲಾಗಿದೆ ಮಾಡಬೇಕು.ಇದು ಆಗಬಹುದುಕಾಲಕ್ಕೆ ತಕ್ಕಂತೆ.
- ಇಮೇಲ್ಜಿಪಿಆರ್ಎಸ್ ಅಧಿವೇಶನದ ಮೇಲೆ ಸ್ವಾಗತ ಗಂಭೀರವಾಗಿ CommManager ಬಳಸುತ್ತದೆಮೈಕ್ರೋಕಂಟ್ರೋಲರ್.
- ಸಮಯಜಿಪಿಆರ್ಎಸ್ ಅಧಿವೇಶನ (ಮೊಬೈಲ್ ಫೋನ್ ಅಥವಾ GSM ಘಟಕಗಳ ಮೇಲೆ) ಪ್ರಗತಿಯನ್ನು ಹೊಂದಿದೆ ,ಆಯೋಜಕರು (ವೇಟಿಂಗ್ ಉಳಿದುಕೊಳ್ಳುವುದು ಇದು ಗುರಿಯ ಸಾಧನಕ್ಕೆ SMS ಕಳುಹಿಸಲು ಇಲ್ಲಕ್ಯೂ ಜಿಪಿಆರ್ಎಸ್ ಅಧಿವೇಶನ ಮುಚ್ಚಲಾಗುವುದು ರವರೆಗೆ) ಮತ್ತು SMS ತಲುಪಲು ಸಾಧ್ಯವಾಗಲಿಲ್ಲಗಮ್ಯಸ್ಥಾನ ಸುದೀರ್ಘ ಸಮಯದ ನಂತರ.
- ಸಹಅದಕ್ಕೆ ಜಿಪಿಆರ್ಎಸ್ ಅಧಿವೇಶನದ ಸಣ್ಣ ಬೇಧವನ್ನು (GSM ಫೋನ್ ಅಥವಾ ಘಟಕಗಳು) ಗೆಳಬರುವ SMS ಪರೀಕ್ಷಿಸುವ SMS ಸ್ವೀಕೃತಿಯ ಖಾತರಿ ಇಲ್ಲ , ಇದು ಏಕೆಂದರೆಇನ್ನೂ ಕಾರಣ ದೊಡ್ಡ GSM ವ್ಯವಸ್ಥೆಯನ್ನು ಲೇಟೆನ್ಸಿ ಗೆ ಆಯೋಜಕರು ಸರದಿಯಲ್ಲಿ ಹಂತದಲ್ಲಿದ್ದೇವೆ.
- SMSದೊಡ್ಡ ವಿಳಂಬ 0 ಸ್ವೀಕರಿಸಲು ಮಾಡಬಹುದು - 60 ಸೆಕೆಂಡು ಮತ್ತು ಆಪರೇಟರ್ ಅವಲಂಬಿಸಿರುತ್ತದೆಜಾಲಬಂಧ ಬಳಕೆಯ ಮತ್ತು ಅನೇಕ ಇತರ ವಿಷಯಗಳು.
- ವೆಚ್ಚಗಳುಜಿಪಿಆರ್ಎಸ್ ಮತ್ತು ಸೈಕ್ಲಿಕ್ ಜಿಪಿಆರ್ಎಸ್ ಅವಧಿಗಳು (ಅನುಕ್ರಮದ ಪ್ರಾರಂಭಿಕ ಮತ್ತು ಮುಚ್ಚುವ ಮೇಲೆಪ್ರಶ್ನೆಗಳನ್ನು ಇಮೇಲ್ಗಳು ಮತ್ತು SMSs) ದೊಡ್ಡ ನಂತರ ಬಳಕೆ SMS ಹಲವಾರು ಪಟ್ಟುಸ್ವಾಗತ ಮಾತ್ರ.
- ಸಂದರ್ಭದಲ್ಲಿನಿಷ್ಕ್ರಿಯಗೊಳಿಸಲು **ಜಿಪಿಆರ್ಎಸ್/POP3 ಪರಿಚಾರಕ** ಜಿಎಸ್ಎಮ್ ಮಾಡ್ಯೂಲ್ ಸ್ವಾಗತ SMS ಮತ್ತು ಸುಪ್ತತೆಯನ್ನು ತಕ್ಷಣ ತಿಳಿಸಲಾಗುತ್ತದೆSMS ಕಳುಹಿಸುವ ಮತ್ತು ಸ್ವೀಕರಿಸುವ ನಡುವೆ ಸುಮಾರು 6 ಸೆಕೆಂಡ್ ಆಗಿದೆ.

ಭದ್ರತೆವ್ಯವಸ್ಥೆ.

ಭದ್ರತೆCommManager ರಲ್ಲಿ ಸಂಘಟಿತ ವ್ಯವಸ್ಥೆಯನ್ನು ಸ್ವಯಂ ಹೊಂದಿತ್ತು ಮತ್ತು ಅವಶ್ಯಕತೆ ಇದೆ:

- ಸಂಪರ್ಕಭದ್ರತಾ ಸಂವೇದಕಗಳು ,
- ರಣಭೇರಿಕೊಂಬು ,
- ರಣಭೇರಿಬೆಳಕು ,
- ಮುಂಚಿನಎಚ್ಚರಿಕೆ ಕೊಂಬು ,
- ಪ್ರಕಟಣೆಮೇಲ್ವಿಚಾರಣೆ ಅಥವಾ ಭದ್ರತಾ ಏಜೆನ್ಸಿ ಸಾಧನ (ಅಗತ್ಯವಿದ್ದಲ್ಲಿ).
- ಅಂಗಿExternalManager ಮತ್ತು ಒಂದು ಸಾಧನವು InputExtenders.

RFವಿದ್ಯುನ್ಮಾನ ಕೀಲಿ ನಿಯಂತ್ರಣ ನೇರ ಬದಲಿಗೆ , ಅನಂತಮೊಬೈಲ್ ಆಡಳಿತ , ಪಿಡಿಎ , ನಿಸ್ತಂತು TCP/SMS ಮೂಲಕ ಐಪಿ ಫಲಕಗಳನ್ನು ,ಇಮೇಲ್ , LAN , ವೈಫೈ , WAN.ಇದು ಸಂರಕ್ಷಿತ ಹೊರಗೆ ನಿಯಂತ್ರಿಸಲ್ಪಡುತ್ತದೆ ಮತ್ತು ಮಾಡಬಹುದುಮೇಲ್ವಿಚಾರಣೆ ಪ್ರದೇಶದ ಮತ್ತು ಎಚ್ಚರಿಕೆಯ ಸೂಚನಾ ಸಂವೇದಕ ನಂತರದ ಗಳುಸಕ್ರಿಯಗೊಳಿಸುವಿಕೆ (ಯಾವುದೇ ವಿಳಂಬವನ್ನು ಸಮಯ ನಿಯಂತ್ರಣಕ್ಕೆ ಭದ್ರತಾ ವ್ಯವಸ್ಥೆಯಲ್ಲಿ ಬಳಸಲಾಗುತ್ತದೆಆಂತರಿಕ ಕೀಬೋರ್ಡ್ ಮೂಲಕ).

ಮೇಲೆ24 ವಲಯಗಳ ವ್ಯಾಖ್ಯಾನಿಸಬಹುದು.ಪ್ರತಿ ವಲಯ ಪ್ರತಿ 4 ಮಟ್ಟದ ಮುಖವಾಡ ಹೊಂದಿರುತ್ತವೆಸಂವೇದಕ ಭದ್ರತಾ ವ್ಯವಸ್ಥೆಗೆ ಸಂಪರ್ಕ.

ಗೆಪ್ರತಿ ಸುರಕ್ಷತಾ ಸೆನ್ಸರ್ ಒಳಹರಿವು , 4 ಆಯ್ಕೆಗಳನ್ನು ವ್ಯಾಖ್ಯಾನಿಸಲಾಗಿದೆ , ಸಂದರ್ಭದಲ್ಲಿಸಕ್ರಿಯಗೊಳಿಸುವ ಎಚ್ಚರಿಕೆಯ ಸಂವೇದಕ (ಆಯ್ಕೆಯನ್ನು ಪ್ರಸ್ತುತ ವಲಯದಲ್ಲಿ ಸಕ್ರಿಯಗೊಳಿಸಿದ್ದಲ್ಲಿ):

- ಅಲಾರ್ಮ್ ಕೊಂಬು ಮೇಲೆ **(ಎ* - ಅಲಾರ್ಮ್) ,**
- ಮೇಲೆ ಎಚ್ಚರಿಕೆಯ ಬೆಳಕು **(W* - ಎಚ್ಚರಿಕೆ) ,**

- ಮಾನಿಟರಿಂಗ್ರಂದು ಅಧಿಸೂಚನೆ (ಮೇಲ್ವಿಚಾರಣೆ ಅಥವಾ ಭದ್ರತೆಯ ಅಧಿಸೂಚನೆ ಸಾಧನಕ್ಕೆಅಗತ್ಯವಿದ್ದಲ್ಲಿ ಸಂಸ್ಥೆ) **(ಎಮ್ * - ಮಾನಿಟರಿಂಗ್) ,**
- ಈವೆಂಟ್ಕ್ಕರಣದಂಡನೆ ಭದ್ರತಾ ಇನ್ಪುಟ್ ನಿಯೋಜಿಸಲಾಗಿದೆ **(ಇ* - ಈವೆಂಟ್).**

*"ಕ್ಷೇತ್ರ ಹೆಸರು ; CommManagerCfg.exe " ಅನ್ವಯಿಸುವಿಕೆ

ರಣಭೇರಿ ,ಎಚ್ಚರಿಕೆ , ಮೇಲ್ವಿಚಾರಣೆ ಉತ್ಪನ್ನಗಳೆಂದರೆ programed ವಿಳಂಬ ಸೆಟ್ ಜೊತೆ ಸಕ್ರಿಯಗೊಳಿಸಲು ಮಾಡಲಾಗುತ್ತದೆಕ್ಷೇತ್ರ (" ವಲಯ ಬದಲಾವಣೆ ವಿಳಂಬ ಹಾಗೂ " *) ವಲಯ ಬದಲಾವಣೆ ರಿಂದ ಆರಂಭಿಸಲು(ಸೆನ್ಸರ್ ಚಟುವಟಿಕೆ ಹೊಸ ವಲಯವನ್ನು ಕಂಡುಹಿಡಿಯಲ್ಪಟ್ಟಿತು ವೇಳೆ) , ಅವಕಾಶ ನೀಡುವಎಚ್ಚರಿಕೆಯ ಕಾರಣದಿಂದ ತೆಗೆದುಹಾಕಲು.ಕೇವಲ " ಆರಂಭಿಕ ಎಚ್ಚರಿಕೆ " ಉತ್ಪನ್ನತಕ್ಷಣವೇ ಸಕ್ರಿಯ.ಉತ್ಪನ್ನಗಳೆಂದರೆ ನಂತರ ಸ್ವಯಂಚಾಲಿತವಾಗಿ ಆಫ್ ಮಾಡಲಾಗುತ್ತದೆಪ್ರಸ್ತುತ ಭದ್ರತಾ ವಲಯ ಮತ್ತು ಉಲ್ಲಂಘಿಸಲು ಎಲ್ಲಾ ಸಂವೇದಕಗಳ ನಿಷ್ಕ್ರಿಯಕರಣಕ್ಷೇತ್ರಗಳಲ್ಲಿ ಸೆಟ್ ವಿಳಂಬ: " ಅಲಾರ್ಮ್ ಟೈಮ್ " * , " ಎಚ್ಚರಿಕೆ ಟೈಮ್ "* , " ಮಾನಿಟರಿಂಗ್ ಟೈಮ್ " * , " ಆರಂಭಿಕ ಎಚ್ಚರಿಕೆ ಟೈಮ್ "*." ಹೊರತುಪಡಿಸಿ ಎಲ್ಲಾ ಸಂಕೇತಗಳನ್ನು ; ಆರಂಭಿಕ ಎಚ್ಚರಿಕೆ ಟೈಮ್ " * ನಲ್ಲಿನಿಮಿಷಗಳು , " ಆರಂಭಿಕ ಎಚ್ಚರಿಕೆ ಟೈಮ್ " ಸೆಕೆಂಡುಗಳಲ್ಲಿ ಆಗಿದೆ.

ಮೇಲೆಗೆ 48 ಭದ್ರತಾ ಸಂವೇದಕಗಳು ಇಲ್ಲದೆ CommManager ಸಂಪರ್ಕ ಮಾಡಬಹುದುವಿಸ್ತರಣಾ ಘಟಕ ಅಥವಾ ಸುಮಾರು 96 ವಿಸ್ತರಣೆಯು ಘಟಕವು.ಸಂವೇದಕ ಹೊಂದಿರಬೇಕುeHouse ವ್ಯವಸ್ಥೆಯ ಹೊರಗೆ ಯಾವುದೇ ವೋಲ್ಟೇಜ್ ಬೇರ್ಪಡಿಸಲು ಸಂಪರ್ಕಿಸಿ (ರಿಲೇ ಅಥವಾ) ಕನೆಕ್ಟರ್ಸ್ ಬದಲಾಯಿಸಲು.ಸಂಪರ್ಕ ಸಾಮಾನ್ಯವಾಗಿ ಮುಚ್ಚಲಾಗಿದೆ (NC) ಮತ್ತು ತೆರೆಯಿತು ಮಾಡಬೇಕುಸಂವೇದಕ ಸಕ್ರಿಯಗೊಳಿಸುವ ಕಾರಣ.

ಒಂದುಎಚ್ಚರಿಕೆಯ ಸಂವೇದಕ ಸಂಪರ್ಕ CommManager ಆಫ್ ಸಂವೇದಕ ಇನ್ಪುಟ್ ಸಂಪರ್ಕ ಮಾಡಬೇಕುಮತ್ತೊಂದು ಜಿಎನ್ಡಿ ಗೆ.

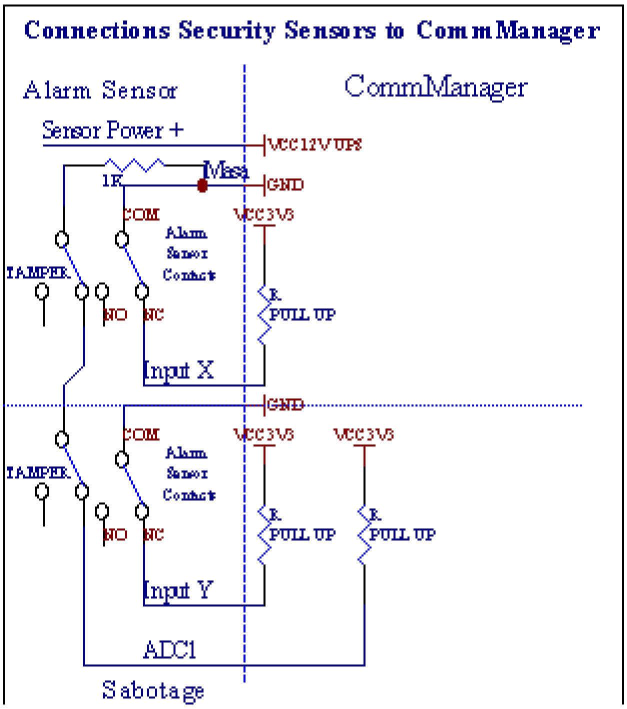

ಸ್ಪಷ್ಟವಾಗಿಯಂತ್ರಾಂಶ ಉತ್ಪನ್ನಗಳೆಂದರೆ (ಅಲಾರ್ಮ್ ಹೊಂದಿಸದಂತೆ , ಮಾನಿಟರಿಂಗ್ , ಎಚ್ಚರಿಕೆ , ಮುಂಚಿನಎಚ್ಚರಿಕೆ) , CommManager ವಿವರಿಸಲಾಗಿದೆ 3 ಗುಂಪುಗಳಿಗೆ SMS ಸೂಚನೆಯನ್ನು ಕಳುಹಿಸುತ್ತದೆಮೇಲೆ.

ಇಂಚುಗಳುಉಲ್ಲಂಘನೆ ಎಚ್ಚರಿಕೆಯ ಸಂದರ್ಭದಲ್ಲಿ , ಎಚ್ಚರಿಕೆ ಅಥವಾ ಮೇಲ್ವಿಚಾರಣೆ ಸೂಚನೆಯನ್ನು ಕಳುಹಿಸಿ ಇವುಕ್ಷೇತ್ರದಲ್ಲಿ ವ್ಯಾಖ್ಯಾನಿಸಲಾಗಿದೆ ಗುಂಪಿಗೆ **(ಸೆನ್ಸರ್ಸಕ್ರಿಯೀಕರಣಗಳು - SMS ಅಧಿಸೂಚನೆ ಸಂಖ್ಯೆಗಳು** *) ಸಕ್ರಿಯ ಎಚ್ಚರಿಕೆಯ ಸಂವೇದಕಗಳು ಹೆಸರುಗಳು ಸೇರಿದಂತೆ.

ಇಂಚುಗಳುವಲಯ ಬದಲಾವಣೆ CommManager ತಿಳಿಸಲು ಗುಂಪು ಸಂದರ್ಭದಲ್ಲಿ ಕ್ಷೇತ್ರದಲ್ಲಿ ವ್ಯಾಖ್ಯಾನಿಸಲಾಗಿದೆ **(ವಲಯಬದಲಾಯಿಸಿ - SMS ಅಧಿಸೂಚನೆ ಸಂಖ್ಯೆಗಳು *)** ಕಳುಹಿಸುವವಲಯ ಹೆಸರು.

ಇಂಚುಗಳುಈ ಸಂದರ್ಭದಲ್ಲಿ ವೇಳೆ ಎಚ್ಚರಿಕೆ , ಎಚ್ಚರಿಕೆ ಅಥವಾ ಮೇಲ್ವಿಚಾರಣೆ ಸಹ ಸಕ್ರಿಯ CommManager ಆಗಿತ್ತುಕ್ಷೇತ್ರದಲ್ಲಿ ವ್ಯಾಖ್ಯಾನಿಸಲಾಗಿದೆ ಗುಂಪು ತಿಳಿಸಲು **(ನಿಷ್ಕ್ರಿಯಕರಣ- SMS ಅಧಿಸೂಚನೆ ಸಂಖ್ಯೆಗಳು *)** .

ಬಾಹ್ಯಸಾಧನಗಳು ಮ್ಯಾನೇಜರ್ (ರಾಲರ್ಸ್ , ಗೇಟ್ಸ್ , ಬಾಗಿಲು , ನೆರಳು awnings).

CommManagerಆವೃತ್ತಿ ವಿಸ್ತರಿಸಲಾಯಿತು ಇದು ರೋಲರ್ ನಿಯಂತ್ರಕ ಒದಗಿಸಲಾಗುತ್ತಿದೆExternalManager ಮತ್ತು 27 (35 **) ಸ್ವತಂತ್ರ ರೋಲರುಗಳು ನಿಯಂತ್ರಿಸಲು ಅವಕಾಶ ,ಗೇಟ್ಸ್ , ಬಾಗಿಲು ವ್ಯವಸ್ಥೆ , ಜೊತೆಗೆ ವಿಸ್ತರಣೆ ಭಾಗದಲ್ಲಿ ಮತ್ತು 54 ಇಲ್ಲದೆಘಟಕ.

**ನೇರ ಎಡಿಸಿ ಉತ್ಪನ್ನಗಳೆಂದರೆ (ಅನಲಾಗ್ ವಿವರಿಸಲಾಗಿದೆ ನಿಷ್ಕ್ರಿಯಗೊಳಿಸಲು ಸಂದರ್ಭದಲ್ಲಿಡಿಜಿಟಲ್ ಪರಿವರ್ತಕ ಅಧ್ಯಾಯ) 35 ಸ್ವತಂತ್ರ ರೋಲರುಗಳು (ಆಯ್ಕೆಯನ್ನು ಆಗಿರಬೇಕುಪರಿಶೀಲಿಸದೆ {(27 ಮಿತಿಯನ್ನು ರೋಲರುಗಳು) ನೇರ ನಿಯಂತ್ರಿಸುವ ಬಳಸಿ - ಯಾವುದೇ ಕ್ರಿಯೆಗಳುವ್ಯಾಖ್ಯಾನವನ್ನು ಅಗತ್ಯ *} - ಟ್ಯಾಬ್ " ರಲ್ಲಿ ; ಡಿಜಿಟಲ್ ಪರಿವರ್ತಕ ಅನಲಾಗ್ಸೆಟ್ಟಿಂಗ್ಗಳನ್ನು " CommManagerCfg ಆಫ್.ಎಕ್ಸ್ ಅಪ್ಲಿಕೇಶನ್).

ಇಲ್ಲSOMFY ಮೋಡ್ ಅಥವಾ ನೇರ ಸರ್ವೋ ಮೋಟಾರ್ ಮೋಡ್: ರೋಲರುಗಳು ಚಾಲನೆಯ 2 ವಿಧಾನಗಳಿವೆ .ಕೇವಲ Somfy ಮಾನಕ ಬಳಸಿಕೊಂಡು ಡ್ರೈವಿಂಗ್ ಪಡೆದುಕೊಂಡರಲ್ಲದೇ ಅಧಿಕಾರ ಏಕೆಂದರೆಈ ವ್ಯವಸ್ಥೆಯಲ್ಲಿ ರೋಲರುಗಳು ನಿಯಂತ್ರಿಸುವ ಮತ್ತು ರಕ್ಷಣೆ ರಚಿಸಲಾಗಿದೆಮಿತಿಮೀರಿದ ವಿರುದ್ಧ ರೋಲರುಗಳು ಫಾರ್ ಮಾಡ್ಯೂಲ್ , ನಿರ್ಬಂಧಿಸಲು , ಎರಡೂ ಚಾಲನೆನಿರ್ದೇಶನ , ದಿಕ್ಕು ಬದಲಿಸುವ ಮೊದಲು ಸರಿಯಾದ ವಿಳಂಬ ಸಮಯವನ್ನು ಖಾತ್ರಿಪಡಿಸಿ.

ರೋಲರುಗಳು ,ಗೇಟ್ಸ್ , ಬಾಗಿಲು ಡ್ರೈವ್ಗಳು ಉತ್ಪನ್ನಗಳೆಂದರೆ.

ಈಉತ್ಪನ್ನಗಳೆಂದರೆ ರೋಲರುಗಳು ಚಾಲನಾ ಔಟ್ಪುಟ್ನ ಜೋಡಿಗೆ , ಗೇಟ್ಸ್ , ಬಾಗಿಲು ಡ್ರೈವ್ಗಳುSOMFY ಸ್ಟ್ಯಾಂಡರ್ಡ್ (ಡೀಫಾಲ್ಟ್ ಸೆಟ್ಟಿಂಗ್) ಅಥವಾ ನೇರ ಡ್ರೈವ್ಗಳಲ್ಲಿ.

ಪ್ರತಿSOMFY ಸ್ಟ್ಯಾಂಡರ್ಡ್ = ರೋಲರ್ ಓಪನ್ ರೋಲರ್ ಚಾನಲ್ (ಎ 1 ಸೆಕೆಂಡ್ ಪಲ್ಸ್ಔಟ್ಪುಟ್) , ರೋಲರ್ ನಿಕಟ (ಬಿ ಉತ್ಪಾದನೆಗಳ ಮೇಲೆ 1 ಸೆಕೆಂಡ್ ಪಲ್ಸ್) , ನಿಲ್ಲಿಸಲು (1 ಸೆಕೆಂಡ್ ಪಲ್ಸ್ ನಲ್ಲಿಎ ಮತ್ತು ಬಿ ಎರಡೂ ಉತ್ಪನ್ನಗಳೆಂದರೆ}.

ಇಲ್ಲವಾದರೆಉತ್ಪನ್ನಗಳು (ಚಾಲನಾ ಮೋಟರ್ ಡ್ರೈವ್ಗಳ ನಿಯಂತ್ರಿಸುವ ನೇರ ಬಳಸಬಹುದುಒಂದು ಚಲಿಸುತ್ತಿರುವ ಒಂದು ರೇಖೆಯನ್ನು , ಒಳ ಸಾಲಿನಲ್ಲಿ ಬಿ ಚಾಲನೆಇತರ ದಿಕ್ಕಿನಲ್ಲಿ). **ಡ್ರೈವ್ಸ್ ಸ್ವಂತ ನಿರ್ಮಾಣ ಹೊಂದಿರಬೇಕುಎರಡೂ ದಿಕ್ಕುಗಳಲ್ಲಿ ಆನ್ ವಿರುದ್ಧ ರಕ್ಷಣೆ , ಬ್ಲಾಕ್ ರೋಲರುಗಳು , ಕೊನೆಯಲ್ಲಿಸ್ವಿಚ್ಗಳು , ರಕ್ಷಣೆ ಇತ್ಯಾದಿ ವೇಗವನ್ನು.ಅಸಮರ್ಪಕ ಇಲ್ಲದಿದ್ದರೆ ನಂತೆಯೆರಿಲೇ ಆಫ್ , ಘಟಕದ ತಪ್ಪು ಕಾನ್ಫಿಗರೇಶನ್ , ತಡೆಯುವ ಹಿಮದಿಂದ ಡ್ರೈವ್ ಅಥವಾನಾಶಗೊಳಿಸು , ಇದು ಡ್ರೈವ್ ಹಾನಿ ಸಾಧ್ಯ.ವ್ಯವಸ್ಥೆಯನ್ನು ರೂಪಿಸಲು ಮಾಡಿದೆಎರಡೂ ದಿಕ್ಕಿನಲ್ಲಿ ಮೇಲೆ ಚಲಿಸುವ ವಿರುದ್ಧ ಸಾಫ್ಟ್ವೇರ್ ರಕ್ಷಣೆ , ಆದರೆ'ಟಿ ಚೆಕ್ಡ್ರೈವ್ ಕೊನೆಯಲ್ಲಿ ಅಥವಾ wasn ತಲುಪಿದರೆ'T ನಿರ್ಬಂಧಿಸಲಾಗಿದೆ ಮತ್ತು ಅನುಮೋದನೆಗೊಂಡಿದ್ದರೆ'ಸಾಕಷ್ಟು Tರೋಲರುಗಳು ರಕ್ಷಿಸಲು.ಈ ವಿಧಾನವು ಕೇವಲ ಸ್ವಂತ ಅಪಾಯ ಮತ್ತು iSys ಉಪಯೋಗಿಸಬಹುದಾದಕಂಪನಿ ಡ್ರೈವ್ಗಳ ಹಾನಿಗಳಿಗೆ ಜವಾಬ್ದಾರನಾಗಿರುವುದಿಲ್ಲ.ಕೇವಲ Somfy ವ್ಯವಸ್ಥೆಅದರ ಸ್ವಂತ ರಕ್ಷಣೆಯನ್ನು ಒಳಗೊಂಡಿದೆ ಏಕೆಂದರೆ ಸುರಕ್ಷಿತವಾಗಿ ಬಳಸಬಹುದುಡ್ರೈವ್.**

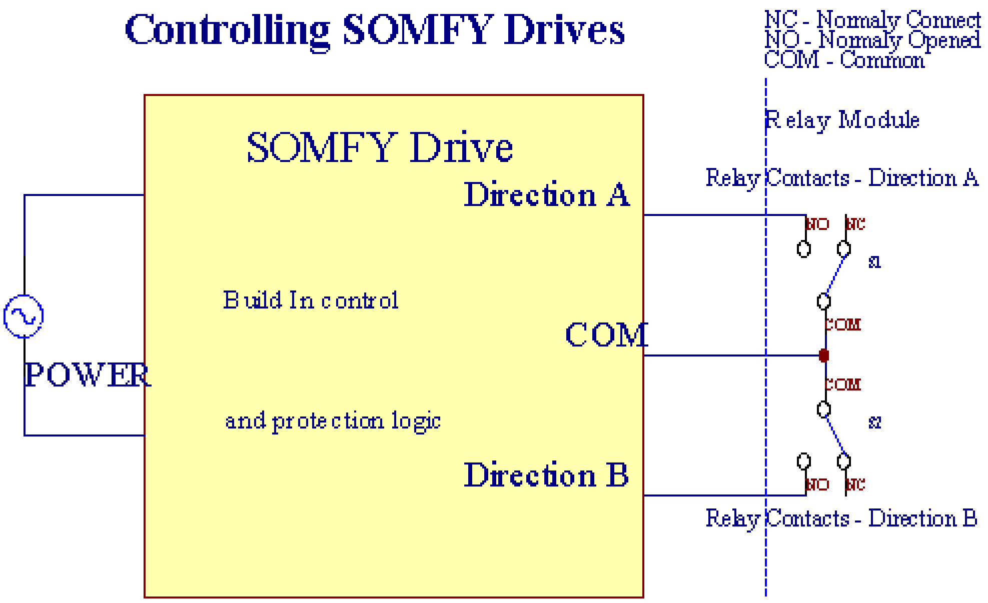

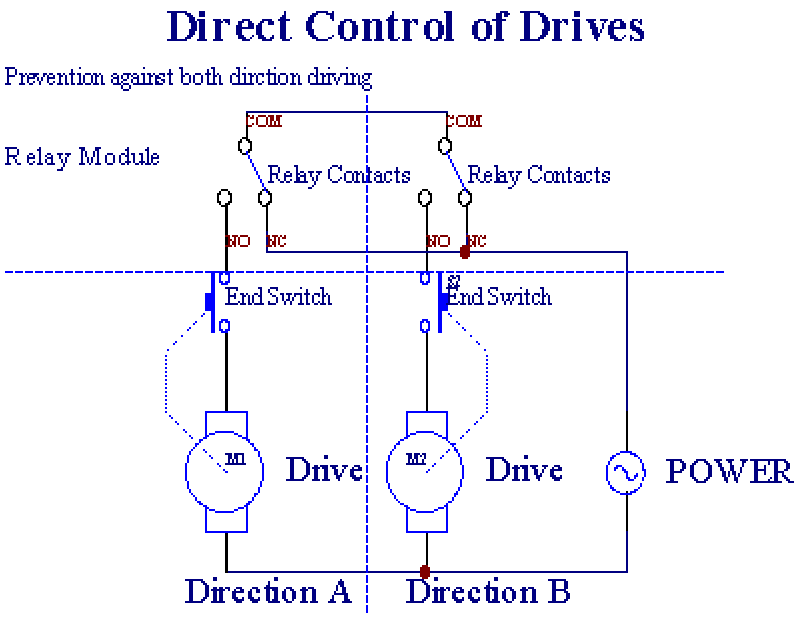

ರೋಲರುಗಳುಮೋಡ್ ಮತ್ತು“ಸೆಟ್ ಮಾಡಬಹುದು ; ರೋಲರುಗಳು ಸೆಟ್ಟಿಂಗ್ಗಳು ಮತ್ತು ” ನ ಟ್ಯಾಬ್CommManagerCfg.ಎಕ್ಸ್ ಅಪ್ಲಿಕೇಶನ್.

ಒಂದುಉಚಿತ ಸ್ಥಾನದ ಆಯ್ಕೆ ಮಾಡಬಹುದು: Somfy (“ Somfy ಸಿಸ್ಟಮ್ ಮತ್ತು ” *) ,ನೇರ ಸರ್ವೋ ಮೋಟಾರ್ ಡ್ರೈವ್ (“ ನೇರ ಮೋಟಾರ್ಸ್ ಮತ್ತು ” *) , ಸಾಮಾನ್ಯಉತ್ಪಾದನೆ (ಹಾಗೂ “ ಸಾಧಾರಣ ಇರಿಸು ” * - ಏಕ ಉತ್ಪನ್ನಗಳೆಂದರೆ ಹೊಂದಾಣಿಕೆಯRoomManager'ರು).

ಹೆಚ್ಚುವರಿಯಾಗಿಕೆಳಗಿನ ನಿಯತಾಂಕಗಳು ಮತ್ತು ಆಯ್ಕೆಗಳನ್ನು ರೋಲರುಗಳು ಸರಿಹೊಂದಿಸಲು ವ್ಯಾಖ್ಯಾನಿಸಬಹುದುಸೆಟ್ಟಿಂಗ್ಗಳು:

- ಮುಂದೂಡು(“ ಒಂದು ಇನ್ನೊಂದಕ್ಕೆ ದಿಕ್ಕನ್ನು ಬದಲಿಸಲು ; ಚೇಂಜ್ ವಿಳಂಬನಿರ್ದೇಶನ ಮತ್ತು ” *) - ತಕ್ಷಣ ಬದಲಾಗುವ ತಂತ್ರಾಂಶ ರಕ್ಷಣೆಡ್ರೈವ್ಗಳು ಹಾನಿ ಮಾಡಿತು ದಿಕ್ಕಿನಲ್ಲಿ.
- ಗರಿಷ್ಠದರೋಲರುಗಳು ಪೂರ್ಣ ಚಲನೆಯ ಸಮಯ (“ ರೋಲರುಗಳು ಮೂವ್ಮೆಂಟ್ ಟೈಮ್ ” *) -ಈ ಸಮಯದ ನಂತರ (ಸೆಕೆಂಡುಗಳಲ್ಲಿ) ವ್ಯವಸ್ಥೆಯ ಎಲ್ಲ ರೋಲರುಗಳು ರೋಲ್ಓವರ್ ಗೆ ಚಿಕಿತ್ಸೆ ಇತರ ದಿಕ್ಕಿನಲ್ಲಿ (ಇದು wasn ವೇಳೆ'T ಚಳವಳಿಯ ಕೈಯಾರೆ ನಿಲ್ಲಿಸಲು).ಈಸಮಯ ಕೂಡ ಭದ್ರತಾ ಸಂದರ್ಭದಲ್ಲಿ ವಲಯ ಬದಲಾವಣೆಯ ವಿಳಂಬಕ್ಕೆ ಬಳಸಲಾಗುತ್ತದೆಪ್ರೋಗ್ರಾಮ್ (ಒಟ್ಟಿಗೆ ವಲಯ ಬದಲಾವಣೆಯೊಂದಿಗೆ).ಮುಖ್ಯ ಕಾರಣ ಅಲ್ಲರೋಲರುಗಳು ದೃಢೀಕರಣ ಸ್ವಿಚ್ಗಳು ಇದ್ದರೆ ಭದ್ರತಾ ಎಚ್ಚರಿಕೆ ಉತ್ಪಾದಿಸುವಇನ್ಸ್ಟಾಲ್.ರೋಲರುಗಳು ಸಂದರ್ಭದಲ್ಲಿ ಈ ಆಯ್ಕೆಯನ್ನು 0 ಗೆ ಸೆಟ್ ಮಾಡಬೇಕು ಕೊರತೆ.

- ರೋಲರುಗಳುನಿಯಂತ್ರಿಸುವ ರಂದು ಆರಂಭಿಸಲು ರೋಲರುಗಳು ಚಳುವಳಿಗೆ init ಬಾರಿ ನಿಯಂತ್ರಿಸಲುಇನ್ಪುಟ್ (ರಾಲರ್ಸ್ ಡ್ರೈವ್ ಟೈಮ್ *) - (ಇನ್ ಎರಡನೆಯ). **ಈ ನಿಯತಾಂಕವನ್ನು ನೇರವಾಗಿ ಬಳಸಲಾಗುತ್ತದೆಆಯ್ಕೆ ರಾಲರ್ಸ್ ಕೆಲಸ ಮೋಡ್ (ನೇರ/SOMFY) ಗಾಗಿ CommManager ರಲ್ಲಿ.ಇದು(ಸಮಯ ಕಡಿಮೆ ನಂತರ 10 ವೇಳೆ ಇದು ನಿಜವಾದ ಮೌಲ್ಯಗಳನ್ನು ಹೊಂದಿಸಬೇಕುಸ್ವಯಂಚಾಲಿತವಾಗಿ ಆಯ್ಕೆ Somfy ಮೋಡ್ , ಇಲ್ಲದಿದ್ದರೆ CommManager ಕೆಲಸನೇರ ಮೋಡ್).Somfy ಕ್ರಮವನ್ನು ಆಯ್ಕೆ ಮತ್ತು ನೇರ ಸರ್ವೋಮೋಟಾರುಗಳು ಅವು ವೇಳೆಸಂಪರ್ಕ ಸರ್ವೋಮೋಟಾರುಗಳು ಸೆಟ್ ಮಾಡಬೇಕು Somfy ಮೌಲ್ಯಕ್ಕೆ ನಾಶ ಮಾಡಬಹುದು2 - 4 ಸೆಕೆಂಡು.ನೇರ ನಿಯಂತ್ರಣಕ್ಕೆ ಈ ಸಮಯದಲ್ಲಿ ಹೆಚ್ಚಿನ ಅನೇಕ ಆಗಿರಬೇಕುನಿಧಾನವಾದ ರೋಲರ್ ಪೂರ್ಣ ಚಳುವಳಿಯ ಎರಡನೇ.**

ಪ್ರತಿರೋಲರ್ ಘಟನೆಗಳ ನಂತರ ಮಾಡಿದೆ:

- ಮುಚ್ಚಿ ,
- ತೆರೆದ ,
- ನಿಲ್ಲಿಸಿ ,
- ಡಾನ್'ಟಿಬದಲಾವಣೆ (ಎನ್/ಎ).

ಮುಚ್ಚುವಮತ್ತು ರೋಲರ್ ತೆರೆಯಲಾಗುತ್ತಿದೆ ಕೊನೆಯ ಸ್ಥಾನದಲ್ಲಿ ಸ್ವಾಪ್ ತನಕ ಮುಂದುವರಿಯುತ್ತದೆ.

ಗೆವಿಭಿನ್ನ ಸ್ಥಾನವನ್ನು ಹಸ್ತಚಾಲಿತ ಸ್ವಾಪ್ ಒಂದೆಡೆ ರೋಲರ್ ಚಾಲನೆ ಮಾಡಬೇಕುಚಳವಳಿಯ.

(“ ಹೆಚ್ಚುವರಿರೋಲರುಗಳು ಮತ್ತು ” *) ಧ್ವಜ ಸಂಪರ್ಕ ರೋಲರುಗಳು ಎರಡು ಎಣಿಕೆ ಅನುಮತಿಸುತ್ತದೆವಿಸ್ತರಣಾ ಘಟಕ. ಕೊರತೆಯ ಸಂದರ್ಭದಲ್ಲಿಯೂವಿಸ್ತರಣೆಯನ್ನು ಭಾಗದಲ್ಲಿ ಈ ಆಯ್ಕೆಯನ್ನು ನಿಷ್ಕ್ರಿಯಗೊಳಿಸಲಾಗಿದೆ ಮಾಡಬೇಕು.ಇಲ್ಲದಿದ್ದರೆ CommManagerಸರಿಯಾಗಿ ಕೆಲಸ ಮಾಡುವುದಿಲ್ಲ - ಆಂತರಿಕ ರಕ್ಷಣೆಗಾಗಿ ಮರುಪ್ರಾರಂಭಗೊಳ್ಳುತ್ತದೆCyclically CommManager.

ಪ್ರತಿರೋಲರ್ , ಬಾಗಿಲು , ಬಾಗಿಲು , ನೆರಳು ಮೇಲ್ಕಟ್ಟು CommManagerCfg ಹೆಸರಿಸಲಾಗಿದೆ ಮಾಡಬಹುದುಅನ್ವಯಿಸುವಿಕೆ.

ದಿಹೆಸರುಗಳು eHouse ಘಟನೆಗಳು ಉತ್ಪಾದಿಸುವ ತೆಗೆದುಕೊಳ್ಳಲಾಗುತ್ತದೆ.

ಸಾಧಾರಣಉತ್ಪನ್ನಗಳೆಂದರೆ ಮೋಡ್.

ಇಂಚುಗಳುರೋಲರುಗಳು ಕೊರತೆ ಸಂದರ್ಭದಲ್ಲಿ , ಗೇಟ್ಸ್ , ಬಾಗಿಲು , ಇತ್ಯಾದಿ , ಸಾಧ್ಯವಾದಷ್ಟು ಬಳಕೆCommManager'ರು ಹೊಂದಬಲ್ಲ ಗುಣಮಟ್ಟದ ಏಕ ಔಟ್ಪುಟ್ ಮಾಹಿತಿ ದೊರೆಯುವುದಲ್ಲದೆRoomManager.ಈ ಭದ್ರತಾ ಸ್ಥಳೀಯವಾಗಿ ಈ ಉತ್ಪನ್ನಗಳೆಂದರೆ ನಿಯೋಜಿಸಲು ಸಕ್ರಿಯಗೊಳಿಸುತ್ತದೆಸಂವೇದಕಗಳು ಸಕ್ರಿಯೀಕರಣಗಳು ಅಥವಾ ಡಿಜಿಟಲ್ ಪರಿವರ್ತಕ ಮಟ್ಟಗಳಿಗೆ ಅನಲಾಗ್.

ಪಟ್ಟಿಸಾಮಾನ್ಯ ಡಿಜಿಟಲ್ ಉತ್ಪನ್ನಗಳು ಸಂಬಂಧಿಸಿದ ಈವೆಂಟ್ಸ್:

- ತಿರುಗಿಮೇಲೆ ,
- ಅಡ್ಡಕಡ್ಡಿ ,
- ತಿರುಗಿದೂರ ,
- ತಿರುಗಿಪ್ರೋಗ್ರಾಮ್ಡ್ ಸಮಯ (ನಂತರ ಆಫ್) ಮೇಲೆ ,
- ಅಡ್ಡಕಡ್ಡಿ(ಇದು ಆನ್ ವೇಳೆ - ಪ್ರೋಗ್ರಾಮ್ಡ್ ಸಮಯ , ನಂತರ ಆಫ್) ,
- ತಿರುಗಿProgramed ಲೇಟೆನ್ಸಿ ನಂತರ ರಂದು ,
- ತಿರುಗಿಆಫ್ programed ಲೇಟೆನ್ಸಿ ನಂತರ ,
- ಅಡ್ಡಕಡ್ಡಿprogramed ಲೇಟೆನ್ಸಿ ನಂತರ ,
- ತಿರುಗಿಪ್ರೋಗ್ರಾಮ್ಡ್ ಸಮಯ (ನಂತರ ಆಫ್) ಗಾಗಿ programed ಲೇಟೆನ್ಸಿ ನಂತರ ರಂದು ,
- ಅಡ್ಡಕಡ್ಡಿprogramed ಲೇಟೆನ್ಸಿ ನಂತರ {ವೇಳೆ ಪ್ರೋಗ್ರಾಮ್ಡ್ ಬಾರಿಗೆ ಆನ್(ನಂತರ ಆಫ್)}.

ಪ್ರತಿಔಟ್ಪುಟ್ ಮಾಲಿಕ ಟೈಮರ್ ಹೊಂದಿದೆ.ಟೈಮರ್ಗಳು ಸೆಕೆಂಡ್ಗಳು ಅಥವಾ ನಿಮಿಷಗಳು ಲೆಕ್ಕ ಮಾಡಬಹುದುCommManagerCfg ಆಯ್ಕೆಯನ್ನು ಸೆಟ್ ಅವಲಂಬಿಸಿ.ಎಕ್ಸ್ ಅಪ್ಲಿಕೇಶನ್ (" ನಿಮಿಷಗಳುಟೈಮ್ ಔಟ್ " * - " ರಲ್ಲಿ ; ಹೆಚ್ಚುವರಿ ಉತ್ಪಾದನೆ ಹಾಗೂ " * ಟ್ಯಾಬ್).

ಪ್ರತಿರೋಲರ್ , ಬಾಗಿಲು , ಬಾಗಿಲು , ನೆರಳು ಮೇಲ್ಕಟ್ಟು CommManagerCfg ಹೆಸರಿಸಲಾಗಿದೆ ಮಾಡಬಹುದು.ಎಕ್ಸ್ಅನ್ವಯಿಸುವಿಕೆ.

ದಿಹೆಸರುಗಳು eHouse ಘಟನೆಗಳು ಉತ್ಪಾದಿಸುವ ತೆಗೆದುಕೊಳ್ಳಲಾಗುತ್ತದೆ.

ಭದ್ರತೆಕಾರ್ಯಕ್ರಮಗಳು

ಭದ್ರತೆಕಾರ್ಯಕ್ರಮಗಳು ಒಂದು ಎಲ್ಲಾ ರೋಲರುಗಳು ಸೆಟ್ಟಿಂಗ್ಗಳನ್ನು ಮತ್ತು ಭದ್ರತಾ ವಲಯ ಗುಂಪಿನ ಅವಕಾಶಈವೆಂಟ್.

ಮೇಲೆ24 ಭದ್ರತಾ ಕಾರ್ಯಕ್ರಮಗಳಿಗೆ CommManager ಫಾರ್ ವ್ಯಾಖ್ಯಾನಿಸಬಹುದು

ಇಂಚುಗಳುಘಟನೆಗಳ ನಂತರ ಪ್ರತಿ ರೋಲರುಗಳು ಭದ್ರತಾ ಕಾರ್ಯಕ್ರಮಗಳು ಸಾಧ್ಯ:

- ಮುಚ್ಚಿ ,
- ತೆರೆದ ,
- ನಿಲ್ಲಿಸಿ ,
- ಏನುಬದಲಾಯಿಸಲು (ಎನ್/ಎ).

ಹೆಚ್ಚುವರಿಯಾಗಿರೋಲರುಗಳು ಸೆಟ್ಟಿಂಗ್ಗಳನ್ನು ಅಗತ್ಯವಿದೆ ಜೊತೆಯಲ್ಲಿ ವಲಯ ಆಯ್ಕೆ ಮಾಡಬಹುದು.

ಪ್ರತಿಭದ್ರತಾ ಕಾರ್ಯಕ್ರಮದ CommManagerCfg ಹೆಸರಿಸಲಾಗಿದೆ ಮಾಡಬಹುದು.ಎಕ್ಸ್ ಅಪ್ಲಿಕೇಶನ್.

ದಿಹೆಸರುಗಳು eHouse ಘಟನೆಗಳು ಉತ್ಪಾದಿಸುವ ತೆಗೆದುಕೊಳ್ಳಲಾಗುತ್ತದೆ.

ವಲಯಬದಲಾವಣೆ ಗರಿಷ್ಠ ಪೂರ್ಣ ರೋಲರುಗಳು ಸಮಾನವಾಗಿರುತ್ತದೆ ಲೇಟೆನ್ಸಿ ಸಕ್ರಿಯ ಇದೆಚಲನೆಯ ಸಮಯ (" ರೋಲರುಗಳು ಮೂವ್ಮೆಂಟ್ ಟೈಮ್ " *).

ಈಸುಪ್ತತೆ ಅಗತ್ಯ , ಎಲ್ಲಾ ರೋಲರುಗಳು ಕೊನೆಯಲ್ಲಿ ತಲುಪಲು ಭರವಸೆ ಗೆ ,ವಲಯ ಬದಲಾವಣೆ (ಆರಂಭಕ್ಕೆ ಮೊದಲು ಮೇಲಿಂಗ್ ದೃಢೀಕರಿಸುವ ರೋಲರುಗಳು ಬದಲಾಯಿಸಿಮುಚ್ಚಿದ) ಎಚ್ಚರಿಕೆ ಸೃಷ್ಟಿಸುವ.

ಗೆಭದ್ರತಾ ಪ್ರೋಗ್ರಾಂ ಬದಲಾಯಿಸಲು:

- ಆಯ್ಕೆಪಟ್ಟಿಯಿಂದ ಭದ್ರತಾ ಪ್ರೋಗ್ರಾಂ ,
- ಹೆಸರು ಸಾಧ್ಯನಾನು ಕ್ಷೇತ್ರದಲ್ಲಿ ಬದಲಾವಣೆ ಭದ್ರತಾ ಪ್ರೋಗ್ರಾಂ ಹೆಸರು * ಬದಲಾಯಿಸಲು) ,
- ಬದಲಾಯಿಸಿಅಪೇಕ್ಷಿತ ಮೌಲ್ಯಗಳಿಗೆ ಹೊಂದಿಸುವ ಎಲ್ಲಾ ರೋಲರುಗಳು ,
- ಆಯ್ಕೆವಲಯ ವೇಳೆ ಅಗತ್ಯವಿದೆ (ಭದ್ರತಾ ವಲಯ ನಿಯೋಜಿಸಲಾಗಿದೆ *) ,
- ಅದುಮುಬಟನ್ (ಅಪ್ಡೇಟ್ ಭದ್ರತಾ ಪ್ರೋಗ್ರಾಂ *) ,
- ಮತ್ತೊಮ್ಮೆ ಹೇಳುಅಗತ್ಯವಿರುವ ಎಲ್ಲಾ ಭದ್ರತಾ ಕಾರ್ಯಕ್ರಮಗಳು ಎಲ್ಲಾ ಹಂತಗಳು.

16ಡಿಜಿಟಲ್ ಪರಿವರ್ತಕ ಮಾಡಲು ಚಾನಲ್ ಅನಲಾಗ್.

CommManagerರೆಸಲ್ಯೂಶನ್ 10b ಜೊತೆ 16 ಎಡಿಸಿ ಇನ್ಪುಟ್ (ಪ್ರಮಾಣದ <ರಲ್ಲಿ ಕೂಡಿದರೆ ; 0 ; 1023>) , ಮತ್ತು ವೋಲ್ಟೇಜ್ ವ್ಯಾಪ್ತಿ **< 0 ; 3.3V)** .

ಯಾವುದೇಅನಲಾಗ್ ಸಂವೇದಕ , 3 ರಿಂದ ನಡೆಸಲ್ಪಡುತ್ತಿದೆ.3V ಎಡಿಸಿ ಒಳಹರಿವು ಸಂಪರ್ಕ ಮಾಡಬಹುದು.ಇದುಯಾವುದೇ

ಆಗಿರಬಹುದು: ತಾಪಮಾನ , ಬೆಳಕಿನ ಮಟ್ಟ , ಆರ್ದ್ರತೆ , ಒತ್ತಡ , ಅನಿಲ ,ಗಾಳಿ , ಇತ್ಯಾದಿ.

ವ್ಯವಸ್ಥೆರೇಖೀಯ ಪ್ರಮಾಣದ ಸಂವೇದಕಗಳ ವರ್ಧಿಸಲಾಗಿದೆ ಮಾಡಬಹುದು (Y = ಒಂದು * X + b) , ಇದು ಶಕ್ತಗೊಳಿಸುತ್ತದೆಅನಲಾಗ್ ಸಂವೇದಕಗಳು ಇ ನಿಂದ ಸರಿಯಾದ ಅಳತೆ.ಗ್ರಾಂ.LM335 , LM35 , ವಿದ್ಯುತ್ ವಿಭವಾಂತರದ ಪ್ರಮಾಣ , ಶೇಕಡಾ% , ಶೇಕಡಾ ತಲೆಕೆಳಗಾದ ಪ್ರಮಾಣದ % , ಸ್ವಯಂಚಾಲಿತವಾಗಿ ವ್ಯವಸ್ಥೆಯಲ್ಲಿ ರಚಿಸಲಾಗಿದೆ.

ಇತರಸಂವೇದಕಗಳು ಸಂರಚನಾ ಕಡತದಲ್ಲಿ ಸಮೀಕರಣದ ಮೌಲ್ಯಗಳನ್ನು ಪ್ರವೇಶಿಸುವ ವ್ಯಾಖ್ಯಾನಿಸಬಹುದುಸಂವೇದಕ ರೀತಿಯ.ರೇಖಾತ್ಮಕವಲ್ಲದ ಪ್ರಮಾಣದ ಸಂವೇದಕಗಳ ಕೋಷ್ಟಕದಲ್ಲಿ ವಿವರಿಸಬಹುದುಪರಿವರ್ತನೆ (ನಿಜವಾದ ಮೌಲ್ಯ ಮತ್ತು ಶೇಕಡಾ ಮೌಲ್ಯದ ನಡುವೆ) 1024 ಒಳಗೊಂಡಿರುವಅಂಕಗಳನ್ನು ಇ.ಗ್ರಾಂ.ಗಣಿತ ಅಪ್ಲಿಕೇಶನ್ಗಳನ್ನು ರಚಿಸಲಾಗಿದೆ.

ಅನಲಾಗ್ಸಂವೇದಕ ಕೆಲಸದ ಸಣ್ಣ ಪ್ರಸ್ತುತ ಹೊಂದಿರಬೇಕು ಮತ್ತು 3 ರಿಂದ ಸರಬರಾಜು.ಆಫ್ 3VCommManager.ಕೆಲವು ಸಂವೇದಕಗಳು ವಿದ್ಯುತ್ ಪೂರೈಕೆ ಇ ಅಗತ್ಯವಿಲ್ಲ.ಗ್ರಾಂ.LM335 ,ಫೋಟೋ ಡಯೋಡುಗಳ , ಫೋಟೋ ಟ್ರಾನ್ಸಿಸ್ಟರ್ಗಳು , ಫೋಟೋ ನಿರೋಧಕಗಳನ್ನು , thermistors ,ಏಕೆಂದರೆ ಪುಲ್ ನಡೆಸಲಾಗುತ್ತಿದೆ - ಅಪ್ ನಿರೋಧಕಗಳನ್ನು (4.7K) , ವಿದ್ಯುತ್ ಪೂರೈಕೆ3.3V.

ಗೆಸಂವೇದಕಗಳು ಸಂಪರ್ಕವನ್ನು ಕೇಬಲ್ ಗರಿಷ್ಠ ನಿಖರತೆಯನ್ನು ಗಳಿಸಲು:

- ಮಸ್ತ್ರಕ್ಷಿಸಬೇಕು ಎಂದು ,
- ಮಾಹಿತಿಸಾಧ್ಯವಾದಷ್ಟು ಸಣ್ಣ ,
- ದೂರದಲ್ಲಿಅಸ್ಪಷ್ಟತೆ ಮೂಲಗಳಿಂದ (GSM ಆಂಟೆನಾಗಳು , ಮಾನಿಟರಿಂಗ್ ರೇಡಿಯೋಪ್ರಕಟಣೆ , ಹೆಚ್ಚು ವಿದ್ಯುತ್ ತಂತಿಗಳು , ಇತ್ಯಾದಿ).

CommManagerಜಿಎಸ್ಎಮ್ ಘಟಕ ಹೊಂದಿದೆ , ಸಹ ಗಂಭೀರವಾಗಿ ಸರಿಯಾದ ವಿರೂಪಗೊಳಿಸಬಲ್ಲದು ಇದುಅನಲಾಗ್ ಸಂವೇದಕಗಳ ಮಾಪನ ಅವರ ದೋಷಗಳನ್ನು ಹೆಚ್ಚಿನ ಮೌಲ್ಯವನ್ನು.

ಸ್ಪರ್ಶತಂತುಆಫ್ ಜಿಎಸ್ಎಮ್ ಘಟಕ ಅಥವಾ ಇಡೀ CommManager ಸ್ಥಳ ಸ್ಥಾಪನೆ ಮಾಡಬೇಕುಬಲವಾದ GSM ಸಂಕೇತದ ಅಳೆಯಲಾಗಿದೆ ಅಲ್ಲಿ.

ಅತ್ಯುತ್ತಮರೀತಿಯಲ್ಲಿಯೇ ಪ್ಲಾಸ್ಟರ್ ಕಟ್ಟಡ ಮೊದಲು ಕೆಡಿಸುವ ಮಟ್ಟದ ಪರಿಶೀಲಿಸಲು ಆಗಿದೆಸಕ್ರಿಯ ಜಿಎಸ್ಎಮ್ ಭಾಗದಲ್ಲಿ SMS ಕಳುಹಿಸುವ ಮತ್ತು ಇಮೇಲ್ಗಳನ್ನು ಸ್ವೀಕರಿಸುವುದನ್ನು.

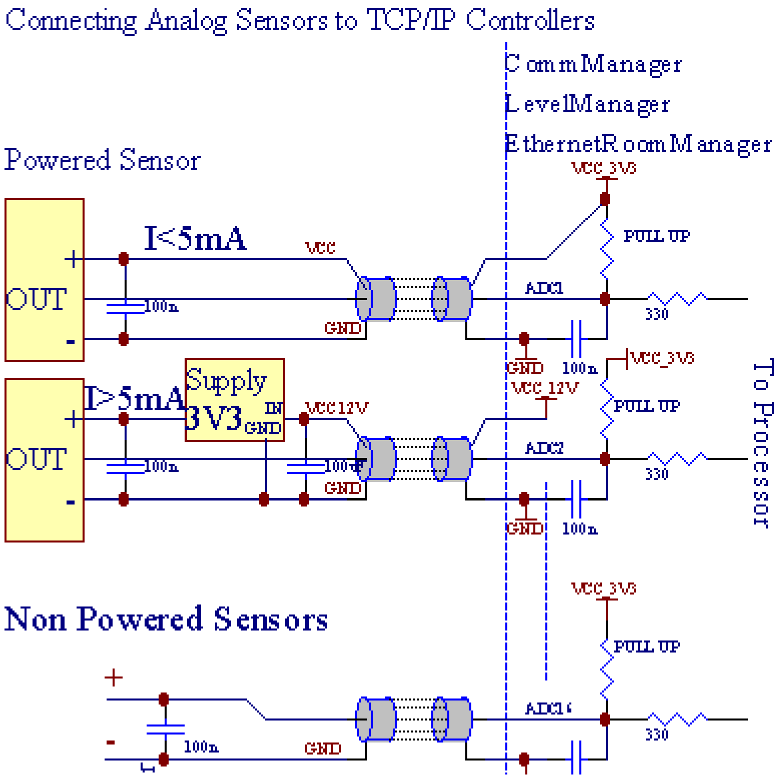

ಪ್ರತಿಡಿಜಿಟಲ್ ಪರಿವರ್ತಕ ಗೆ ಅನಲಾಗ್ ಚಾನಲ್ ಸಂರಚನೆಯಲ್ಲಿ ಪಡೆದುಕೊಂಡCommManagerCfg." ರಲ್ಲಿ ಎಕ್ಸ್ ಅಪ್ಲಿಕೇಶನ್ ; ಡಿಜಿಟಲ್ ಪರಿವರ್ತಕ ಅನಲಾಗ್ಸೆಟ್ಟಿಂಗ್ಗಳನ್ನು " * ಟ್ಯಾಬ್ಗಳು.

ಗೆಎಡಿಸಿ ನಿಯತಾಂಕ (" ಬದಲಾಯಿಸಲು ; ಮಾರ್ಪಾಡು ಶಕ್ತಗೊಂಡಿದೆ " *) ರಂದುಜನರಲ್ * ಟ್ಯಾಬ್ ಆಯ್ಕೆ ಮಾಡಬೇಕು.

ಅತ್ಯಂತಪ್ರಮುಖ ಆಯ್ಕೆಯನ್ನು ನೇರ ಉತ್ಪಾದನೆಯ ನಿಯಂತ್ರಣಕ್ಕೆ ಜಾಗತಿಕ ಸೆಟ್ಟಿಂಗ್ (" ಆಗಿದೆ ; ಬಳಸುವುದುನೇರ ನಿಯಂತ್ರಿಸುವ (27 ಮಿತಿಯನ್ನು ರೋಲರುಗಳು) - ಯಾವುದೇ ಕ್ರಿಯೆಗಳು ವ್ಯಾಖ್ಯಾನಅಗತ್ಯ ಮತ್ತು " *) ಈ ಧ್ವಜ ಶಕ್ತಗೊಳಿಸುತ್ತದೆ ಪ್ರತಿ ಚಾನೆಲ್ಗಾಗಿ ನಿಗದಿಪಡಿಸಲಾಗಿದೆಉತ್ಪಾದನೆಗಳ ಮೇಲೆ ಸ್ವಯಂಚಾಲಿತ ಸ್ವಿಚಿಂಗ್ ಎಡಿಸಿ ಚಾನಲ್ ಸಮರ್ಪಿತವಾಗಿದೆ ಮತ್ತು ಬಿಡುವುದುಕೆಳಗೆ (ಕನಿಷ್ಠ ಮೌಲ್ಯ *).ಔಟ್ಪುಟ್ (ಮ್ಯಾಕ್ಸ್ ಎಲ್ಲೆ ಮೀರಿ ಹೆಜ್ಜೆ ಇಡು ನಂತರ ಸ್ಥಗಿತಗೊಳ್ಳುತ್ತದೆ ಮಾಡಲಾಗುತ್ತದೆಮೌಲ್ಯ *).ಈ ಮಟ್ಟವು ಪ್ರತ್ಯೇಕವಾಗಿ ಪ್ರತಿ ಎಡಿಸಿ ಕಾರ್ಯಕ್ರಮಕ್ಕಾಗಿ ವ್ಯಾಖ್ಯಾನಿಸಲಾಗಿದೆಮತ್ತು ಪ್ರತಿ ಎಡಿಸಿ ಚಾನಲ್.

ಟರ್ನಿಂಗ್ಈ ಆಯ್ಕೆಯನ್ನು ಮೇಲೆ (ಲಭ್ಯವಿರುವ ಉಳಿದ ಕೊನೆಯ 8 ರೋಲರುಗಳು ವ್ಯವಸ್ಥೆಯ ಗೊತ್ತುಪಡಿಸುತ್ತದೆಸಾಮಾನ್ಯ ಕ್ರಮದಲ್ಲಿ 27) ಅಥವಾ 16 ಔಟ್ಪುಟ್ , ನೇರ ಮೀಸಲಾಗಿವೆಎಡಿಸಿ ಉತ್ಪನ್ನಗಳೆಂದರೆ ಈ ಉತ್ಪನ್ನದ ನಿಯಂತ್ರಣ.ಈ ಆಯ್ಕೆಯನ್ನು ಆರಿಸುವ ಬಿಡುಗಡೆನಿಯೋಜಿಸುವ ಪಂದ್ಯಗಳಿಂದ ಎಡಿಸಿ ಮಟ್ಟಕ್ಕೆ , ಮತ್ತು ಎಡಿಸಿ ಉತ್ಪನ್ನಗಳೆಂದರೆ ನಿಯಂತ್ರಿಸಲಾಗುತ್ತದೆಸ್ಥಳೀಯ ಸಾಧನ (ಸ್ಥಳೀಯ ನಿಯಂತ್ರಕ ಅಥವಾ ಇತರ ಆಫ್ ಪಾಲಿಸಲು ಈವೆಂಟ್ ಇಲ್ಲದೆಯೇ) ಒಂದು.ರಾಲರ್ಸ್ ಔಟ್ಪುಟ್ ಕ್ರಮದಲ್ಲಿ ಸ್ಥಳೀಯ ಪಡೆಯಲು ಇತರ ರೀತಿಯಲ್ಲಿ ಇಲ್ಲಎಡಿಸಿ ಉತ್ಪನ್ನಗಳ ನಿಯಂತ್ರಣ.

ಪ್ರತಿಎಡಿಸಿ ಚಾನಲ್ ನಿಯತಾಂಕಗಳು ಮತ್ತು ಆಯ್ಕೆಗಳನ್ನು ನಂತರ ಮಾಡಿದೆ:

ಸಂವೇದಕಹೆಸರು : ಕ್ಷೇತ್ರ ಮತ್ತು"ಬದಲಾವಣೆ ಸಾಧ್ಯ ; ಬದಲಾಯಿಸಿADC ಇನ್ಪುಟ್ ಹೆಸರು " *.

ಸಂವೇದಕಕೌಟುಂಬಿಕತೆ : ಸ್ಟ್ಯಾಂಡರ್ಡ್ ರೀತಿಯ LM335 ಗಳು ,LM35 , ವಿದ್ಯುತ್ ವಿಭವಾಂತರದ ಪ್ರಮಾಣ , % , % ವಿಲೋಮ (% Inv).ಬಳಕೆದಾರರ ಹೊಸ ಸಂವೇದಕ ರೀತಿಯ ಸೇರಿಸಬಹುದು ,ADCSensorTypes ಫೈಲ್ ಹೊಸ ಹೆಸರನ್ನು ಸೇರಿಸುವ ಮೂಲಕ.ಸಂದೇಶ.ಹೆಚ್ಚುವರಿಯಾಗಿ ಕಡತಗಳನ್ನುಸಂವೇದಕ ರೀತಿಯ ಹೆಸರಿನ ಅದೇ ಹೆಸರಿನ ರಚಿಸಬೇಕು , ನಂತರ ಬಾಹ್ಯಾಕಾಶ ಮತ್ತು 1ಗೆ 16 ಮತ್ತು ವಿಸ್ತರಣೆ ".ಸಂದೇಶ ".ಈ ಕಡತ ಅನಂತರ 1024ಮಟ್ಟದ ಅಸ್ತಿತ್ವದಲ್ಲಿದೆ ಮಸ್ಟ್.Doesn ಪಠ್ಯ'CommManager ಫಾರ್ T ಮ್ಯಾಟರ್ , ಕೇವಲ ಸೂಚ್ಯಂಕನಿಯಂತ್ರಕ ಸಂಗ್ರಹಿಸಿದ ಮತ್ತು ಲೋಡ್.

ಅತಿಸಣ್ಣಮೌಲ್ಯ **(" ಕನಿಷ್ಠ ಮೌಲ್ಯ ಮತ್ತು " *)** - ಬೀಳಿಸಿಈ ಮೌಲ್ಯವು (ಒಮ್ಮೆ ದಾಟುವಾಗ) ಕೆಳಗೆ - ಸಂಗ್ರಹವಾಗಿರುವ ಈವೆಂಟ್ (ಕೆಳಗೆಈವೆಂಟ್ *) ಕ್ಷೇತ್ರದಲ್ಲಿ ಬಿಡುಗಡೆ ಮಾಡಲಾಗುವುದು ಮತ್ತು ಅನುಗುಣವಾದ ಔಟ್ಪುಟ್ ಸೆಟ್ ಮಾಡಲಾಗುತ್ತದೆ(ಎಡಿಸಿ ನೇರ ಔಟ್ಪುಟ್ ಕ್ರಮದಲ್ಲಿ).

ಗರಿಷ್ಠದಮೌಲ್ಯ (" ಮ್ಯಾಕ್ಸ್ಮೌಲ್ಯ ಮತ್ತು " *) - ಮೇಲೆ ಎಲ್ಲೆ ಮೀರಿ ಹೆಜ್ಜೆ ಇಡುಈ ಮೌಲ್ಯವು (ಒಮ್ಮೆ ದಾಟುವಾಗ) - ಸಂಗ್ರಹವಾಗಿರುವ ಈವೆಂಟ್ (ಈವೆಂಟ್ * ಓವರ್)(ಕ್ಷೇತ್ರ ಬಿಡುಗಡೆ ಮಾಡಲಾಗುವುದು ಮತ್ತು ಅನುಗುಣವಾದ ಔಟ್ಪುಟ್ ಸ್ಪಷ್ಟವಾಗಿದೆಎಡಿಸಿ ನೇರ ಔಟ್ಪುಟ್ ಮೋಡ್).

ಈವೆಂಟ್Min (ಈವೆಂಟ್ * ಕೆಳಗೆ) - ಚಲಾಯಿಸಲು ಈವೆಂಟ್ ,ಕೆಳಗೆ ಬಿಡುವುದು ಕನಿಷ್ಠ ಮೌಲ್ಯ (ಒಮ್ಮೆ ದಾಟುವಾಗ) ಗಾಗಿ programed ವೇಳೆಪ್ರವಾಹ ಎಡಿಸಿ ಪ್ರೋಗ್ರಾಂ.

ಈವೆಂಟ್ಮ್ಯಾಕ್ಸ್ (ಈವೆಂಟ್ * ಓವರ್) - ಚಲಾಯಿಸಲು ಈವೆಂಟ್ ,programed ಗರಿಷ್ಠ ಮೌಲ್ಯವನ್ನು ಮೇಲೆ ಎಲ್ಲೆ ಮೀರಿ ಹೆಜ್ಜೆ ಇಡು (ಒಮ್ಮೆ ದಾಟುವಾಗ) ಗಾಗಿ ವೇಳೆಪ್ರಸ್ತುತ ಎಡಿಸಿ ಪ್ರೋಗ್ರಾಂ.

ಅನಲಾಗ್ಡಿಜಿಟಲ್ ಪರಿವರ್ತಕ ಕಾರ್ಯಕ್ರಮಗಳಿಗೆ.

ಎಡಿಸಿಪ್ರೋಗ್ರಾಂ ಪ್ರತಿ ಎಡಿಸಿ ಚಾನಲ್ ಎಲ್ಲಾ ಮಟ್ಟಗಳು ಒಳಗೊಂಡಿದೆ.ಅಪ್ 24 ಎಡಿಸಿ ಗೆಕಾರ್ಯಕ್ರಮಗಳು CommManager ಸೃಷ್ಟಿಸಬಹುದು.

ಇದುಎಲ್ಲಾ ಎಡಿಸಿ ಚಾನಲ್ ಮಟ್ಟದ ತಕ್ಷಣದ ಬದಲಾವಣೆ ಅನುಮತಿಸುತ್ತದೆ , ಎಡಿಸಿ ವ್ಯಾಖ್ಯಾನಿಸಲಾಗಿದೆಪ್ರೋಗ್ರಾಂ (ಇ.ಗ್ರಾಂ.ಮನೆಯಲ್ಲಿ ಮಾಲಿಕ ತಾಪನಕೇಂದ್ರಕ್ಕಾಗಿ) ಕ್ರಿಯೆಯನ್ನು ನಡೆಸುವ ಮೂಲಕ.

ಗೆಎಡಿಸಿ ಪ್ರೋಗ್ರಾಂ ಮಾರ್ಪಡಿಸಲು:

- ಆಯ್ಕೆಪಟ್ಟಿಯಿಂದ ಪ್ರೋಗ್ರಾಂ.
- ಹೆಸರು ಸಾಧ್ಯ(" ಕ್ಷೇತ್ರದಲ್ಲಿ ಬದಲಾವಣೆ ; ಪ್ರೋಗ್ರಾಂ ಹೆಸರು ಮತ್ತು"ಬದಲಿಸಿ ; *).
- ಹೊಂದಿಸಿಎಲ್ಲಾ ಎಡಿಸಿ ಮಟ್ಟಗಳು (ನಿಮಿಷ , ಪ್ರಸ್ತುತ ಪ್ರೋಗ್ರಾಂಗೆ ಗರಿಷ್ಠ).
- ಅದುಮುಬಟನ್ (" ಅಪ್ಡೇಟ್ ಪ್ರೋಗ್ರಾಂ ಮತ್ತು " *).
- ಮತ್ತೊಮ್ಮೆ ಹೇಳುಎಲ್ಲಾ ಪ್ರೋಗ್ರಾಂಗಳು ಈ ಹಂತಗಳನ್ನು.

3.4.3 .ಸಾಕೆಟ್ ಮತ್ತು CommManager ಆಫ್ ಪಿಸಿಬಿ ಲೇಔಟ್ , LevelManager ದೊಡ್ಡ ಇತರಎತರ್ನೆಟ್ ನಿಯಂತ್ರಕಗಳಿಗಾಗಿನ

ಅತ್ಯಂತಆಫ್ eHouse ನಿಯಂತ್ರಕಗಳು ಅತ್ಯಂತ ಸಕ್ರಿಯ ಎರಡು ಸಾಲು ಐಡಿಸಿ ಸಾಕೆಟ್ಗಳು ಬಳಸುತ್ತದೆವೇಗದ ಅನುಸ್ಥಾಪನ , deinstallation ಮತ್ತು ಸೇವೆ.ಬಳಕೆಯ ಫ್ಲಾಟ್ ಕೇಬಲ್ಗಳು1mm ಅಗಲ ಇದು , ಕೇಬಲ್ಗಳು ವ್ಹೋಲ್ಸ್ ಮಾಡುವ ಅಗತ್ಯವಿಲ್ಲ.

ಪಿನ್ಇಲ್ಲ.1.ಸಾಕೆಟ್ ಮೇಲೆ ಆಯತಾಕಾರದ ಪಿಸಿಬಿ ಮೇಲೆ ಆಕಾರ ಮತ್ತು ಹೆಚ್ಚುವರಿಯಾಗಿ ಬಾಣದ ಹೊಂದಿದೆರಕ್ಷಣೆ.

ಪಿನ್ಗಳುಸಾಲು ಆದ್ಯತೆಯ ಸಂಖ್ಯೆಯನ್ನು ನೀಡಲಾಗಿದೆ:

____

| |

| |

|2 4 6 8 10 12 14 16 18 20 22 24 26 28 30 32 34 36 38 40 42 44 4648 50 |

|1 3 5 7 9 11 13 15 17 19 21 23 25 27 29 31 33 35 37 39 41 43 4547 49 |

| |

| __V____ |

ಎಡಿಸಿಬಳಹರಿವು – ಅನಲಾಗ್ - ಗೆ - ಡಿಜಿಟಲ್ ಪರಿವರ್ತಕ (ADC ಒಳಹರಿವು) (0 ; 3 , ರಲ್ಲಿ 3V)ಜಿಎನ್ದಿ – ಉಲ್ಲೇಖವಿದೆ ; ಯಾವುದೇ ಬಾಹ್ಯ ವಿಭವವು ಸಂಪರ್ಕ ಇಲ್ಲ(ಐಡಿಸಿ - 20)

1- ಜಿಎನ್ದಿ/Groud (0V) 2 - ಜಿಎನ್ದಿ/ಗ್ರೌಂಡ್ (0V)

3- 0 4 ಎಡಿಸಿ - 8 ಎಡಿಸಿ

5- 1 6 ಎಡಿಸಿ - 9 ಎಡಿಸಿ

7- 2 8 ಎಡಿಸಿ - 10 ಎಡಿಸಿ

9- 3 10 ಎಡಿಸಿ - 11 ಎಡಿಸಿ

11- 4 12 ಎಡಿಸಿ - 12 ಎಡಿಸಿ

13- 5 14 ಎಡಿಸಿ - 13 ಎಡಿಸಿ

15- 6 16 ಎಡಿಸಿ - 14 ಎಡಿಸಿ

17- 7 18 ಎಡಿಸಿ - 15 ಎಡಿಸಿ

19- VDD (+3 , 3V) 20 - VDD (+3 , 3V) - ರೋಧಕ ಸ್ಥಾಪನೆಯ ಅಗತ್ಯವಿದೆಅನಲಾಗ್ ಸಂವೇದಕಗಳು ಬಲಪಡಿಸುವ ಪ್ರಸಕ್ತ ಮಿತಿಗಾಗಿ 100 ಒಎಮ್

DIGITAL ಮಾಹಿತಿಗಳುನೇರವಾಗಿ - (ಆನ್/ಆಫ್) ಕಡಿಮೆ ಅಥವಾ ನಿಯಂತ್ರಕದ ನೆಲಕ್ಕೆ ಡಿಸ್ಕನೆಕ್ಟ್(ಐಡಿಸಿ (ಯಾವುದೇ ಬಾಹ್ಯ ವಿಭವವು ಸಂಪರ್ಕ ಇಲ್ಲ) - 16)

1- ಡಿಜಿಟಲ್ ಇನ್ಪುಟ್ 1 * 2 - ಡಿಜಿಟಲ್ ಇನ್ಪುಟ್ 2 *

3- ಡಿಜಿಟಲ್ ಇನ್ಪುಟ್ 3 * 4 - ಡಿಜಿಟಲ್ ಇನ್ಪುಟ್ 4 *

5- ಡಿಜಿಟಲ್ ಇನ್ಪುಟ್ 5 * 6 - ಡಿಜಿಟಲ್ ಇನ್ಪುಟ್ 6 *

7- ಡಿಜಿಟಲ್ ಇನ್ಪುಟ್ 7 * 8 - ಡಿಜಿಟಲ್ ಇನ್ಪುಟ್ 8 *

9- ಡಿಜಿಟಲ್ ಇನ್ಪುಟ್ 9 * 10 - ಡಿಜಿಟಲ್ ಇನ್ಪುಟ್ 10 *

11- ಡಿಜಿಟಲ್ ಇನ್ಪುಟ್ 11 * 12 - ಡಿಜಿಟಲ್ ಇನ್ಪುಟ್ 12 *

13- ಡಿಜಿಟಲ್ ಇನ್ಪುಟ್ 13 * 14 - ಡಿಜಿಟಲ್ ಇನ್ಪುಟ್ 14 *

15- ಡಿಜಿಟಲ್ ಇನ್ಪುಟ್ 15 * 16 - ಜಿಎನ್ಡಿ

ಇನ್ಪುಟ್ಚಂಚಲಾಗುವುದು ಆಂತರಿಕವಾಗಿ ಯಂತ್ರಾಂಶ ಅವಲಂಬಿಸಿದೆ ಅಥವಾನಿಯಂತ್ರಕ.ಸಂಪರ್ಕ ಇಲ್ಲ.ಸ್ಥಿರ ನ ನಾಶ ಉಂಟುಮಾಡಬಹುದುನಿಯಂತ್ರಕ.

DIGITALಒಳಹರಿವು ವಿಸ್ತೃತ - (0 ; 3.3V) - (ರಂದು/ಆಫ್) ಕಡಿಮೆ ಅಥವಾ ಕಡಿದುನಿಯಂತ್ರಕ (ನೆಲದ ಯಾವುದೇ ಬಾಹ್ಯ ವಿಭವವು ಸಂಪರ್ಕ ಮಾಡಬೇಡಿ(ಐಡಿಸಿ - 50PIN) (ಆವೃತ್ತಿ 1)

1- ಡಿಜಿಟಲ್ ಇನ್ಪುಟ್ 1 2 - ಡಿಜಿಟಲ್ ಇನ್ಪುಟ್ 2

3- ಡಿಜಿಟಲ್ ಇನ್ಪುಟ್ 3 4 - ಡಿಜಿಟಲ್ ಇನ್ಪುಟ್ 4

5- ಡಿಜಿಟಲ್ ಇನ್ಪುಟ್ 5 6 - ಡಿಜಿಟಲ್ ಇನ್ಪುಟ್ 6

7- ಡಿಜಿಟಲ್ ಇನ್ಪುಟ್ 7 8 - ಡಿಜಿಟಲ್ ಇನ್ಪುಟ್ 8

9- ಡಿಜಿಟಲ್ ಇನ್ಪುಟ್ 9 10 - ಡಿಜಿಟಲ್ ಇನ್ಪುಟ್ 10

11- ಡಿಜಿಟಲ್ ಇನ್ಪುಟ್ 11 12 - ಡಿಜಿಟಲ್ ಇನ್ಪುಟ್ 12

13- ಡಿಜಿಟಲ್ ಇನ್ಪುಟ್ 13 14 - ಡಿಜಿಟಲ್ ಇನ್ಪುಟ್ 14

15- ಡಿಜಿಟಲ್ ಇನ್ಪುಟ್ 15 16 - ಡಿಜಿಟಲ್ ಇನ್ಪುಟ್ 16

17- ಡಿಜಿಟಲ್ ಇನ್ಪುಟ್ 17 18 - ಡಿಜಿಟಲ್ ಇನ್ಪುಟ್ 18

19- ಡಿಜಿಟಲ್ ಇನ್ಪುಟ್ 19 20 - ಡಿಜಿಟಲ್ ಇನ್ಪುಟ್ 20

21- ಡಿಜಿಟಲ್ ಇನ್ಪುಟ್ 21 22 - ಡಿಜಿಟಲ್ ಇನ್ಪುಟ್ 22

23- ಡಿಜಿಟಲ್ ಇನ್ಪುಟ್ 23 24 - ಡಿಜಿಟಲ್ ಇನ್ಪುಟ್ 24

25- ಡಿಜಿಟಲ್ ಇನ್ಪುಟ್ 25 26 - ಡಿಜಿಟಲ್ ಇನ್ಪುಟ್ 26

27- ಡಿಜಿಟಲ್ ಇನ್ಪುಟ್ 27 28 - ಡಿಜಿಟಲ್ ಇನ್ಪುಟ್ 28

29- ಡಿಜಿಟಲ್ ಇನ್ಪುಟ್ 29 30 - ಡಿಜಿಟಲ್ ಇನ್ಪುಟ್ 30

31- ಡಿಜಿಟಲ್ ಇನ್ಪುಟ್ 31 32 - ಡಿಜಿಟಲ್ ಇನ್ಪುಟ್ 32

33- ಡಿಜಿಟಲ್ ಇನ್ಪುಟ್ 33 34 - ಡಿಜಿಟಲ್ ಇನ್ಪುಟ್ 34

35- ಡಿಜಿಟಲ್ ಇನ್ಪುಟ್ 35 36 - ಡಿಜಿಟಲ್ ಇನ್ಪುಟ್ 36

37- ಡಿಜಿಟಲ್ ಇನ್ಪುಟ್ 37 38 - ಡಿಜಿಟಲ್ ಇನ್ಪುಟ್ 38

39- ಡಿಜಿಟಲ್ ಇನ್ಪುಟ್ 39 40 - ಡಿಜಿಟಲ್ ಇನ್ಪುಟ್ 40

41- ಡಿಜಿಟಲ್ ಇನ್ಪುಟ್ 41 42 - ಡಿಜಿಟಲ್ ಇನ್ಪುಟ್ 42

43- ಡಿಜಿಟಲ್ ಇನ್ಪುಟ್ 43 44 - ಡಿಜಿಟಲ್ ಇನ್ಪುಟ್ 44

45- ಡಿಜಿಟಲ್ ಇನ್ಪುಟ್ 45 46 - ಡಿಜಿಟಲ್ ಇನ್ಪುಟ್ 46

47- ಡಿಜಿಟಲ್ ಇನ್ಪುಟ್ 47 48 - ಡಿಜಿಟಲ್ ಇನ್ಪುಟ್ 48

49- ಜಿಎನ್ಡಿ 50 - ಜಿಎನ್ಡಿ - (ಒಳಹರಿವು ಸಂಪರ್ಕಿಸುವ/ಚಿಕ್ಕದಾಗಿ ಗಾಗಿ)

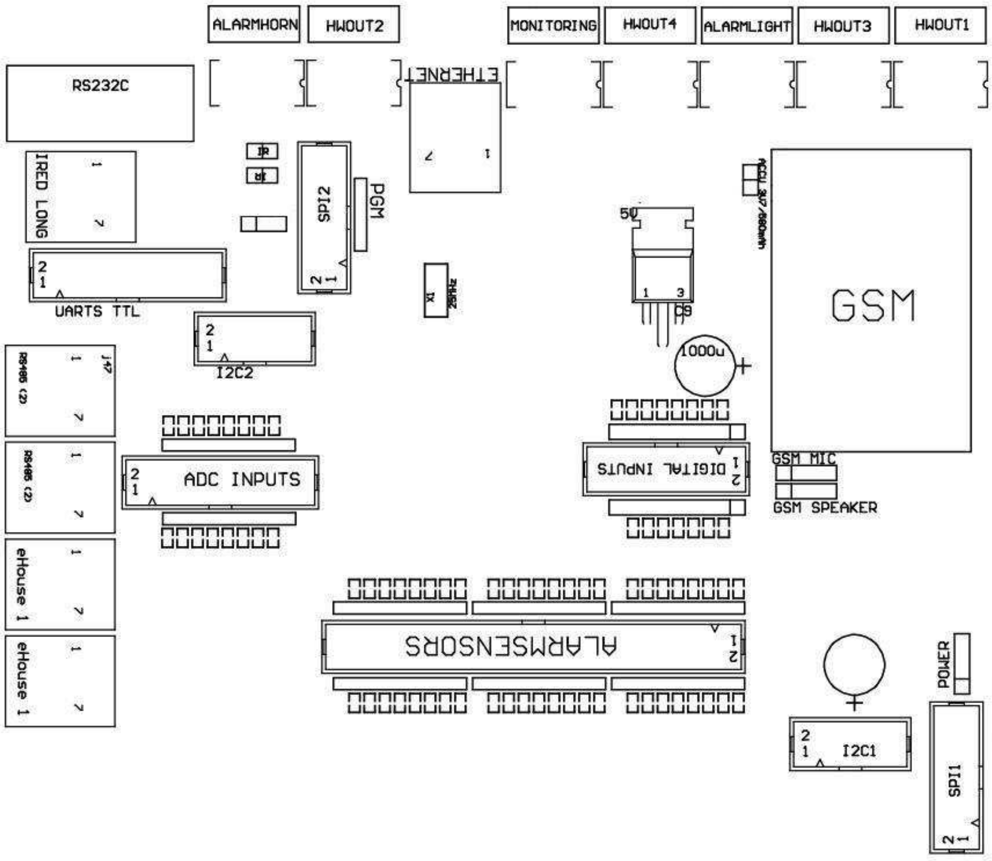

ಕೆಲವುನಿಯಂತ್ರಕಗಳು ಆವೃತ್ತಿ 6 ಐಡಿಸಿ ರಲ್ಲಿ ಸಜ್ಜುಗೊಂಡಿದ್ದ ಮಾಡಬಹುದು - 10 ಸಾಕೆಟ್ಗಳು ಬದಲಿಗೆಐಡಿಸಿ - 50 (ಆವೃತ್ತಿ 2).

DIGITALಒಳಹರಿವು ವಿಸ್ತೃತ - (0 ; 3.3V) - (ರಂದು/ಆಫ್) ಕಡಿಮೆ ಅಥವಾ ಕಡಿದುನಿಯಂತ್ರಕ (ನೆಲದ ಯಾವುದೇ ಬಾಹ್ಯ ವಿಭವವು ಸಂಪರ್ಕ ಮಾಡಬೇಡಿ(ಐಡಿಸಿ - 10PIN) (ಆವೃತ್ತಿ 2)

1- ಡಿಜಿಟಲ್ ಇನ್ಪುಟ್ (N * 8) +1 2 - ಡಿಜಿಟಲ್ ಇನ್ಪುಟ್ (N * 8) +2

3- ಡಿಜಿಟಲ್ ಇನ್ಪುಟ್ (N * 8) +3 4 - ಡಿಜಿಟಲ್ ಇನ್ಪುಟ್ (N * 8) +4

5- ಡಿಜಿಟಲ್ ಇನ್ಪುಟ್ (N * 8) +5 6 - ಡಿಜಿಟಲ್ ಇನ್ಪುಟ್ (N * 8) +6

7- ಡಿಜಿಟಲ್ ಇನ್ಪುಟ್ (N * 8) +7 8 - ಡಿಜಿಟಲ್ ಇನ್ಪುಟ್ (N * 8) +8

9- ಜಿಎನ್ಡಿ ನಿಯಂತ್ರಕ ನೆಲದ 10 - ಜಿಎನ್ಡಿ ನಿಯಂತ್ರಕ ನೆಲದ – ಗೆಒಳಹರಿವು ಸಂಪರ್ಕಿಸುವ/ಚಿಕ್ಕದಾಗಿ

DIGITALಉತ್ಪನ್ನಗಳೆಂದರೆ 1 (ಪ್ರಸಾರಗಳ ಇರಿಸು 1) – ಫಾರ್ ರಿಲೇ ಚಾಲಕಗಳನ್ನು ಹೊಂದಿರುವ ಉತ್ಪನ್ನಗಳುರಿಲೇ ವಿಧಿವತ್ತಾಗಿ ವಹಿಸುವವನು ಯಾ ಆ ಅಧಿಕಾರಕ್ಕೆ ನೇಮಕಮಾಡುವವನು ನೇರ ಸಂಪರ್ಕ (ಐಡಿಸಿ - 50)

1- VCCDRV – ರಿಲೇ ವಿಧಿವತ್ತಾಗಿ ವಹಿಸುವವನು ಯಾ ಆ ಅಧಿಕಾರಕ್ಕೆ ನೇಮಕಮಾಡುವವನು ವಿದ್ಯುತ್ ಪೂರೈಕೆ (+12 ವಿ ಅಲ್ಲದ ಯುಪಿಎಸ್)(ಹೆಚ್ಚಿನ ವೋಲ್ಟೇಜ್ ವಿರುದ್ಧ ಚಾಲಕರು ರಕ್ಷಿಸುತ್ತದೆ ಡಯೋಡ್ ಕ್ಲ್ಯಾಂಪ್ರವೇಶ)

2- VCCDRV - ರಿಲೇ ವಿಧಿವತ್ತಾಗಿ ವಹಿಸುವವನು ಯಾ ಆ ಅಧಿಕಾರಕ್ಕೆ ನೇಮಕಮಾಡುವವನು ವಿದ್ಯುತ್ ಪೂರೈಕೆ (+12 ವಿ ಅಲ್ಲದ ಯುಪಿಎಸ್) (ನಿರ್ಬಂಧಿಸುವಿಕೆಯನ್ನುಅಧಿಕ ವೋಲ್ಟೇಜ್ ಇಂಡಕ್ಷನ್ ವಿರುದ್ಧ ಚಾಲಕರು ರಕ್ಷಿಸುತ್ತದೆ ಡಯೋಡ್)

3- ನೇರ ಸಂಪರ್ಕ ರಿಲೇ ಫಾರ್ ರಿಲೇ ಚಾಲಕ ಡಿಜಿಟಲ್ ಔಟ್ಪುಟ್ವಿಧಿವತ್ತಾಗಿ ವಹಿಸುವವನು ಯಾ ಆ ಅಧಿಕಾರಕ್ಕೆ ನೇಮಕಮಾಡುವವನು (12V/20mA) ಯಾವುದೇ.1 - ಡ್ರೈವ್/ಸರ್ವೋ 1 ದಿಕ್ಕಿನಲ್ಲಿ ಒಂದು (CM)

4- ನೇರ ಸಂಪರ್ಕ ರಿಲೇ ಫಾರ್ ರಿಲೇ ಚಾಲಕ ಡಿಜಿಟಲ್ ಔಟ್ಪುಟ್ವಿಧಿವತ್ತಾಗಿ ವಹಿಸುವವನು ಯಾ ಆ ಅಧಿಕಾರಕ್ಕೆ ನೇಮಕಮಾಡುವವನು (12V/20mA) ಯಾವುದೇ.2 - ಡ್ರೈವ್/ಸರ್ವೋ 1 ದಿಕ್ಕಿನಲ್ಲಿ ಬಿ (CM)

5- ನೇರ ಸಂಪರ್ಕ ರಿಲೇ ಫಾರ್ ರಿಲೇ ಚಾಲಕ ಡಿಜಿಟಲ್ ಔಟ್ಪುಟ್ವಿಧಿವತ್ತಾಗಿ ವಹಿಸುವವನು ಯಾ ಆ ಅಧಿಕಾರಕ್ಕೆ ನೇಮಕಮಾಡುವವನು (12V/20mA) ಯಾವುದೇ.3 - ಡ್ರೈವ್/ಸರ್ವೋ 2 ದಿಕ್ಕಿನಲ್ಲಿ ಒಂದು (CM)

6- ನೇರ ಸಂಪರ್ಕ ರಿಲೇ ಫಾರ್ ರಿಲೇ ಚಾಲಕ ಡಿಜಿಟಲ್ ಔಟ್ಪುಟ್ವಿಧಿವತ್ತಾಗಿ ವಹಿಸುವವನು ಯಾ ಆ ಅಧಿಕಾರಕ್ಕೆ ನೇಮಕಮಾಡುವವನು (12V/20mA) ಯಾವುದೇ.4 - ಡ್ರೈವ್/ಸರ್ವೋ 2 ದಿಕ್ಕಿನಲ್ಲಿ ಬಿ (CM)

7- ನೇರ ಸಂಪರ್ಕ ರಿಲೇ ಫಾರ್ ರಿಲೇ ಚಾಲಕ ಡಿಜಿಟಲ್ ಔಟ್ಪುಟ್ವಿಧಿವತ್ತಾಗಿ ವಹಿಸುವವನು ಯಾ ಆ ಅಧಿಕಾರಕ್ಕೆ ನೇಮಕಮಾಡುವವನು (12V/20mA) ಯಾವುದೇ.5 - ಡ್ರೈವ್/ಸರ್ವೋ 3 ದಿಕ್ಕಿನಲ್ಲಿ ಒಂದು (CM)

8- ನೇರ ಸಂಪರ್ಕ ರಿಲೇ ಫಾರ್ ರಿಲೇ ಚಾಲಕ ಡಿಜಿಟಲ್ ಔಟ್ಪುಟ್ವಿಧಿವತ್ತಾಗಿ ವಹಿಸುವವನು ಯಾ ಆ ಅಧಿಕಾರಕ್ಕೆ ನೇಮಕಮಾಡುವವನು (12V/20mA) ಯಾವುದೇ.6 - ಡ್ರೈವ್/ಸರ್ವೋ 3 ದಿಕ್ಕಿನಲ್ಲಿ ಬಿ (CM)

9- ನೇರ ಸಂಪರ್ಕ ರಿಲೇ ಫಾರ್ ರಿಲೇ ಚಾಲಕ ಡಿಜಿಟಲ್ ಔಟ್ಪುಟ್ವಿಧಿವತ್ತಾಗಿ ವಹಿಸುವವನು ಯಾ ಆ ಅಧಿಕಾರಕ್ಕೆ ನೇಮಕಮಾಡುವವನು (12V/20mA) ಯಾವುದೇ.7 - ಡ್ರೈವ್/ಸರ್ವೋ 4 ದಿಕ್ಕಿನಲ್ಲಿ ಒಂದು (CM)

10- ನೇರ ಸಂಪರ್ಕ ರಿಲೇ ಫಾರ್ ರಿಲೇ ಚಾಲಕ ಡಿಜಿಟಲ್ ಔಟ್ಪುಟ್ವಿಧಿವತ್ತಾಗಿ ವಹಿಸುವವನು ಯಾ ಆ ಅಧಿಕಾರಕ್ಕೆ ನೇಮಕಮಾಡುವವನು (12V/20mA) ಯಾವುದೇ.8 - ಡ್ರೈವ್/ಸರ್ವೋ 4 ದಿಕ್ಕಿನಲ್ಲಿ ಬಿ (CM)

11- ನೇರ ಸಂಪರ್ಕ ರಿಲೇ ಫಾರ್ ರಿಲೇ ಚಾಲಕ ಡಿಜಿಟಲ್ ಔಟ್ಪುಟ್ವಿಧಿವತ್ತಾಗಿ ವಹಿಸುವವನು ಯಾ ಆ ಅಧಿಕಾರಕ್ಕೆ ನೇಮಕಮಾಡುವವನು (12V/20mA) ಯಾವುದೇ.9 - ಡ್ರೈವ್/ಸರ್ವೋ 5 ದಿಕ್ಕಿನಲ್ಲಿ ಒಂದು (CM)

12- ನೇರ ಸಂಪರ್ಕ ರಿಲೇ ಫಾರ್ ರಿಲೇ ಚಾಲಕ ಡಿಜಿಟಲ್ ಔಟ್ಪುಟ್ವಿಧಿವತ್ತಾಗಿ ವಹಿಸುವವನು ಯಾ ಆ ಅಧಿಕಾರಕ್ಕೆ ನೇಮಕಮಾಡುವವನು (12V/20mA) ಯಾವುದೇ.10 - ಡ್ರೈವ್/ಸರ್ವೋ 5 ದಿಕ್ಕಿನಲ್ಲಿ ಬಿ (CM)

13- ನೇರ ಸಂಪರ್ಕ ರಿಲೇ ಫಾರ್ ರಿಲೇ ಚಾಲಕ ಡಿಜಿಟಲ್ ಔಟ್ಪುಟ್ವಿಧಿವತ್ತಾಗಿ ವಹಿಸುವವನು ಯಾ ಆ ಅಧಿಕಾರಕ್ಕೆ ನೇಮಕಮಾಡುವವನು (12V/20mA) ಯಾವುದೇ.11 - ಡ್ರೈವ್/ಸರ್ವೋ 6 ದಿಕ್ಕಿನಲ್ಲಿ ಒಂದು (CM)

14- ನೇರ ಸಂಪರ್ಕ ರಿಲೇ ಫಾರ್ ರಿಲೇ ಚಾಲಕ ಡಿಜಿಟಲ್ ಔಟ್ಪುಟ್ವಿಧಿವತ್ತಾಗಿ ವಹಿಸುವವನು ಯಾ ಆ ಅಧಿಕಾರಕ್ಕೆ ನೇಮಕಮಾಡುವವನು (12V/20mA) ಯಾವುದೇ.12 - ಡ್ರೈವ್/ಸರ್ವೋ 6 ದಿಕ್ಕಿನಲ್ಲಿ ಬಿ (CM)

15- ನೇರ ಸಂಪರ್ಕ ರಿಲೇ ಫಾರ್ ರಿಲೇ ಚಾಲಕ ಡಿಜಿಟಲ್ ಔಟ್ಪುಟ್ವಿಧಿವತ್ತಾಗಿ ವಹಿಸುವವನು ಯಾ ಆ ಅಧಿಕಾರಕ್ಕೆ ನೇಮಕಮಾಡುವವನು (12V/20mA) ಯಾವುದೇ.13 - ಡ್ರೈವ್/ಸರ್ವೋ 7 ದಿಕ್ಕಿನಲ್ಲಿ ಒಂದು (CM)

16- ನೇರ ಸಂಪರ್ಕ ರಿಲೇ ಫಾರ್ ರಿಲೇ ಚಾಲಕ ಡಿಜಿಟಲ್ ಔಟ್ಪುಟ್ವಿಧಿವತ್ತಾಗಿ ವಹಿಸುವವನು ಯಾ ಆ ಅಧಿಕಾರಕ್ಕೆ ನೇಮಕಮಾಡುವವನು (12V/20mA) ಯಾವುದೇ.14 - ಡ್ರೈವ್/ಸರ್ವೋ 7 ದಿಕ್ಕಿನಲ್ಲಿ ಬಿ (CM)

17- ನೇರ ಸಂಪರ್ಕ ರಿಲೇ ಫಾರ್ ರಿಲೇ ಚಾಲಕ ಡಿಜಿಟಲ್ ಔಟ್ಪುಟ್ವಿಧಿವತ್ತಾಗಿ ವಹಿಸುವವನು ಯಾ ಆ ಅಧಿಕಾರಕ್ಕೆ ನೇಮಕಮಾಡುವವನು (12V/20mA) ಯಾವುದೇ.15 - ಡ್ರೈವ್/ಸರ್ವೋ 8 ದಿಕ್ಕಿನಲ್ಲಿ ಒಂದು (CM)

18- ನೇರ ಸಂಪರ್ಕ ರಿಲೇ ಫಾರ್ ರಿಲೇ ಚಾಲಕ ಡಿಜಿಟಲ್ ಔಟ್ಪುಟ್ವಿಧಿವತ್ತಾಗಿ ವಹಿಸುವವನು ಯಾ ಆ ಅಧಿಕಾರಕ್ಕೆ ನೇಮಕಮಾಡುವವನು (12V/20mA) ಯಾವುದೇ.16 - ಡ್ರೈವ್/ಸರ್ವೋ 8 ದಿಕ್ಕಿನಲ್ಲಿ ಬಿ (CM)

19- ನೇರ ಸಂಪರ್ಕ ರಿಲೇ ಫಾರ್ ರಿಲೇ ಚಾಲಕ ಡಿಜಿಟಲ್ ಔಟ್ಪುಟ್ವಿಧಿವತ್ತಾಗಿ ವಹಿಸುವವನು ಯಾ ಆ ಅಧಿಕಾರಕ್ಕೆ ನೇಮಕಮಾಡುವವನು (12V/20mA) ಯಾವುದೇ.17 - ಡ್ರೈವ್/ಸರ್ವೋ 9 ದಿಕ್ಕಿನಲ್ಲಿ ಒಂದು (CM)

20- ನೇರ ಸಂಪರ್ಕ ರಿಲೇ ಫಾರ್ ರಿಲೇ ಚಾಲಕ ಡಿಜಿಟಲ್ ಔಟ್ಪುಟ್ವಿಧಿವತ್ತಾಗಿ ವಹಿಸುವವನು ಯಾ ಆ ಅಧಿಕಾರಕ್ಕೆ ನೇಮಕಮಾಡುವವನು (12V/20mA) ಯಾವುದೇ.18 - ಡ್ರೈವ್/ಸರ್ವೋ 9 ದಿಕ್ಕಿನಲ್ಲಿ ಬಿ (CM)

21- ನೇರ ಸಂಪರ್ಕ ರಿಲೇ ಫಾರ್ ರಿಲೇ ಚಾಲಕ ಡಿಜಿಟಲ್ ಔಟ್ಪುಟ್ವಿಧಿವತ್ತಾಗಿ ವಹಿಸುವವನು ಯಾ ಆ ಅಧಿಕಾರಕ್ಕೆ ನೇಮಕಮಾಡುವವನು (12V/20mA) ಯಾವುದೇ.19 - ಡ್ರೈವ್/ಸರ್ವೋ 10 ದಿಕ್ಕಿನಲ್ಲಿ ಒಂದು (CM)

22- ನೇರ ಸಂಪರ್ಕ ರಿಲೇ ಫಾರ್ ರಿಲೇ ಚಾಲಕ ಡಿಜಿಟಲ್ ಔಟ್ಪುಟ್ವಿಧಿವತ್ತಾಗಿ ವಹಿಸುವವನು ಯಾ ಆ ಅಧಿಕಾರಕ್ಕೆ ನೇಮಕಮಾಡುವವನು (12V/20mA) ಯಾವುದೇ.20 - ಡ್ರೈವ್/ಸರ್ವೋ 10 ದಿಕ್ಕಿನಲ್ಲಿ ಬಿ (CM)

23- ನೇರ ಸಂಪರ್ಕ ರಿಲೇ ಫಾರ್ ರಿಲೇ ಚಾಲಕ ಡಿಜಿಟಲ್ ಔಟ್ಪುಟ್ವಿಧಿವತ್ತಾಗಿ ವಹಿಸುವವನು ಯಾ ಆ ಅಧಿಕಾರಕ್ಕೆ ನೇಮಕಮಾಡುವವನು (12V/20mA) ಯಾವುದೇ.21 - ಡ್ರೈವ್/ಸರ್ವೋ 11 ದಿಕ್ಕಿನಲ್ಲಿ ಒಂದು (CM)

24- ನೇರ ಸಂಪರ್ಕ ರಿಲೇ ಫಾರ್ ರಿಲೇ ಚಾಲಕ ಡಿಜಿಟಲ್ ಔಟ್ಪುಟ್ವಿಧಿವತ್ತಾಗಿ ವಹಿಸುವವನು ಯಾ ಆ ಅಧಿಕಾರಕ್ಕೆ ನೇಮಕಮಾಡುವವನು (12V/20mA) ಯಾವುದೇ.22 - ಡ್ರೈವ್/ಸರ್ವೋ 11 ದಿಕ್ಕಿನಲ್ಲಿ ಬಿ (CM)

25- ನೇರ ಸಂಪರ್ಕ ರಿಲೇ ಫಾರ್ ರಿಲೇ ಚಾಲಕ ಡಿಜಿಟಲ್ ಔಟ್ಪುಟ್ವಿಧಿವತ್ತಾಗಿ ವಹಿಸುವವನು ಯಾ ಆ ಅಧಿಕಾರಕ್ಕೆ ನೇಮಕಮಾಡುವವನು (12V/20mA) ಯಾವುದೇ.23 - ಡ್ರೈವ್/ಸರ್ವೋ 12 ದಿಕ್ಕಿನಲ್ಲಿ ಒಂದು (CM)

26- ನೇರ ಸಂಪರ್ಕ ರಿಲೇ ಫಾರ್ ರಿಲೇ ಚಾಲಕ ಡಿಜಿಟಲ್ ಔಟ್ಪುಟ್ವಿಧಿವತ್ತಾಗಿ ವಹಿಸುವವನು ಯಾ ಆ ಅಧಿಕಾರಕ್ಕೆ ನೇಮಕಮಾಡುವವನು (12V/20mA) ಯಾವುದೇ.24 - ಡ್ರೈವ್/ಸರ್ವೋ 12 ದಿಕ್ಕಿನಲ್ಲಿ ಬಿ (CM)

27- ನೇರ ಸಂಪರ್ಕ ರಿಲೇ ಫಾರ್ ರಿಲೇ ಚಾಲಕ ಡಿಜಿಟಲ್ ಔಟ್ಪುಟ್ವಿಧಿವತ್ತಾಗಿ ವಹಿಸುವವನು ಯಾ ಆ ಅಧಿಕಾರಕ್ಕೆ ನೇಮಕಮಾಡುವವನು (12V/20mA) ಯಾವುದೇ.25 - ಡ್ರೈವ್/ಸರ್ವೋ 13 ದಿಕ್ಕಿನಲ್ಲಿ ಒಂದು (CM)

28- ನೇರ ಸಂಪರ್ಕ ರಿಲೇ ಫಾರ್ ರಿಲೇ ಚಾಲಕ ಡಿಜಿಟಲ್ ಔಟ್ಪುಟ್ವಿಧಿವತ್ತಾಗಿ ವಹಿಸುವವನು ಯಾ ಆ ಅಧಿಕಾರಕ್ಕೆ ನೇಮಕಮಾಡುವವನು (12V/20mA) ಯಾವುದೇ.26 - ಡ್ರೈವ್/ಸರ್ವೋ 13 ದಿಕ್ಕಿನಲ್ಲಿ ಬಿ (CM)

29- ನೇರ ಸಂಪರ್ಕ ರಿಲೇ ಫಾರ್ ರಿಲೇ ಚಾಲಕ ಡಿಜಿಟಲ್ ಔಟ್ಪುಟ್ವಿಧಿವತ್ತಾಗಿ ವಹಿಸುವವನು ಯಾ ಆ ಅಧಿಕಾರಕ್ಕೆ ನೇಮಕಮಾಡುವವನು (12V/20mA) ಯಾವುದೇ.27 - ಡ್ರೈವ್/ಸರ್ವೋ 14 ದಿಕ್ಕಿನಲ್ಲಿ ಒಂದು (CM)

30- ನೇರ ಸಂಪರ್ಕ ರಿಲೇ ಫಾರ್ ರಿಲೇ ಚಾಲಕ ಡಿಜಿಟಲ್ ಔಟ್ಪುಟ್ವಿಧಿವತ್ತಾಗಿ ವಹಿಸುವವನು ಯಾ ಆ ಅಧಿಕಾರಕ್ಕೆ ನೇಮಕಮಾಡುವವನು (12V/20mA) ಯಾವುದೇ.28 - ಡ್ರೈವ್/ಸರ್ವೋ 14 ದಿಕ್ಕಿನಲ್ಲಿ ಬಿ (CM)

31- ನೇರ ಸಂಪರ್ಕ ರಿಲೇ ಫಾರ್ ರಿಲೇ ಚಾಲಕ ಡಿಜಿಟಲ್ ಔಟ್ಪುಟ್ವಿಧಿವತ್ತಾಗಿ ವಹಿಸುವವನು ಯಾ ಆ ಅಧಿಕಾರಕ್ಕೆ ನೇಮಕಮಾಡುವವನು (12V/20mA) ಯಾವುದೇ.29 - ಡ್ರೈವ್/ಸರ್ವೋ 15 ದಿಕ್ಕಿನಲ್ಲಿ ಒಂದು (CM)

32- ನೇರ ಸಂಪರ್ಕ ರಿಲೇ ಫಾರ್ ರಿಲೇ ಚಾಲಕ ಡಿಜಿಟಲ್ ಔಟ್ಪುಟ್ವಿಧಿವತ್ತಾಗಿ ವಹಿಸುವವನು ಯಾ ಆ ಅಧಿಕಾರಕ್ಕೆ ನೇಮಕಮಾಡುವವನು (12V/20mA) ಯಾವುದೇ.30 - ಡ್ರೈವ್/ಸರ್ವೋ 15 ದಿಕ್ಕಿನಲ್ಲಿ ಬಿ (CM)

33- ನೇರ ಸಂಪರ್ಕ ರಿಲೇ ಫಾರ್ ರಿಲೇ ಚಾಲಕ ಡಿಜಿಟಲ್ ಔಟ್ಪುಟ್ವಿಧಿವತ್ತಾಗಿ ವಹಿಸುವವನು ಯಾ ಆ ಅಧಿಕಾರಕ್ಕೆ ನೇಮಕಮಾಡುವವನು (12V/20mA) ಯಾವುದೇ.31 - ಡ್ರೈವ್/ಸರ್ವೋ 16 ದಿಕ್ಕಿನಲ್ಲಿ ಒಂದು (CM)

34- ನೇರ ಸಂಪರ್ಕ ರಿಲೇ ಫಾರ್ ರಿಲೇ ಚಾಲಕ ಡಿಜಿಟಲ್ ಔಟ್ಪುಟ್ವಿಧಿವತ್ತಾಗಿ ವಹಿಸುವವನು ಯಾ ಆ ಅಧಿಕಾರಕ್ಕೆ ನೇಮಕಮಾಡುವವನು (12V/20mA) ಯಾವುದೇ.32 - ಡ್ರೈವ್/ಸರ್ವೋ 16 ದಿಕ್ಕಿನಲ್ಲಿ ಬಿ (CM)

35- ನೇರ ಸಂಪರ್ಕ ರಿಲೇ ಫಾರ್ ರಿಲೇ ಚಾಲಕ ಡಿಜಿಟಲ್ ಔಟ್ಪುಟ್ವಿಧಿವತ್ತಾಗಿ ವಹಿಸುವವನು ಯಾ ಆ ಅಧಿಕಾರಕ್ಕೆ ನೇಮಕಮಾಡುವವನು (12V/20mA) ಯಾವುದೇ.33 - ಡ್ರೈವ್/ಸರ್ವೋ 17 ದಿಕ್ಕಿನಲ್ಲಿ ಒಂದು (CM)

36- ನೇರ ಸಂಪರ್ಕ ರಿಲೇ ಫಾರ್ ರಿಲೇ ಚಾಲಕ ಡಿಜಿಟಲ್ ಔಟ್ಪುಟ್ವಿಧಿವತ್ತಾಗಿ ವಹಿಸುವವನು ಯಾ ಆ ಅಧಿಕಾರಕ್ಕೆ ನೇಮಕಮಾಡುವವನು (12V/20mA) ಯಾವುದೇ.34 - ಡ್ರೈವ್/ಸರ್ವೋ 17 ದಿಕ್ಕಿನಲ್ಲಿ ಬಿ (CM)

37- ನೇರ ಸಂಪರ್ಕ ರಿಲೇ ಫಾರ್ ರಿಲೇ ಚಾಲಕ ಡಿಜಿಟಲ್ ಔಟ್ಪುಟ್ವಿಧಿವತ್ತಾಗಿ ವಹಿಸುವವನು ಯಾ ಆ ಅಧಿಕಾರಕ್ಕೆ ನೇಮಕಮಾಡುವವನು (12V/20mA) ಯಾವುದೇ.35 - ಡ್ರೈವ್/ಸರ್ವೋ 18 ದಿಕ್ಕಿನಲ್ಲಿ ಒಂದು (CM)

38- ನೇರ ಸಂಪರ್ಕ ರಿಲೇ ಫಾರ್ ರಿಲೇ ಚಾಲಕ ಡಿಜಿಟಲ್ ಔಟ್ಪುಟ್ವಿಧಿವತ್ತಾಗಿ ವಹಿಸುವವನು ಯಾ ಆ ಅಧಿಕಾರಕ್ಕೆ ನೇಮಕಮಾಡುವವನು (12V/20mA) ಯಾವುದೇ.36 - ಡ್ರೈವ್/ಸರ್ವೋ 18 ದಿಕ್ಕಿನಲ್ಲಿ ಬಿ (CM)

39- ನೇರ ಸಂಪರ್ಕ ರಿಲೇ ಫಾರ್ ರಿಲೇ ಚಾಲಕ ಡಿಜಿಟಲ್ ಔಟ್ಪುಟ್ವಿಧಿವತ್ತಾಗಿ ವಹಿಸುವವನು ಯಾ ಆ ಅಧಿಕಾರಕ್ಕೆ ನೇಮಕಮಾಡುವವನು (12V/20mA) ಯಾವುದೇ.37 - ಡ್ರೈವ್/ಸರ್ವೋ 19 ದಿಕ್ಕಿನಲ್ಲಿ ಒಂದು (CM)

40- ನೇರ ಸಂಪರ್ಕ ರಿಲೇ ಫಾರ್ ರಿಲೇ ಚಾಲಕ ಡಿಜಿಟಲ್ ಔಟ್ಪುಟ್ವಿಧಿವತ್ತಾಗಿ ವಹಿಸುವವನು ಯಾ ಆ ಅಧಿಕಾರಕ್ಕೆ ನೇಮಕಮಾಡುವವನು (12V/20mA) ಯಾವುದೇ.38 - ಡ್ರೈವ್/ಸರ್ವೋ 19 ದಿಕ್ಕಿನಲ್ಲಿ ಬಿ (CM)

41- ನೇರ ಸಂಪರ್ಕ ರಿಲೇ ಫಾರ್ ರಿಲೇ ಚಾಲಕ ಡಿಜಿಟಲ್ ಔಟ್ಪುಟ್ವಿಧಿವತ್ತಾಗಿ ವಹಿಸುವವನು ಯಾ ಆ ಅಧಿಕಾರಕ್ಕೆ ನೇಮಕಮಾಡುವವನು (12V/20mA) ಯಾವುದೇ.39 - ಡ್ರೈವ್/ಸರ್ವೋ 20 ದಿಕ್ಕಿನಲ್ಲಿ ಒಂದು (CM)

42- ನೇರ ಸಂಪರ್ಕ ರಿಲೇ ಫಾರ್ ರಿಲೇ ಚಾಲಕ ಡಿಜಿಟಲ್ ಔಟ್ಪುಟ್ವಿಧಿವತ್ತಾಗಿ ವಹಿಸುವವನು ಯಾ ಆ ಅಧಿಕಾರಕ್ಕೆ ನೇಮಕಮಾಡುವವನು (12V/20mA) ಯಾವುದೇ.40 - ಡ್ರೈವ್/ಸರ್ವೋ 20 ದಿಕ್ಕಿನಲ್ಲಿ ಬಿ (CM)

43- ನೇರ ಸಂಪರ್ಕ ರಿಲೇ ಫಾರ್ ರಿಲೇ ಚಾಲಕ ಡಿಜಿಟಲ್ ಔಟ್ಪುಟ್ವಿಧಿವತ್ತಾಗಿ ವಹಿಸುವವನು ಯಾ ಆ ಅಧಿಕಾರಕ್ಕೆ ನೇಮಕಮಾಡುವವನು (12V/20mA) ಯಾವುದೇ.41 - ಡ್ರೈವ್/ಸರ್ವೋ 21 ದಿಕ್ಕಿನಲ್ಲಿ ಒಂದು (CM)

44- ನೇರ ಸಂಪರ್ಕ ರಿಲೇ ಫಾರ್ ರಿಲೇ ಚಾಲಕ ಡಿಜಿಟಲ್ ಔಟ್ಪುಟ್ವಿಧಿವತ್ತಾಗಿ ವಹಿಸುವವನು ಯಾ ಆ ಅಧಿಕಾರಕ್ಕೆ ನೇಮಕಮಾಡುವವನು (12V/20mA) ಯಾವುದೇ.42 - ಡ್ರೈವ್/ಸರ್ವೋ 21 ದಿಕ್ಕಿನಲ್ಲಿ ಬಿ (CM)

45- ಜಿಎನ್ಡಿ/ನಿಯಂತ್ರಕದ ಗ್ರೌಂಡ್ 0V

46- ಜಿಎನ್ಡಿ/ಗ್ರೌಂಡ್ 0V

47- ಜಿಎನ್ಡಿ/ಗ್ರೌಂಡ್ 0V

48- PWM 1 (PWM ಡಿಮ್ಮರ್ RGB ಟಿಟಿಎಲ್ – ಯಾವುದೇ 1 ಅಥವಾ ಕೆಂಪು ಬಣ್ಣ ; ಇಲ್ಲದೆವಿದ್ಯುತ್ ಚಾಲಕ) 3.3V/10mA (ಪವರ್ ಕಾರಣವಾಯಿತು ಡಯೋಡ್ ನೇರ ನಿಯಂತ್ರಣಚಾಲಕ ಓಪ್ಟೋ - ಐಸೊಲೇಟರ್)

49- PWM 2 (PWM ಡಿಮ್ಮರ್ RGB ಟಿಟಿಎಲ್ – ಯಾವುದೇ 2 ಅಥವಾ ಹಸಿರು ಬಣ್ಣ ; ಇಲ್ಲದೆವಿದ್ಯುತ್ ಚಾಲಕ) 3.3V/10mA (ಪವರ್ ಕಾರಣವಾಯಿತು ಡಯೋಡ್ ನೇರ ನಿಯಂತ್ರಣಚಾಲಕ ಓಪ್ಟೋ - ಐಸೊಲೇಟರ್)

50- PWM 3 (PWM ಡಿಮ್ಮರ್ RGB ಟಿಟಿಎಲ್ – ಯಾವುದೇ 3 ಅಥವಾ ನೀಲಿ ಬಣ್ಣ ; ಇಲ್ಲದೆವಿದ್ಯುತ್ ಚಾಲಕ) 3.3V/10mA (ಪವರ್ ಕಾರಣವಾಯಿತು ಡಯೋಡ್ ನೇರ ನಿಯಂತ್ರಣಚಾಲಕ ಓಪ್ಟೋ - ಐಸೊಲೇಟರ್)

DIGITALಉತ್ಪನ್ನಗಳೆಂದರೆ 2 (ಪ್ರಸಾರಗಳ ಇರಿಸು 2) – ಫಾರ್ ರಿಲೇ ಚಾಲಕಗಳನ್ನು ಹೊಂದಿರುವ ಉತ್ಪನ್ನಗಳುರಿಲೇ ವಿಧಿವತ್ತಾಗಿ ವಹಿಸುವವನು ಯಾ ಆ ಅಧಿಕಾರಕ್ಕೆ ನೇಮಕಮಾಡುವವನು ನೇರ ಸಂಪರ್ಕ (ಐಡಿಸಿ - 50)

1- VCCDRV – ರಿಲೇ ವಿಧಿವತ್ತಾಗಿ ವಹಿಸುವವನು ಯಾ ಆ ಅಧಿಕಾರಕ್ಕೆ ನೇಮಕಮಾಡುವವನು ವಿದ್ಯುತ್ ಪೂರೈಕೆ (+12 ವಿ ಅಲ್ಲದ ಯುಪಿಎಸ್)(ಹೆಚ್ಚಿನ ವೋಲ್ಟೇಜ್ ಇಂಡಕ್ಷನ್ ವಿರುದ್ಧ ಚಾಲಕರು ರಕ್ಷಿಸುವ ಡಯೋಡ್ ಕ್ಲ್ಯಾಂಪ್)

2- VCCDRV - ರಿಲೇ ವಿಧಿವತ್ತಾಗಿ ವಹಿಸುವವನು ಯಾ ಆ ಅಧಿಕಾರಕ್ಕೆ ನೇಮಕಮಾಡುವವನು ವಿದ್ಯುತ್ ಪೂರೈಕೆ (+12 ವಿ ಅಲ್ಲದ ಯುಪಿಎಸ್) (ನಿರ್ಬಂಧಿಸುವಿಕೆಯನ್ನುಡಯೋಡ್) ಹೆಚ್ಚಿನ ವೋಲ್ಟೇಜ್ ಇಂಡಕ್ಷನ್ ವಿರುದ್ಧ ಚಾಲಕರು ರಕ್ಷಿಸುವ

3- ನೇರ ಸಂಪರ್ಕ ರಿಲೇ ಫಾರ್ ರಿಲೇ ಚಾಲಕ ಡಿಜಿಟಲ್ ಔಟ್ಪುಟ್ವಿಧಿವತ್ತಾಗಿ ವಹಿಸುವವನು ಯಾ ಆ ಅಧಿಕಾರಕ್ಕೆ ನೇಮಕಮಾಡುವವನು (12V/20mA) ಯಾವುದೇ.43 - ಡ್ರೈವ್/ಸರ್ವೋ 22 ದಿಕ್ಕಿನಲ್ಲಿ ಒಂದು (CM)

4- ನೇರ ಸಂಪರ್ಕ ರಿಲೇ ಫಾರ್ ರಿಲೇ ಚಾಲಕ ಡಿಜಿಟಲ್ ಔಟ್ಪುಟ್ವಿಧಿವತ್ತಾಗಿ ವಹಿಸುವವನು ಯಾ ಆ ಅಧಿಕಾರಕ್ಕೆ ನೇಮಕಮಾಡುವವನು (12V/20mA) ಯಾವುದೇ.44 - ಡ್ರೈವ್/ಸರ್ವೋ 22 ದಿಕ್ಕಿನಲ್ಲಿ ಬಿ (CM)

5- ನೇರ ಸಂಪರ್ಕ ರಿಲೇ ಫಾರ್ ರಿಲೇ ಚಾಲಕ ಡಿಜಿಟಲ್ ಔಟ್ಪುಟ್ವಿಧಿವತ್ತಾಗಿ ವಹಿಸುವವನು ಯಾ ಆ ಅಧಿಕಾರಕ್ಕೆ ನೇಮಕಮಾಡುವವನು (12V/20mA) ಯಾವುದೇ.45 - ಡ್ರೈವ್/ಸರ್ವೋ 23 ದಿಕ್ಕಿನಲ್ಲಿ ಒಂದು (CM)

6- ನೇರ ಸಂಪರ್ಕ ರಿಲೇ ಫಾರ್ ರಿಲೇ ಚಾಲಕ ಡಿಜಿಟಲ್ ಔಟ್ಪುಟ್ವಿಧಿವತ್ತಾಗಿ ವಹಿಸುವವನು ಯಾ ಆ ಅಧಿಕಾರಕ್ಕೆ ನೇಮಕಮಾಡುವವನು (12V/20mA) ಯಾವುದೇ.46 - ಡ್ರೈವ್/ಸರ್ವೋ 23 ದಿಕ್ಕಿನಲ್ಲಿ ಬಿ (CM)

7- ನೇರ ಸಂಪರ್ಕ ರಿಲೇ ಫಾರ್ ರಿಲೇ ಚಾಲಕ ಡಿಜಿಟಲ್ ಔಟ್ಪುಟ್ವಿಧಿವತ್ತಾಗಿ ವಹಿಸುವವನು ಯಾ ಆ ಅಧಿಕಾರಕ್ಕೆ ನೇಮಕಮಾಡುವವನು (12V/20mA) ಯಾವುದೇ.47 - ಡ್ರೈವ್/ಸರ್ವೋ 24 ದಿಕ್ಕಿನಲ್ಲಿ ಒಂದು (CM)

8- ನೇರ ಸಂಪರ್ಕ ರಿಲೇ ಫಾರ್ ರಿಲೇ ಚಾಲಕ ಡಿಜಿಟಲ್ ಔಟ್ಪುಟ್ವಿಧಿವತ್ತಾಗಿ ವಹಿಸುವವನು ಯಾ ಆ ಅಧಿಕಾರಕ್ಕೆ ನೇಮಕಮಾಡುವವನು (12V/20mA) ಯಾವುದೇ.48 - ಡ್ರೈವ್/ಸರ್ವೋ 24 ದಿಕ್ಕಿನಲ್ಲಿ ಬಿ (CM)

9- ನೇರ ಸಂಪರ್ಕ ರಿಲೇ ಫಾರ್ ರಿಲೇ ಚಾಲಕ ಡಿಜಿಟಲ್ ಔಟ್ಪುಟ್ವಿಧಿವತ್ತಾಗಿ ವಹಿಸುವವನು ಯಾ ಆ ಅಧಿಕಾರಕ್ಕೆ ನೇಮಕಮಾಡುವವನು (12V/20mA) ಯಾವುದೇ.49 - ಡ್ರೈವ್/ಸರ್ವೋ 25 ದಿಕ್ಕಿನಲ್ಲಿ ಒಂದು (CM)

10- ನೇರ ಸಂಪರ್ಕ ರಿಲೇ ಫಾರ್ ರಿಲೇ ಚಾಲಕ ಡಿಜಿಟಲ್ ಔಟ್ಪುಟ್ವಿಧಿವತ್ತಾಗಿ ವಹಿಸುವವನು ಯಾ ಆ ಅಧಿಕಾರಕ್ಕೆ ನೇಮಕಮಾಡುವವನು (12V/20mA) ಯಾವುದೇ.50 - ಡ್ರೈವ್/ಸರ್ವೋ 25 ದಿಕ್ಕಿನಲ್ಲಿ ಬಿ (CM)

11- ನೇರ ಸಂಪರ್ಕ ರಿಲೇ ಫಾರ್ ರಿಲೇ ಚಾಲಕ ಡಿಜಿಟಲ್ ಔಟ್ಪುಟ್ವಿಧಿವತ್ತಾಗಿ ವಹಿಸುವವನು ಯಾ ಆ ಅಧಿಕಾರಕ್ಕೆ ನೇಮಕಮಾಡುವವನು (12V/20mA) ಯಾವುದೇ.51 - ಡ್ರೈವ್/ಸರ್ವೋ 26 ದಿಕ್ಕಿನಲ್ಲಿ ಒಂದು (CM)

12- ನೇರ ಸಂಪರ್ಕ ರಿಲೇ ಫಾರ್ ರಿಲೇ ಚಾಲಕ ಡಿಜಿಟಲ್ ಔಟ್ಪುಟ್ವಿಧಿವತ್ತಾಗಿ ವಹಿಸುವವನು ಯಾ ಆ ಅಧಿಕಾರಕ್ಕೆ ನೇಮಕಮಾಡುವವನು (12V/20mA) ಯಾವುದೇ.52 - ಡ್ರೈವ್/ಸರ್ವೋ 26 ದಿಕ್ಕಿನಲ್ಲಿ ಬಿ (CM)

13- ನೇರ ಸಂಪರ್ಕ ರಿಲೇ ಫಾರ್ ರಿಲೇ ಚಾಲಕ ಡಿಜಿಟಲ್ ಔಟ್ಪುಟ್ವಿಧಿವತ್ತಾಗಿ ವಹಿಸುವವನು ಯಾ ಆ ಅಧಿಕಾರಕ್ಕೆ ನೇಮಕಮಾಡುವವನು (12V/20mA) ಯಾವುದೇ.53 - ಡ್ರೈವ್/ಸರ್ವೋ 27 ದಿಕ್ಕಿನಲ್ಲಿ ಒಂದು (CM)

14- ನೇರ ಸಂಪರ್ಕ ರಿಲೇ ಫಾರ್ ರಿಲೇ ಚಾಲಕ ಡಿಜಿಟಲ್ ಔಟ್ಪುಟ್ವಿಧಿವತ್ತಾಗಿ ವಹಿಸುವವನು ಯಾ ಆ ಅಧಿಕಾರಕ್ಕೆ ನೇಮಕಮಾಡುವವನು (12V/20mA) ಯಾವುದೇ.54 - ಡ್ರೈವ್/ಸರ್ವೋ 27 ದಿಕ್ಕಿನಲ್ಲಿ ಬಿ (CM)

15- ನೇರ ಸಂಪರ್ಕ ರಿಲೇ ಫಾರ್ ರಿಲೇ ಚಾಲಕ ಡಿಜಿಟಲ್ ಔಟ್ಪುಟ್ವಿಧಿವತ್ತಾಗಿ ವಹಿಸುವವನು ಯಾ ಆ ಅಧಿಕಾರಕ್ಕೆ ನೇಮಕಮಾಡುವವನು (12V/20mA) ಯಾವುದೇ.55 - ಡ್ರೈವ್/ಸರ್ವೋ 28 ದಿಕ್ಕಿನಲ್ಲಿ ಒಂದು (CM)

16- ನೇರ ಸಂಪರ್ಕ ರಿಲೇ ಫಾರ್ ರಿಲೇ ಚಾಲಕ ಡಿಜಿಟಲ್ ಔಟ್ಪುಟ್ವಿಧಿವತ್ತಾಗಿ ವಹಿಸುವವನು ಯಾ ಆ ಅಧಿಕಾರಕ್ಕೆ ನೇಮಕಮಾಡುವವನು (12V/20mA) ಯಾವುದೇ.56 - ಡ್ರೈವ್/ಸರ್ವೋ 28 ದಿಕ್ಕಿನಲ್ಲಿ ಬಿ (CM)

17- ನೇರ ಸಂಪರ್ಕ ರಿಲೇ ಫಾರ್ ರಿಲೇ ಚಾಲಕ ಡಿಜಿಟಲ್ ಔಟ್ಪುಟ್ವಿಧಿವತ್ತಾಗಿ ವಹಿಸುವವನು ಯಾ ಆ ಅಧಿಕಾರಕ್ಕೆ ನೇಮಕಮಾಡುವವನು (12V/20mA) ಯಾವುದೇ.57 - ಡ್ರೈವ್/ಸರ್ವೋ 29 ದಿಕ್ಕಿನಲ್ಲಿ ಒಂದು (CM)

18- ನೇರ ಸಂಪರ್ಕ ರಿಲೇ ಫಾರ್ ರಿಲೇ ಚಾಲಕ ಡಿಜಿಟಲ್ ಔಟ್ಪುಟ್ವಿಧಿವತ್ತಾಗಿ ವಹಿಸುವವನು ಯಾ ಆ ಅಧಿಕಾರಕ್ಕೆ ನೇಮಕಮಾಡುವವನು (12V/20mA) ಯಾವುದೇ.58 - ಡ್ರೈವ್/ಸರ್ವೋ 29 ದಿಕ್ಕಿನಲ್ಲಿ ಬಿ (CM)

19- ನೇರ ಸಂಪರ್ಕ ರಿಲೇ ಫಾರ್ ರಿಲೇ ಚಾಲಕ ಡಿಜಿಟಲ್ ಔಟ್ಪುಟ್ವಿಧಿವತ್ತಾಗಿ ವಹಿಸುವವನು ಯಾ ಆ ಅಧಿಕಾರಕ್ಕೆ ನೇಮಕಮಾಡುವವನು (12V/20mA) ಯಾವುದೇ.59 - ಡ್ರೈವ್/ಸರ್ವೋ 30 ದಿಕ್ಕಿನಲ್ಲಿ ಒಂದು (CM)

20- ನೇರ ಸಂಪರ್ಕ ರಿಲೇ ಫಾರ್ ರಿಲೇ ಚಾಲಕ ಡಿಜಿಟಲ್ ಔಟ್ಪುಟ್ವಿಧಿವತ್ತಾಗಿ ವಹಿಸುವವನು ಯಾ ಆ ಅಧಿಕಾರಕ್ಕೆ ನೇಮಕಮಾಡುವವನು (12V/20mA) ಯಾವುದೇ.60 - ಡ್ರೈವ್/ಸರ್ವೋ 30 ದಿಕ್ಕಿನಲ್ಲಿ ಬಿ (CM)

21- ನೇರ ಸಂಪರ್ಕ ರಿಲೇ ಫಾರ್ ರಿಲೇ ಚಾಲಕ ಡಿಜಿಟಲ್ ಔಟ್ಪುಟ್ವಿಧಿವತ್ತಾಗಿ ವಹಿಸುವವನು ಯಾ ಆ ಅಧಿಕಾರಕ್ಕೆ ನೇಮಕಮಾಡುವವನು (12V/20mA) ಯಾವುದೇ.61 - ಡ್ರೈವ್/ಸರ್ವೋ 31 ದಿಕ್ಕಿನಲ್ಲಿ ಒಂದು (CM)

22- ನೇರ ಸಂಪರ್ಕ ರಿಲೇ ಫಾರ್ ರಿಲೇ ಚಾಲಕ ಡಿಜಿಟಲ್ ಔಟ್ಪುಟ್ವಿಧಿವತ್ತಾಗಿ ವಹಿಸುವವನು ಯಾ ಆ ಅಧಿಕಾರಕ್ಕೆ ನೇಮಕಮಾಡುವವನು (12V/20mA) ಯಾವುದೇ.62 - ಡ್ರೈವ್/ಸರ್ವೋ 31 ದಿಕ್ಕಿನಲ್ಲಿ ಬಿ (CM)

23- ನೇರ ಸಂಪರ್ಕ ರಿಲೇ ಫಾರ್ ರಿಲೇ ಚಾಲಕ ಡಿಜಿಟಲ್ ಔಟ್ಪುಟ್ವಿಧಿವತ್ತಾಗಿ ವಹಿಸುವವನು ಯಾ ಆ ಅಧಿಕಾರಕ್ಕೆ ನೇಮಕಮಾಡುವವನು (12V/20mA) ಯಾವುದೇ.63 - ಡ್ರೈವ್/ಸರ್ವೋ 32 ದಿಕ್ಕಿನಲ್ಲಿ ಒಂದು (CM)

24- ನೇರ ಸಂಪರ್ಕ ರಿಲೇ ಫಾರ್ ರಿಲೇ ಚಾಲಕ ಡಿಜಿಟಲ್ ಔಟ್ಪುಟ್ವಿಧಿವತ್ತಾಗಿ ವಹಿಸುವವನು ಯಾ ಆ ಅಧಿಕಾರಕ್ಕೆ ನೇಮಕಮಾಡುವವನು (12V/20mA) ಯಾವುದೇ.64 - ಡ್ರೈವ್/ಸರ್ವೋ 32 ದಿಕ್ಕಿನಲ್ಲಿ ಬಿ (CM)

25- ನೇರ ಸಂಪರ್ಕ ರಿಲೇ ಫಾರ್ ರಿಲೇ ಚಾಲಕ ಡಿಜಿಟಲ್ ಔಟ್ಪುಟ್ವಿಧಿವತ್ತಾಗಿ ವಹಿಸುವವನು ಯಾ ಆ ಅಧಿಕಾರಕ್ಕೆ ನೇಮಕಮಾಡುವವನು (12V/20mA) ಯಾವುದೇ.65 - ಡ್ರೈವ್/ಸರ್ವೋ 33 ದಿಕ್ಕಿನಲ್ಲಿ ಒಂದು (CM)

26- ನೇರ ಸಂಪರ್ಕ ರಿಲೇ ಫಾರ್ ರಿಲೇ ಚಾಲಕ ಡಿಜಿಟಲ್ ಔಟ್ಪುಟ್ವಿಧಿವತ್ತಾಗಿ ವಹಿಸುವವನು ಯಾ ಆ ಅಧಿಕಾರಕ್ಕೆ ನೇಮಕಮಾಡುವವನು (12V/20mA) ಯಾವುದೇ.66 - ಡ್ರೈವ್/ಸರ್ವೋ 33 ದಿಕ್ಕಿನಲ್ಲಿ ಬಿ (CM)

27- ನೇರ ಸಂಪರ್ಕ ರಿಲೇ ಫಾರ್ ರಿಲೇ ಚಾಲಕ ಡಿಜಿಟಲ್ ಔಟ್ಪುಟ್ವಿಧಿವತ್ತಾಗಿ ವಹಿಸುವವನು ಯಾ ಆ ಅಧಿಕಾರಕ್ಕೆ ನೇಮಕಮಾಡುವವನು (12V/20mA) ಯಾವುದೇ.67 - ಡ್ರೈವ್/ಸರ್ವೋ 34 ದಿಕ್ಕಿನಲ್ಲಿ ಒಂದು (CM)

28- ನೇರ ಸಂಪರ್ಕ ರಿಲೇ ಫಾರ್ ರಿಲೇ ಚಾಲಕ ಡಿಜಿಟಲ್ ಔಟ್ಪುಟ್ವಿಧಿವತ್ತಾಗಿ ವಹಿಸುವವನು ಯಾ ಆ ಅಧಿಕಾರಕ್ಕೆ ನೇಮಕಮಾಡುವವನು (12V/20mA) ಯಾವುದೇ.68 - ಡ್ರೈವ್/ಸರ್ವೋ 34 ದಿಕ್ಕಿನಲ್ಲಿ ಬಿ (CM)

29- ನೇರ ಸಂಪರ್ಕ ರಿಲೇ ಫಾರ್ ರಿಲೇ ಚಾಲಕ ಡಿಜಿಟಲ್ ಔಟ್ಪುಟ್ವಿಧಿವತ್ತಾಗಿ ವಹಿಸುವವನು ಯಾ ಆ ಅಧಿಕಾರಕ್ಕೆ ನೇಮಕಮಾಡುವವನು (12V/20mA) ಯಾವುದೇ.69 - ಡ್ರೈವ್/ಸರ್ವೋ 35 ದಿಕ್ಕಿನಲ್ಲಿ ಒಂದು (CM)

30- ನೇರ ಸಂಪರ್ಕ ರಿಲೇ ಫಾರ್ ರಿಲೇ ಚಾಲಕ ಡಿಜಿಟಲ್ ಔಟ್ಪುಟ್ವಿಧಿವತ್ತಾಗಿ ವಹಿಸುವವನು ಯಾ ಆ ಅಧಿಕಾರಕ್ಕೆ ನೇಮಕಮಾಡುವವನು (12V/20mA) ಯಾವುದೇ.70 - ಡ್ರೈವ್/ಸರ್ವೋ 35 ದಿಕ್ಕಿನಲ್ಲಿ ಬಿ (CM)

31- ನೇರ ಸಂಪರ್ಕ ರಿಲೇ ಫಾರ್ ರಿಲೇ ಚಾಲಕ ಡಿಜಿಟಲ್ ಔಟ್ಪುಟ್ವಿಧಿವತ್ತಾಗಿ ವಹಿಸುವವನು ಯಾ ಆ ಅಧಿಕಾರಕ್ಕೆ ನೇಮಕಮಾಡುವವನು (12V/20mA) ಯಾವುದೇ.71 - ಡ್ರೈವ್/ಸರ್ವೋ 36 ದಿಕ್ಕಿನಲ್ಲಿ ಒಂದು (CM)

32- ನೇರ ಸಂಪರ್ಕ ರಿಲೇ ಫಾರ್ ರಿಲೇ ಚಾಲಕ ಡಿಜಿಟಲ್ ಔಟ್ಪುಟ್ವಿಧಿವತ್ತಾಗಿ ವಹಿಸುವವನು ಯಾ ಆ ಅಧಿಕಾರಕ್ಕೆ ನೇಮಕಮಾಡುವವನು (12V/20mA) ಯಾವುದೇ.72 - ಡ್ರೈವ್/ಸರ್ವೋ 36 ದಿಕ್ಕಿನಲ್ಲಿ ಬಿ (CM)

33- ನೇರ ಸಂಪರ್ಕ ರಿಲೇ ಫಾರ್ ರಿಲೇ ಚಾಲಕ ಡಿಜಿಟಲ್ ಔಟ್ಪುಟ್ವಿಧಿವತ್ತಾಗಿ ವಹಿಸುವವನು ಯಾ ಆ ಅಧಿಕಾರಕ್ಕೆ ನೇಮಕಮಾಡುವವನು (12V/20mA) ಯಾವುದೇ.73 - ಡ್ರೈವ್/ಸರ್ವೋ 37 ದಿಕ್ಕಿನಲ್ಲಿ ಒಂದು (CM)

34- ನೇರ ಸಂಪರ್ಕ ರಿಲೇ ಫಾರ್ ರಿಲೇ ಚಾಲಕ ಡಿಜಿಟಲ್ ಔಟ್ಪುಟ್ವಿಧಿವತ್ತಾಗಿ ವಹಿಸುವವನು ಯಾ ಆ ಅಧಿಕಾರಕ್ಕೆ ನೇಮಕಮಾಡುವವನು (12V/20mA) ಯಾವುದೇ.74 - ಡ್ರೈವ್/ಸರ್ವೋ 37 ದಿಕ್ಕಿನಲ್ಲಿ ಬಿ (CM)

35- ನೇರ ಸಂಪರ್ಕ ರಿಲೇ ಫಾರ್ ರಿಲೇ ಚಾಲಕ ಡಿಜಿಟಲ್ ಔಟ್ಪುಟ್ವಿಧಿವತ್ತಾಗಿ ವಹಿಸುವವನು ಯಾ ಆ ಅಧಿಕಾರಕ್ಕೆ ನೇಮಕಮಾಡುವವನು (12V/20mA) ಯಾವುದೇ.75 - ಡ್ರೈವ್/ಸರ್ವೋ 38 ದಿಕ್ಕಿನಲ್ಲಿ ಒಂದು (CM)

36- ನೇರ ಸಂಪರ್ಕ ರಿಲೇ ಫಾರ್ ರಿಲೇ ಚಾಲಕ ಡಿಜಿಟಲ್ ಔಟ್ಪುಟ್ವಿಧಿವತ್ತಾಗಿ ವಹಿಸುವವನು ಯಾ ಆ ಅಧಿಕಾರಕ್ಕೆ ನೇಮಕಮಾಡುವವನು (12V/20mA) ಯಾವುದೇ.76 - ಡ್ರೈವ್/ಸರ್ವೋ 38 ದಿಕ್ಕಿನಲ್ಲಿ ಬಿ (CM)

37- ನೇರ ಸಂಪರ್ಕ ರಿಲೇ ಫಾರ್ ರಿಲೇ ಚಾಲಕ ಡಿಜಿಟಲ್ ಔಟ್ಪುಟ್ವಿಧಿವತ್ತಾಗಿ ವಹಿಸುವವನು ಯಾ ಆ ಅಧಿಕಾರಕ್ಕೆ ನೇಮಕಮಾಡುವವನು (12V/20mA) ಯಾವುದೇ.77 - ಡ್ರೈವ್/ಸರ್ವೋ 39 ದಿಕ್ಕಿನಲ್ಲಿ ಒಂದು (CM)

38- ನೇರ ಸಂಪರ್ಕ ರಿಲೇ ಫಾರ್ ರಿಲೇ ಚಾಲಕ ಡಿಜಿಟಲ್ ಔಟ್ಪುಟ್ವಿಧಿವತ್ತಾಗಿ ವಹಿಸುವವನು ಯಾ ಆ ಅಧಿಕಾರಕ್ಕೆ ನೇಮಕಮಾಡುವವನು (12V/20mA) ಯಾವುದೇ.78 - ಡ್ರೈವ್/ಸರ್ವೋ 39 ದಿಕ್ಕಿನಲ್ಲಿ ಬಿ (CM)

39- ನೇರ ಸಂಪರ್ಕ ರಿಲೇ ಫಾರ್ ರಿಲೇ ಚಾಲಕ ಡಿಜಿಟಲ್ ಔಟ್ಪುಟ್ವಿಧಿವತ್ತಾಗಿ ವಹಿಸುವವನು ಯಾ ಆ ಅಧಿಕಾರಕ್ಕೆ ನೇಮಕಮಾಡುವವನು (12V/20mA) ಯಾವುದೇ.79 - ಡ್ರೈವ್/ಸರ್ವೋ 40 ದಿಕ್ಕಿನಲ್ಲಿ ಒಂದು (CM)

40- ನೇರ ಸಂಪರ್ಕ ರಿಲೇ ಫಾರ್ ರಿಲೇ ಚಾಲಕ ಡಿಜಿಟಲ್ ಔಟ್ಪುಟ್ವಿಧಿವತ್ತಾಗಿ ವಹಿಸುವವನು ಯಾ ಆ ಅಧಿಕಾರಕ್ಕೆ ನೇಮಕಮಾಡುವವನು (12V/20mA) ಯಾವುದೇ.80 - ಡ್ರೈವ್/ಸರ್ವೋ 40 ದಿಕ್ಕಿನಲ್ಲಿ ಬಿ (CM)

41- ಜಿಎನ್ಡಿ/ನಿಯಂತ್ರಕದ ಗ್ರೌಂಡ್ 0V

42- ಜಿಎನ್ಡಿ/ನಿಯಂತ್ರಕದ ಗ್ರೌಂಡ್ 0V

43- ಜಿಎನ್ಡಿ/ನಿಯಂತ್ರಕದ ಗ್ರೌಂಡ್ 0V

44- ಜಿಎನ್ಡಿ/ನಿಯಂತ್ರಕದ ಗ್ರೌಂಡ್ 0V

45- PWM 1 (PWM ಆಂತರಿಕ ಶಕ್ತಿಯ ಚಾಲಕ RGB 12v/1A ಯಾವುದೇ 1 ಅಥವಾ ಕೆಂಪು)

46- PWM 1 (PWM ಆಂತರಿಕ ಶಕ್ತಿಯ ಚಾಲಕ RGB 12v/1A ಯಾವುದೇ 1 ಅಥವಾ ಕೆಂಪು)

47- PWM 2 (RGB 12v/1A ಫಾರ್ PWM ಯಾವುದೇ 2 ಅಥವಾ ಗ್ರೀನ್ ಆಂತರಿಕ ಶಕ್ತಿಯ ಚಾಲಕ)

48- PWM 2 (RGB 12v/1A ಫಾರ್ PWM ಯಾವುದೇ 2 ಅಥವಾ ಗ್ರೀನ್ ಆಂತರಿಕ ಶಕ್ತಿಯ ಚಾಲಕ)

49- PWM 3 (RGB 12v/1A ಫಾರ್ PWM ಯಾವುದೇ 3 ಅಥವಾ ಬ್ಲೂ ಆಂತರಿಕ ಶಕ್ತಿಯ ಚಾಲಕ)

50- PWM 3 (RGB 12v/1A ಫಾರ್ PWM ಯಾವುದೇ 3 ಅಥವಾ ಬ್ಲೂ ಆಂತರಿಕ ಶಕ್ತಿಯ ಚಾಲಕ)

POWERಡಿಸಿ (4 - ಪಿನ್ ಸಾಕೆಟ್) ಪವರ್ ಸಪ್ಲೈ

1- ಇನ್ಪುಟ್ (+5 V/2A ಜಿಎಸ್ಎಮ್ ಘಟಕ ಬಲಪಡಿಸುವ)

2- ಜಿಎನ್ಡಿ/ಮೈದಾನ/0V

3- ಜಿಎನ್ಡಿ/ಮೈದಾನ/0V

4- ಇನ್ಪುಟ್ (+5 +12 ವಿ ಡು)/0.ಯುಪಿಎಸ್ – ಜೊತೆ 5A ಬಲಪಡಿಸುವ ನಿಯಂತ್ರಕ ;ನಿರಂತರ ವಿದ್ಯುತ್ ಪೂರೈಕೆ

ಎತರ್ನೆಟ್- LAN (10MBs) ನೆಟ್ವರ್ಕ್ಗೆ ಸಾಕೆಟ್ RJ45 ಸಂಪರ್ಕ

ACCU- ಶೇಖರಣೆಯ (3.ಜಿಎಸ್ಎಮ್ ಘಟಕದಲ್ಲಿ 7V/600mAH)

1+ ಶೇಖರಣೆಗೋಸ್ಕರ

2- ಜಿಎನ್ಡಿ

eHouse1 - EHouse 1 ಸಂಪರ್ಕ (RJ45) ಸಾಕೆಟ್ (ಆರ್ಎಸ್ - 485) ಡೇಟಾವನ್ನು ಬಸ್ ನಲ್ಲಿಹೈಬ್ರಿಡ್ ಅನುಸ್ಥಾಪನ (ಕೇವಲ CM)

1 ,2 - ಜಿಎನ್ಡಿ/ಗ್ರೌಂಡ್ (0V)

3 ,4 - ವಿಸಿಸಿ +12 ವಿ , (POWER ಡಿಸಿ ಮೇಲೆ +12 V ವಿದ್ಯುತ್ತನ್ನು ಪೂರೈಕೆ ಸಂಪರ್ಕಸಾಕೆಟ್) ಸಂಪರ್ಕ ಇಲ್ಲ.

5 - TX + (ಔಟ್ಪುಟ್ ಧನಾತ್ಮಕ ಟ್ರಾನ್ಸ್ಮಿಟಿಂಗ್) ಭೇದಾತ್ಮಕ

6 - TX - (ಋಣಾತ್ಮಕ ಔಟ್ಪುಟ್ ಟ್ರಾನ್ಸ್ಮಿಟಿಂಗ್) ಭೇದಾತ್ಮಕ

7 - Rx - (ರಿಸೆಪ್ಷನ್ ಉತ್ಪಾದನೆಯ ಋಣಾತ್ಮಕ) ಭೇದಾತ್ಮಕ

8 - Rx + (ರಿಸೆಪ್ಷನ್ ಔಟ್ಪುಟ್ ಧನಾತ್ಮಕ) ಭೇದಾತ್ಮಕ

ಗೂಡುRoomManager ಅನುಸರಿಸಲು , ExternalManager , HeatManager ಸ್ಟಾಂಡರ್ಡ್rs232 - 485 ಪರಿವರ್ತಕ , ದಾಟುವ ಕೇಬಲ್ ಸಂಪರ್ಕ ಅಗತ್ಯವಿದೆ ಆದರೂeHouse1 ವ್ಯವಸ್ಥೆ.

TX +< - > Rx +

TX -< - > Rx -

Rx +< - > TX +

Rx -< - > TX -

HWOUT1 ,HWOUT2 , HWOUT3 , HWOUT4 , ALARMLIGHT , ALARMMONITORING , ALARMHORN –ಬಿಲ್ಡ್ - ರಿಲೇ ಸ್ವಿಚ್ಗಳು ರಲ್ಲಿ (ಸಾಮಾನ್ಯವಾಗಿ ಮುಚ್ಚಲಾಗಿದೆ , ಸಾಮಾನ್ಯ , ಸಾಮಾನ್ಯವಾಗಿ ತೆರೆದ)(ಸಿಎಮ್ ಫಾರ್)

ALARMLIGHT– ಸಿಎಮ್ ಭದ್ರತಾ ವ್ಯವಸ್ಥೆಯ ಎಚ್ಚರಿಕೆ ಬೆಳಕು

ALARMHORN- ಸಿಎಮ್ ಭದ್ರತಾ ವ್ಯವಸ್ಥೆಯ ಅಲಾರ್ಮ್ ಹಾರ್ನ್

ALARMMONITORING– ಭದ್ರತಾ ಸಂಸ್ಥೆ Cm to ಎಚ್ಚರಿಕೆಯ ಅಧಿಸೂಚನೆಗಾಗಿ ಅಲಾರ್ಮ್ ಮೇಲ್ವಿಚಾರಣೆಯನ್ನು(ರೇಡಿಯೋ - ಸಾಲು ಸಕ್ರಿಯೀಕರಣ)

HWOUTx– ಯಂತ್ರಾಂಶ ಮೀಸಲಾಗಿರುವ ನಿಯಂತ್ರಕಗಳು (ಭವಿಷ್ಯದ ಉದ್ದೇಶಗಳಿಗಾಗಿ) ಹೊರತರುವ

ಕನೆಕ್ಟರ್ಸ್ಎಡದಿಂದ ಬಲಭಾಗಕ್ಕೆ ಸಂಖ್ಯೆಯ

1- ಸಾಮಾನ್ಯವಾಗಿ ಮುಚ್ಚಲಾಯಿತು/(COM ಪ್ರಸಾರ ಬಲಪಡಿಸುವ ಇಲ್ಲದೆ) ಸಂಪರ್ಕ NC ,ರಿಲೇ ನಡೆಸಲ್ಪಡುತ್ತಿದೆ ಮಾಡಿದಾಗ ಸಂಪರ್ಕ

2- COM/ಸಾಮಾನ್ಯ ,

3- ಯಾವುದೇ ಸಾಮಾನ್ಯವಾಗಿ ಸಂಪರ್ಕ (ರಿಲೇ ಬಲಪಡಿಸುವ ಯಾವುದೇ COM ಗೆ) ತೆರೆಯಲಾಗಿದೆರಿಲೇ ನಡೆಸಲ್ಪಡುತ್ತಿದೆ ಮಾಡಿದಾಗ COM.

I2C1 ,I2C2 , SPI1 , SPI2 , UARTS ಟಿಟಿಎಲ್ , PGM – ಸರಣಿ ವಿಸ್ತರಣೆ ಸ್ಲಾಟ್ಸಂಪರ್ಕಸಾಧನಗಳನ್ನು

ಏನುಮೀಸಲಾದ eHouse ವಿಸ್ತರಣೆಗಳನ್ನು ಹೊರಗೆ ಬಾಹ್ಯ ಸಾಧನಗಳು ಸಂಪರ್ಕಸಾಧನಗಳು.EHouse ವಿವಿಧ ರೂಪಾಂತರಗಳ ಸಂವಹನ ಸಂಪರ್ಕಸಾಧನಗಳನ್ನುನಿಯಂತ್ರಕಗಳು. ಪಿನ್ಗಳು ಡಿಜಿಟಲ್ ಸಂಪರ್ಕ ಮಾಡಬಹುದುಒಳಹರಿವು , ಉತ್ಪನ್ನಗಳು , ನೇರವಾಗಿ ಮೈಕ್ರೋಕಂಟ್ರೋಲರ್ ಸಂಕೇತಗಳಿಗೆ ಎಡಿಸಿ ಮಾಹಿತಿಗಳುಯಾವುದೇ ರಕ್ಷಣೆ ಇಲ್ಲದೆ. ಇತರ ಸಂಕೇತಗಳನ್ನು/ವೋಲ್ಟೇಜ್ಗಳಿಗೆ ಸಂಪರ್ಕಶಾಶ್ವತ ನಿಯಂತ್ರಕ ನಾಶ ಕಾರಣವಾಗಬಹುದು.

3.5. ಇತರ ಮತ್ತು ಡೆಡಿಕೇಟೆಡ್ ಎತರ್ನೆಟ್ ನಿಯಂತ್ರಕಗಳಿಗಾಗಿನ.

ಆರ್ಕಿಟೆಕ್ಚರ್ಮತ್ತು ಎತರ್ನೆಟ್ ನಿಯಂತ್ರಕಗಳಿಗಾಗಿನ ವಿನ್ಯಾಸ ಮೈಕ್ರೋಕಂಟ್ರೋಲರ್ ಆಧರಿಸಿದೆ(ಮೈಕ್ರೊಪ್ರೊಸೆಸರ್).

ಅವರುಯಂತ್ರಾಂಶ ಸಂಪನ್ಮೂಲಗಳನ್ನು ಬೃಹತ್ ಪ್ರಮಾಣದಲ್ಲಿ , ಸಂಪರ್ಕಸಾಧನಗಳನ್ನು , ಡಿಜಿಟಲ್ಮತ್ತು ಅನಲಾಗ್ I/O ಗಾಗಿ ಯಾವುದೇ ಅಪೇಕ್ಷಿತ ಕ್ರಿಯೆಗಳನ್ನು ನೆರವೇರಿಸಲು ಮಾಡಲುಶಾಶ್ವತ ನಿಯಂತ್ರಣ ಕೊರಡಿ , ವಿಶೇಷ permises ಅಥವಾ ವಿದ್ಯುತ್ಉಪಕರಣಗಳು. ಮೂಲತಃ , ನಿಯಂತ್ರಕಗಳು ಎರಡು ವಿಧಗಳಿವೆ(ಪಿಸಿಬಿ ಮೇಲೆ ಆಧಾರಿತ ಯಂತ್ರಾಂಶ):

ಸರಾಸರಿನಿಯಂತ್ರಕಗಳು EthernetRoomManager ನಿರ್ಮಾಣ ಆಧರಿಸಿ ,EthernetHeatManager , EthernetSolarManager:

- ಮೇಲೆ35 ಡಿಜಿಟಲ್ ಉತ್ಪನ್ನಗಳು ಗೆ
- ಮೇಲೆ12 ಡಿಜಿಟಲ್ ಇನ್ಪುಟ್ಗಳಿಗೆ
- ಮೇಲೆ16 ಅಳತೆ ಇನ್ಪುಟ್ಗಳಿಗೆ - ಅನಲಾಗ್ - ಗೆ - ಡಿಜಿಟಲ್ (0 , 3.3 V)
- ಮೇಲೆ3 ಮಬ್ಬಾಗಿಸುವುದರ PWM/ಡಿಸಿ ಅಥವಾ 1 RGB ಗೆ
- ಅವರೋಹಿತಗ್ರಾಹಕ ಮತ್ತು ಪ್ರೇಷಕ
- ದಿಎರಡು ಅನುಕ್ರಮಿತ ಪೋರ್ಟುಗಳಿಗೆ , ಆರ್ಎಸ್ - 232 ಟಿಟಿಎಲ್

ದೊಡ್ಡನಿಯಂತ್ರಕಗಳು CommManager ನಿರ್ಮಾಣ ಆಧರಿಸಿ , LevelManager

- ಮೇಲೆ80 ಡಿಜಿಟಲ್ ಉತ್ಪನ್ನಗಳು ಗೆ
- ಮೇಲೆ48 ಡಿಜಿಟಲ್ ಇನ್ಪುಟ್ಗಳಿಗೆ
- ಮೇಲೆ3 ಮಬ್ಬಾಗಿಸುವುದರ PWM/ಡಿಸಿ ಅಥವಾ 1 RGB ಗೆ
- ಆರ್ಎಸ್ - 232ಟಿಟಿಎಲ್ , ಆರ್ಎಸ್ - 485 ಡ್ಯುಪ್ಲೆಕ್ಸ್
- ಜಿಎಸ್ಎಮ್/ ಎಸ್ಎಮ್ಎಸ್
- ಮೇಲೆಪ್ರಸಾರಗಳ ರೂಪಿಸಲು 8 ಡಿಜಿಟಲ್ ಉತ್ಪನ್ನಗಳು ಗೆ
- ಧಾರಾವಾಹಿI2C ಸಂಪರ್ಕಸಾಧನಗಳನ್ನು , ವ್ಯವಸ್ಥೆಯ ವಿಸ್ತರಣೆ spi

ಎಲ್ಲವೂeHouse ನಿಯಂತ್ರಕಗಳು ನಿರ್ಮಿಸಿದೆ - ಬೂಟ್ಲೋಡರ್ ರಲ್ಲಿ (ಇದು ಅಪ್ಲೋಡ್ ಮಾಡಲು ಸಾಧ್ಯಅದೇ ಯಂತ್ರಾಂಶ/ಉಪಕರಣಗಳನ್ನು ಒಳಗೆ ನಿಯಂತ್ರಕ ಯಾವುದೇ ಫರ್ಮ್ವೇರ್)ಅಪ್ಲಿಕೇಶನ್ CommManagerCfg ನಿಂದ.ಫರ್ಮ್ವೇರ್ ಪ್ರತ್ಯೇಕವಾಗಿ ಮಾಡಬಹುದುಮಾರ್ಪಡಿಸಿ/ಲಿಖಿತ ಅಥವಾ ಸರಿಪಡಿಸಲಾಯಿತು (ಪ್ರಮಾಣಿತ eHouse ನಿಯಂತ್ರಕಗಳು ಆಧರಿಸಿಟೆಂಪ್ಲೇಟ್ – ನಿಯಂತ್ರಕಗಳು ERM ಸರಣಿ ಆವೃತ್ತಿ , ಐಎಂ , ಸಿಎಮ್ , EHM ,ಅತ್ಯುತ್ತಮ ESM).ಫರ್ಮ್ವೇರ್ ಎನ್ಕ್ರಿಪ್ಟ್ ಮತ್ತು ರಿವರ್ಸ್ enginiering ಬದಲಾಗಿ ಅಲ್ಲವಾಣಿಜ್ಯ ಸಮರ್ಥನೆ.

ದೊಡ್ಡ ಆದೇಶಗಳನ್ನು ಅದನ್ನು ಆಧರಿಸಿ ಒಂದು ಮೀಸಲಾದ ಫರ್ಮ್ವೇರ್ ರಚಿಸಲು ಸಾಧ್ಯಪ್ರಸಕ್ತ ಯಂತ್ರಾಂಶ ನಿಯಂತ್ರಕಗಳಲ್ಲಿನ.ಫರ್ಮ್ವೇರ್ ಅಪ್ಲೋಡ್ ಸ್ಥಳೀಯವಾಗಿ ಮಾಡಬಹುದು(CommManagerCfg ಒಳಗೊಂಡಿತ್ತು ಪಿಸಿ ತಂತ್ರಾಂಶ ಬಳಸಿ.Exe) .

ಈಸಹ ನವೀಕರಣಗಳನ್ನು ಬಿಡುಗಡೆಗೊಳಿಸಲು ಅವಕಾಶ ನೀಡುತ್ತದೆ ಅಥವಾ ಸರಿಪಡಿಸಲು ಪತ್ತೆ ದೋಷಗಳನ್ನು ಮತ್ತುಸುಲಭ ನಿಯಂತ್ರಕಗಳು ಅಪ್ಲೋಡ್.

4.eHouse ಪಿಸಿಪ್ಯಾಕೇಜ್ (ಎಥರ್ನೆಟ್ಗೆ eHouse)

ಹೆಚ್ಚುವರಿಯಾಗಿಎಲೆಕ್ಟ್ರಾನಿಕ್ಸ್ ಮಾಡ್ಯೂಲುಗಳು eHouse ವ್ಯವಸ್ಥೆಗೆ ಸಹಾಯಕ ರಲ್ಲಿ ಕೂಡಿದರೆತಂತ್ರಾಂಶ ವಿಂಡೋಸ್ XP ವ್ಯವಸ್ಥೆ ಮತ್ತು ಉತ್ತರಾಧಿಕಾರಿಗಳು ಅಡಿಯಲ್ಲಿ ಕೆಲಸ.

4.1.eHouse ಅಪ್ಲಿಕೇಶನ್(eHouse.ಎಕ್ಸ್)

ಈಅಪ್ಲಿಕೇಶನ್ “ ಫಾರ್ ಮೀಸಲಾಗಿವೆ ; eHouse 1 ” ವ್ಯವಸ್ಥೆ.ಇಂಚುಗಳು“ ಎತರ್ನೆಟ್ ಮತ್ತು“ಫಾರ್ eHouse ; ವ್ಯವಸ್ಥೆಯ ಈ ಅಪ್ಲಿಕೇಶನ್ ಬಳಸಬಹುದುಎತರ್ನೆಟ್ ನಿಯಂತ್ರಕಗಳಿಗಾಗಿನ ಸೇರಿದಂತೆ ಸಿಂಕ್ರೊನೈಸ್ ಡೇಟಾ.ಈಪ್ರಕರಣವು ನಿಯತಾಂಕ ಮತ್ತು“ನಡೆಸಲಾಗುವುದಿಲ್ಲ ; ehouse.exe/viaUdp ”ನಿಯಂತ್ರಕಗಳು ಸ್ಥಿತಿ ಸೆರೆಹಿಡಿಯಲು.

4.2.ಫಾರ್ WDTeHouse (KillEhouse.ಎಕ್ಸ್)

ಕೈಗಡಿಯಾರಡಾಗ್ ಹೊತ್ತುನಿಕ್ಕಿ ಚಲಾಯಿಸಲು eHouse ವ್ಯವಸ್ಥೆ ಅಪ್ಲಿಕೇಶನ್ ಮೇಲ್ವಿಚಾರಣೆ ಇದೆಮತ್ತು eHouse ಪರೀಕ್ಷಿಸುವ.ನಿರಂತರ ಕೆಲಸ ಎಕ್ಸ್ ಅಪ್ಲಿಕೇಶನ್.ಸಂದರ್ಭದಲ್ಲಿಸ್ಥಗಿತಗೊಳಿಸಿ , ವಿಫಲತೆಗಳು , ನಿಯಂತ್ರಕಗಳು ಮತ್ತು eHouse ನಡುವೆ ಸಂವಹನ ಕೊರತೆಅನ್ವಯಿಸುವಿಕೆ , KillEhouse.ಎಕ್ಸ್ ಅಪ್ಲಿಕೇಶನ್ ಮುಚ್ಚಲ್ಪಡುತ್ತದೆ ಮತ್ತು ಮತ್ತೆ ಪುನರಾರಂಭಿಸಿ.

ಸಂರಚನೆಕಡತಗಳನ್ನು ಸಂಗ್ರಹಿಸಲಾಗಿದೆ " **killexec\"** ಮಾರ್ಗದರ್ಶಕ.

WDTeHouse eHouse ವ್ಯವಸ್ಥೆಯ ಅನುಸ್ಥಾಪನೆಯ ಸಮಯದಲ್ಲಿ ಕಾನ್ಫಿಗರ್ ಮತ್ತು ಇದೆ ಫಾರ್ಡೀಫಾಲ್ಟ್ ಸೆಟ್ಟಿಂಗ್ಗಳನ್ನು ಮಾನ್ಯವಾಗಿಲ್ಲ ಉಪೇಕ್ಷಿತ ವೇಳೆ.

ಗೆeHouse."ಡೀಫಾಲ್ಟ್ ವಯಸ್ಸಿಗೆ ಎಕ್ಸ್ ಅಪ್ಲಿಕೇಶನ್ ; ***ದಾಖಲೆಗಳು\ಬಾಹ್ಯ.STP "*** ಫೈಲ್ ಪರಿಶೀಲಿಸಿದ ಇದೆ , ಇದರಲ್ಲಿ ಮಾರ್ಕಇರ್ತ್ತೀಚಿನ ಸ್ಥಿತಿ ExternalManager ಸ್ವೀಕರಿಸಿದ , ಈ ಅತ್ಯಂತ ಏಕೆಂದರೆವ್ಯವಸ್ಥೆಯಲ್ಲಿ ಪ್ರಮುಖ ಮತ್ತು ವಿಮರ್ಶಾತ್ಮಕ ನಿಯಂತ್ರಕ.ಸಂದರ್ಭದಲ್ಲಿExternalManager ಕೊರತೆ , HeatManager ಹೆಸರು (ಇ.ಗ್ರಾಂ ." ದಾಖಲೆಗಳು\HeatManagerName.ಸಂದೇಶ ") ಲಾಗ್ ಫೈಲ್ ಅಥವಾ ಬಳಸಬೇಕುRoomManager (ಇ.ಗ್ರಾಂ." ದಾಖಲೆಗಳು/ಸಲೂನ್.ಸಂದೇಶ ").ಇತರ ಸಂದರ್ಭದಲ್ಲಿ , WDTeHouse ಮರುಹೊಂದಿಸಲು ಕಾಣಿಸುತ್ತದೆ.cyclically EXE , ಅಲ್ಲದ ಅಸ್ತಿತ್ವದಲ್ಲಿರುವ ಲಾಗ್ ಹುಡುಕುತ್ತಿರುವನಿಯಂತ್ರಕ.

ಉದಾಹರಣೆeHouse ಫಾರ್.RoomManager ಜೊತೆ ಎಕ್ಸ್'ರು ಮಾತ್ರ ಮತ್ತು ಅವರಿಗೆ ಒಂದು ಹೆಸರನ್ನು ಹೊಂದಿದೆಸಲೂನ್:

ಇ- ಮನೆವ್ಯವಸ್ಥಾಪಕ

ehouse.ಎಕ್ಸ್

/ನ್/ NR/NT/ND

100000

120

ಸಿ:\ ಇ- ಕಮ್ ಇ- ಹೌಸ್ ದಾಖಲೆಗಳು\ ಸಲೂನ್.ಸಂದೇಶ

ಮುಂದಿನ* ಸಾಲುಗಳನ್ನು ನಿಯತಾಂಕಗಳನ್ನು.ಫೈಲ್ ಸಾಗುತ್ತದೆ:

1 ಅಪ್ಲಿಕೇಶನ್ವಿಂಡೋಗಳಲ್ಲಿ ಹೆಸರು

2 ಕಾರ್ಯಗತಗೊಳ್ಳಬಹುದಾದ"ಕಡತ ; ಬಿನ್\" eHouse ವ್ಯವಸ್ಥೆಯ ಕೋಶವನ್ನು

3 ಕಾರ್ಯಗತಗೊಳ್ಳಬಹುದಾದನಿಯತಾಂಕಗಳನ್ನು

ಗರಿಷ್ಠ 4ಅಪ್ಲಿಕೇಶನ್ [ರು] ಕೆಲಸ ಸಮಯದಲ್ಲಿ

5ನಿಷ್ಕ್ರಿಯತೆ ಗರಿಷ್ಠ ಸಮಯ [ರು]

6 ಫೈಲ್ಹೆಸರು , ರಚನೆ/ಮಾರ್ಪಾಡು ರಿಂದ ವಯಸ್ಸು ಪರಿಶೀಲಿಸಲು.

ಕಡತಗಳು" .**"ರನ್ ;** ಸಂಗ್ರಹವಾಗಿರುವ eHouse ಅನ್ವಯಕ್ಕೆ **" exec\"** ಕೋಶವನ್ನು ಒಂದೇ ರಚನೆ ಹೊಂದಿರುತ್ತವೆ.

ಇತರಅನ್ವಯ ಸಂರಚನಾ ಕಡತಗಳನ್ನು ಇರಿಸುವ WDT ನಿರ್ವಹಣೆ ಮಾಡಬಹುದುಈ ಡೈರೆಕ್ಟರಿಗೆ.

4.3 .ಅಪ್ಲಿಕೇಶನ್ ConfigAux (ConfigAux.ಎಕ್ಸ್)

ಈಅಪ್ಲಿಕೇಶನ್ ಬಳಸಲಾಗುತ್ತದೆ:

- ಆರಂಭಿಕ ವ್ಯವಸ್ಥೆಸಂರಚನಾ
- eHouse ತಂತ್ರಾಂಶಎಲ್ಲಾ ಹಾರ್ಡ್ವೇರ್/ಸಾಫ್ಟ್ವೇರ್ ವೇದಿಕೆಗಳಲ್ಲಿ ಫಲಕಗಳು
- ಆನುಷಂಗಿಕಸರಳ ಸೆಟಪ್ ಅಗತ್ಯವಿರುವ ಅನ್ವಯಿಕೆಗಳು
- ಅತ್ಯಂತ ವರ್ಣಿಸಬಹುದುeHouse ಅನುಸ್ಥಾಪನೆಯ ಪ್ರಮುಖ ನಿಯತಾಂಕಗಳನ್ನು.

ಗೆಪೂರ್ಣ ಸಂರಚನಾ ನಿರ್ವಹಿಸಲು , "ನಿಯತಾಂಕಗಳನ್ನು ನಡೆಯುವುದು ; ConfigAux.ಎಕ್ಸ್ /ChangeHashKey ".

ನಿಯತಾಂಕಗಳನ್ನು:
ಚರಫೋನ್ ಸಂಖ್ಯೆ – SMS ಗೇಟ್ವೇ ಸಂಖ್ಯೆ (CommManager ಗಾಗಿ) (ಇದುಎಲ್ಲಾ ನಿಯಂತ್ರಕಗಳಿಗೆ ಸಂರಚನೆಯನ್ನು ಲೋಡ್ ಮತ್ತು ನಿಯಂತ್ರಿಸಲು ಅಗತ್ಯಪಟ್ಟಿಗಳು)
ಹ್ಯಾಷ್ ಟೇಬಲ್ - ಗೆ ದೃಢೀಕರಣ ಅಲ್ಗಾರಿದಮ್ ಕೋಡ್ ಹ್ಯಾಶಿಂಗ್ನಿಯಂತ್ರಕಗಳು ಮತ್ತು ಫಲಕಗಳು (ಹೆಕ್ಸಾಡೆಸಿಮಲ್ ಕೋಡ್)
(ಬದಲಾಗುತ್ತಿರುವ ನಂತರಸಂರಚನಾ , ಎಲ್ಲಾ ಹೊಸ ಸೆಟ್ಟಿಂಗ್ಗಳನ್ನು ಲೋಡ್ ಅಗತ್ಯನಿಯಂತ್ರಕಗಳು ಮತ್ತು ನಿಯಂತ್ರಣ ಫಲಕಗಳು)
ರಿಮೋಟ್ ಕಂಟ್ರೋಲರ್ ಇ - ಮೇಲ್ವಿಳಾಸ - ಎಲ್ಲಾ ಅನ್ವಯಗಳ ಇಮೇಲ್ ವಿಳಾಸಕ್ಕೆ , ಫಲಕಗಳು -ಪ್ರಸಾರ
ರಿಸೆಪ್ಷನ್ eMailGate ವಿಳಾಸ - ಇಮೇಲ್ ವಿಳಾಸಕ್ಕೆಎಲ್ಲಾ ಅನ್ವಯಗಳು , PANELS – ಸ್ವೀಕೃತಿಯ
SMTP ಬಳಕೆದಾರ ಹೆಸರು(EMailGate) - EMailGate ಅನ್ವಯಕ್ಕೆ SMTP ಬಳಕೆದಾರರು ಬಳಸುವವಿವಿಧ ವೇದಿಕೆಗಳಲ್ಲಿ ನಿಯಂತ್ರಣ ಫಲಕಗಳು
POP3 ಬಳಕೆದಾರ ಹೆಸರು (eMailGate)- EMailGate ಅನ್ವಯಕ್ಕೆ POP3 ಬಳಕೆದಾರರು ನಿಯಂತ್ರಣ ಫಲಕಗಳು ಬಳಸುವವಿವಿಧ ವೇದಿಕೆಗಳಿಗೆ
ನಂತರ ಪುನರಾವರ್ತನೆಗಳು ದಾಖಲೆಗಳು ಮರುಕಳುಹಿಸಿ - ಕೂಡದುಬಳಸುವುದು
ಸ್ಥಳೀಯ ಹೋಸ್ಟ್ ಹೆಸರು - SMTP ಸ್ಥಳೀಯ ಅತಿಥೇಯ ಹೆಸರನ್ನುಕಕ್ಷಿಗಾರ
ರೀತಿಯ ಲಾಗಿನ್ - ಸಿಎಮ್ ಮಾತ್ರ ಸರಳ ಬಳಸಿ
ಪಾಸ್ವರ್ಡ್ SMTP , POP3ಪಾಸ್ವರ್ಡ್ - SMTP ಕ್ಲೈಂಟ್ ಗುಪ್ತಪದವನ್ನು , POP3
SMTP ಸರ್ವರ್ ವಿಳಾಸ ,POP3 ಪರಿಚಾರಕ ವಿಳಾಸ - SMTP ಮತ್ತು POP3 ವಿಳಾಸಕ್ಕೆ - IP ವಿಳಾಸ ವೇಳೆ ನಮೂದಿಸಿಸಂಭವನೀಯ
SMTP ಪೋರ್ಟ್ , POP3 ಪೋರ್ಟ್ - SMTP ಮತ್ತು POP3 ಸರ್ವರ್ಗಳುಬಂದರುಗಳು
ವಿಷಯ - ಸಂದೇಶ ಶೀರ್ಷಿಕೆ (ಬದಲಾವಣೆ ಇಲ್ಲ)
CommManager ಐಪಿವಿಳಾಸ - CommManager IP ವಿಳಾಸ
CommManager TCP ಪೋರ್ಟ್ - ಟಿಸಿಪಿCommManager ಬಂದರು
ಇಂಟರ್ನೆಟ್ ಸೈಡ್ ವಿಳಾಸ - ಸಾರ್ವಜನಿಕ TCP/IP ಅಥವಾDDNS ಕ್ರಿಯಾತ್ಮಕ (ಸೇವೆ ರೂಟರ್ ರಂದು ಸೆಟ್ ಮಾಡಬೇಕು)
ಇಂಟರ್ನೆಟ್ ಸೈಡ್ ಪೋರ್ಟ್ -ಇಂಟರ್ನೆಟ್ ಕಡೆಯಿಂದ TCP ಪೋರ್ಟ್
FTP ಸರ್ವರ್ , FTP ಡೈರೆಕ್ಟರಿ , ಬಳಕೆದಾರ ,ಪಾಸ್ವರ್ಡ್ - ಅನ್ವಯಿಸುವಿಕೆ'ಸಿಂಕ್ರೊನೈಸೇಶನ್ ಫಾರ್ ರು ನಿಯತಾಂಕಗಳನ್ನು ದಾಖಲೆಗಳುಬಂದು FTP ಪರಿಚಾರಕದ (FTPGateway.ಎಕ್ಸ್).
ಇಮೇಲ್ ಎನ್ಕ್ರಿಪ್ಶನ್ - ಬಳಸಬೇಡಿ , ಇದುCommManager ಬೆಂಬಲಿಸುವುದಿಲ್ಲ

4.4 .CommManagerCfg - ಎತರ್ನೆಟ್ ನಿಯಂತ್ರಕಗಳಿಗಾಗಿನ ಸಂರಚಿಸಲು.

CommManagerCfg.ಎಕ್ಸ್ಅಪ್ಲಿಕೇಶನ್ ಬಳಸಲಾಗುತ್ತದೆ:

- ಪ್ರದರ್ಶನeHouse4Ethernet ನಿಯಂತ್ರಕಗಳು ಸಂಪೂರ್ಣ ಸಂರಚನಾ
- ದೈಹಿಕವಾಗಿeHouse ನಿಯಂತ್ರಕಗಳನ್ನು ಘಟನೆಗಳು ಕಳುಹಿಸಲು
- ಸ್ವಯಂಚಲಿ(ವಶಪಡಿಸಿಕೊಂಡರು PC ವಿಂಡೋಸ್ ಕೋಶವನ್ನು ಸಾಲಿನಿಂದ ಈವೆಂಟ್ ಕಳುಹಿಸುವಸಹಾಯಕ ಗೇಟ್ವೇ)
- ಚಾಲನೆಯಲ್ಲಿರುವಸಂರಚಿಸಲು ಎತರ್ನೆಟ್ ಮತ್ತು ಸೀರಿಯಲ್ ಇಂಟರ್ಫೇಸ್ಗಳು ನಡುವೆ ಪಾರದರ್ಶಕ ಮೋಡ್ಎಕ್ಸಟೆನ್ಶನ್ ಮಾಡ್ಯೂಲುಗಳನ್ನು ಮತ್ತು ಸಮಸ್ಯೆಗಳನ್ನು ಪತ್ತೆ
- ಬೆಳಕುಎಲ್ಲಾ ನಿಯಂತ್ರಣ ಫಲಕಗಳ ತಂತ್ರಾಂಶ ಸಂರಚನಾ , ಮಾತ್ರೆಗಳು , ಸ್ಮಾರ್ಟ್ಫೋನ್ಮತ್ತು ಯಾವುದೇ ಯಂತ್ರಾಂಶ ಪ್ಲಾಟ್ಫಾರ್ಮ್

- ಗೆಯಾವುದೇ ಎತರ್ನೆಟ್ ನಿಯಂತ್ರಕ ಸಂರಚನೆಯು , ಅಪ್ಲಿಕೇಶನ್ನಲ್ಲಿ ಚಾಲನೆ ಮಾಡಬೇಕುಕೆಳಗಿನ ರೀತಿಯಲ್ಲಿ " CommManagerCfg.exe/ಒಂದು: 000201 " , ಐಪಿ ಜೊತೆನಿಯಂತ್ರಕ ನಿಯತಾಂಕವನ್ನು ವಿಳಾಸಕ್ಕೆ (6 ಪಾತ್ರಗಳು - ತುಂಬಿದಶೂನ್ಯಗಳು).ಪೂರ್ವನಿಯೋಜಿತ ನಿಯತಾಂಕ ಅನುಪಸ್ಥಿತಿಯಲ್ಲಿ CommManager ಫಾರ್ ತೆರೆಯುತ್ತದೆಸಂರಚನಾ (ವಿಳಾಸಕ್ಕೆ 000254).
  ಜೊತೆಗೆ CommManager ಸಂರಚಿಸುವಿಕೆಅಪ್ಲಿಕೇಶನ್ CommManagerCfg , CommManager ಚರ್ಚಿಸಲಾಗಿತ್ತುವಿವರಣೆ.
  ವಿವರಣೆ EthernetRommManager ಸೀಮಿತ ಇದೆಸಂರಚನಾ.
  ಅಪ್ಲಿಕೇಶನ್ ಟ್ಯಾಬ್ಗಳನ್ನು ಹೊಂದಿದೆ ಎಂದು ಗುಂಪುಸೆಟ್ಟಿಂಗ್ಗಳು ಮತ್ತು ಸಕ್ರಿಯಗೊಳಿಸಲಾಗಿದೆ ಅಥವಾ , ಯಾವ ಪ್ರಕಾರದ ಮೇಲೆ ಅವಲಂಬಿತವಾಗಿರುತ್ತದೆಎತರ್ನೆಟ್ ನಿಯಂತ್ರಕ.

4.4.1 ಜನರಲ್ ಟ್ಯಾಬ್– ಸಾಮಾನ್ಯ ಸೆಟ್ಟಿಂಗ್ಗಳು.

ದಿಜನರಲ್ ಟ್ಯಾಬ್ ಕೆಳಗಿನ ಅಂಶಗಳನ್ನು ಒಳಗೊಂಡಿದೆ.

- ವರದಿಮಟ್ಟ - ಮಟ್ಟದ ರಿಪೋರ್ಟಿಂಗ್ 0 ದಾಖಲೆಗಳು - ಇಲ್ಲ , 1 – ಎಲ್ಲವೂ , ನಂತರ (ಹೆಚ್ಚಿನ ಸಂಖ್ಯೆ , ಕಡಿಮೆ ಪ್ರದರ್ಶಿಸಿದ ಮಾಹಿತಿಗೆ).
- DevseHouse 1 ಕೌಂಟ್ - ಆರ್ಎಮ್ ಸಂಖ್ಯೆ (ಹೈಬ್ರಿಡ್ ನಲ್ಲಿ CommManager ಸಹಕಾರಕ್ಕಾಗಿeHouse ವಿಧಾನ (CommManager ಮೇಲ್ವಿಚಾರಣೆಯಲ್ಲಿ eHouse 1).ಆಯ್ಕೆ0.
- ಸಾಧನಹೆಸರು - ಎತರ್ನೆಟ್ ನಿಯಂತ್ರಕ ಹೆಸರು
- ಪರಿವರ್ತನೆಸಕ್ರಿಯಗೊಳಿಸಲಾಗಿದೆ - ನೀವು ಹೆಸರುಗಳು ಮತ್ತು ಪ್ರಮುಖ ಬದಲಾಯಿಸಲು ಅನುಮತಿಸುತ್ತದೆಸೆಟ್ಟಿಂಗ್ಗಳು
- ಕಾಡಿನಿಂದ ತಂದ ಮರವನ್ನು ಕತ್ತರಿಸಿ ಬಳಕೆಗೆ ಬರುವಂತೆ ಸಿದ್ಧಪಡಿಸುವುದುUART ನಿಷ್ಕ್ರಿಯಗೊಳಿಸಲಾಗಿದೆ - ಅಶಕ್ತಗೊಳಿಸುತ್ತದೆ ಆರ್ಎಸ್ ಮೂಲಕ ದಾಖಲೆಗಳನ್ನು ಕಳುಹಿಸಿ - 232 (ಧ್ವಜ ಇರಬೇಕು) ಪರಿಶೀಲಿಸಿದ
- ERM - ನಿಯಂತ್ರಕ (ರೇಡಿಯೋ ಬಟನ್) – ಪ್ರಕಾರವನ್ನು ಆರಿಸಿ ;EthernetRoomManager
- ಅವರೋಹಿತಸೆಟ್ಟಿಂಗ್ಗಳು - ERM ಫಾರ್ ಇನ್ಫ್ರಾರೆಡ್ ಪ್ರಸರಣ/ರಿಸೆಪ್ಷನ್ ಸೆಟ್ಟಿಂಗ್ಗಳು
- ಹೊಂದಿಸಿಟೈಮ್ - ಪ್ರಸ್ತುತ ನಿಯಂತ್ರಕ ಸಮಯವನ್ನು ಹೊಂದಿಸಿ
- ಪಾರದರ್ಶಕಎತರ್ನೆಟ್/UART 1 - ಎತರ್ನೆಟ್ ಮತ್ತು ಸರಣಿ ನಡುವೆ ಪಾರದರ್ಶಕ ಮೋಡ್ಸಂರಚನೆಯು ಮತ್ತು ಸೂಕ್ತ ಕಾರ್ಯಾಚರಣೆ ಮೌಲ್ಯೀಕರಿಸಲು ಪೋರ್ಟ್ 1ಬಾಹ್ಯ ಸಾಧನಗಳು
- ಪಾರದರ್ಶಕಎತರ್ನೆಟ್/UART 2 - ಎತರ್ನೆಟ್ ಮತ್ತು ಸರಣಿ ನಡುವೆ ಪಾರದರ್ಶಕ ಮೋಡ್ಸಂರಚನೆಯು ಮತ್ತು ಸೂಕ್ತ ಕಾರ್ಯಾಚರಣೆ ಮೌಲ್ಯೀಕರಿಸಲು ಪೋರ್ಟ್ 2ಬಾಹ್ಯ ಸಾಧನಗಳು
- ಮತ್ತೆ ಜೋಡಿಸುಸಾಧನ - ಮರುಹೊಂದಿಸುವ ನಿಯಂತ್ರಕ ಒತ್ತಾಯಿಸು
- ರಚಿಸಿಮೊಬೈಲ್ ಫೈಲ್ - ನಿಯಂತ್ರಣ ಫಲಕಗಳು ಸಂರಚನ ಕಡತಗಳು ರಚಿಸಿ
- ಉಳಿಸಿಸೆಟ್ಟಿಂಗ್ಗಳು - ಸಂರಚನೆಯನ್ನು ಬರೆಯಲು , ಸೆಟ್ಟಿಂಗ್ಗಳು ಮತ್ತು ಚಾಲಕ ಲೋಡ್.
- ಕಾಡಿನಿಂದ ತಂದ ಮರವನ್ನು ಕತ್ತರಿಸಿ ಬಳಕೆಗೆ ಬರುವಂತೆ ಸಿದ್ಧಪಡಿಸುವುದುಸಾಧನ - TCPLogger ಉಡಾವಣೆ.ನಿಯಂತ್ರಕ ಪರಿಶೀಲಿಸಲು ಎಕ್ಸ್ ಅಪ್ಲಿಕೇಶನ್ಸಮಸ್ಯೆಗಳ ಸಂದರ್ಭದಲ್ಲಿ ದಾಖಲೆಗಳು.
- ಕಳುಹಿಸುಖಾಲಿ ಟೆಸ್ಟ್ ಈವೆಂಟ್ - ಪರೀಕ್ಷೆಗೆ ನಿಯಂತ್ರಕಕ್ಕೆ ಕ್ರಿಯೆಯನ್ನು ಕಳುಹಿಸಿದಾಗಸಂಪರ್ಕ ಪರೀಕ್ಷಿಸುವ.
- ಈವೆಂಟ್ಸೃಷ್ಟಿಕರ್ತ - ಸಿಸ್ಟಂ ಘಟನೆಗಳ ಸಂಪಾದಿಸಿ ಮತ್ತು ರನ್.
- ದಿಮೊದಲ ಸಂದೇಶ ಕಿಟಕಿ ದಾಖಲೆಗಳನ್ನು ಪ್ರದರ್ಶಿಸಲು ಬಳಸಲಾಗುತ್ತದೆ

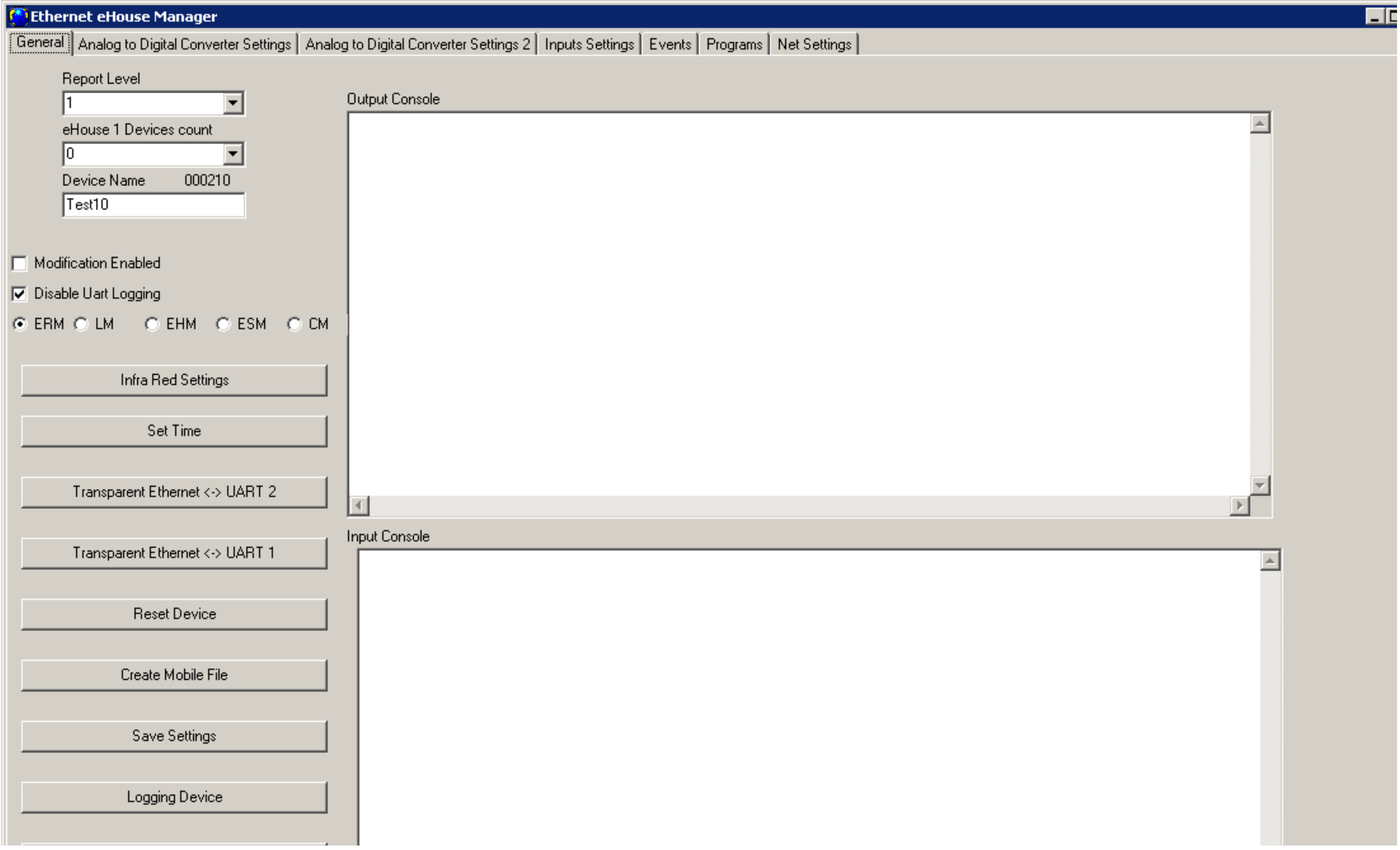

ದಿಎರಡನೇ ಪಠ್ಯ ಬಾಕ್ಸ್ ಕಳುಹಿಸಲ್ಪಟ್ಟ ಪಾರದರ್ಶಕ ಕ್ರಮದಲ್ಲಿ ಪುಟ್ಟಿಂಗ್ ಪಠ್ಯ ಬಳಸಲಾಗುತ್ತದೆನಿಯಂತ್ರಕಕ್ಕೆ.ಒತ್ತುವುದರಿಂದ ಮತ್ತು “ ನಮೂದಿಸಿ ” ದತ್ತಾಂಶವನ್ನು ಕಳುಹಿಸುತ್ತದೆನಿಯಂತ್ರಕ.ASCII ಪಠ್ಯ ಮಾತ್ರ.

4.4.2 .ಅನಲಾಗ್ - ಗೆ - ಡಿಜಿಟಲ್ ಪರಿವರ್ತಕ - ಸೆಟ್ಟಿಂಗ್ಗಳು

ಎರಡುರೂಪಗಳನ್ನು " ಡಿಜಿಟಲ್ ಪರಿವರ್ತಕ ಸೆಟ್ಟಿಂಗ್ಗಳು "ಗೆ ಅನಲಾಗ್ ; (ಎಡಿಸಿ) ಸೂಚಿಸುತ್ತದೆಗೆ ಸಂರಚನಾ ಮತ್ತು parameterization ಅಳೆಯುವ ಒಳಹರಿವಿನ ಮತ್ತುಎಡಿಸಿ ಕಾರ್ಯಕ್ರಮಗಳು ವ್ಯಾಖ್ಯಾನಗಳು.ಪ್ರತಿ 8 ಎಡಿಸಿ ಒಳಹರಿವು ಹೊಂದಿದೆ .ಪ್ರತಿ ಇನ್ಪುಟ್ ಸಂರಚನೆ ಒಂದೇ.

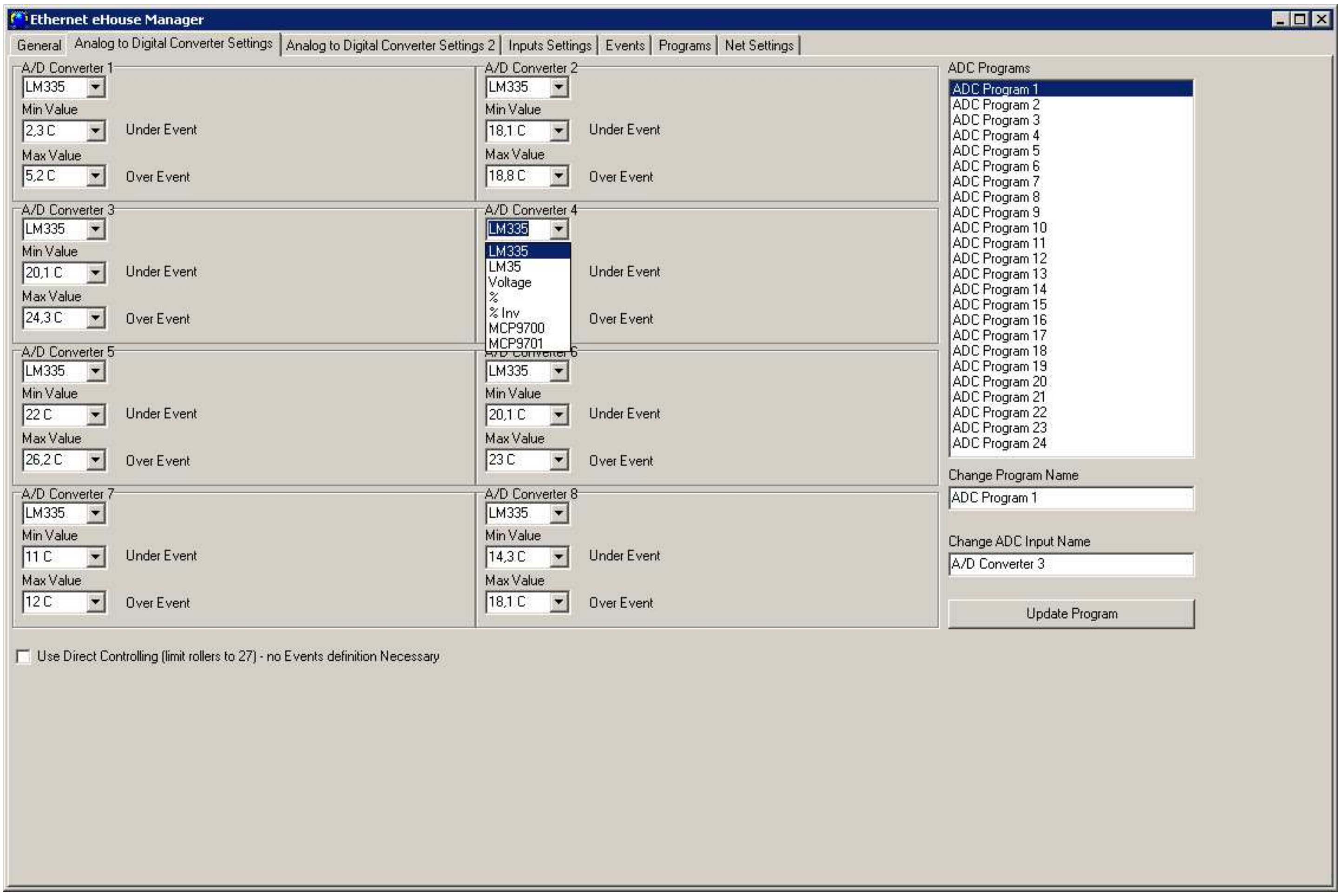

ಮುಖ್ಯ ಸೆಟ್ಟಿಂಗ್ಗಳನ್ನು ಚೇಂಜ್ , ಅದನ್ನು ಪರಿಶೀಲಿಸಿ ಅಗತ್ಯಸಕ್ರಿಯಗೊಳಿಸುವ ಫ್ಲ್ಯಾಗ್ " ಮಾರ್ಪಾಡು ಸಕ್ರಿಯಗೊಳಿಸಲಾಗಿದೆ " "ನಿಂದ ; ಸಾಮಾನ್ಯ "ಫಾರ್ಮ್.

- ಮೇಲೆಸಂವೇದಕ ಆರಂಭ ಹೆಸರು (ಕ್ಲಿಕ್ಕಿಸಿ ಬದಲಾಯಿಸಿ ಆಗಿರಬೇಕುಗುಂಪು ಬಾಕ್ಸ್ ಮತ್ತು "ಈ ಹೆಸರು ಬದಲಾವಣೆ ; "ಎಡಿಸಿ ಇನ್ಪುಟ್ ಹೆಸರು ಬದಲಿಸಿ ;
- ಮತ್ತೊಂದುನಿರ್ಣಾಯಕ ಅಂಶ ಅಳತೆ ಡಿಟೆಕ್ಟರ್ ರೀತಿಯ ಆಯ್ಕೆಯಾಗಿದೆ:
  LM335 - ತಾಪಮಾನ ಸಂವೇದಕ (- 40C , ಸೀಮಿತ ವ್ಯಾಪ್ತಿಯಲ್ಲಿ (ಜೊತೆ 56C) 10mV /ಸಿ) ,

  LM35 - ತಾಪಮಾನ ಸಂವೇದಕ ,
  ವಿದ್ಯುತ್ ವಿಭವಾಂತರದ ಪ್ರಮಾಣ - ವೋಲ್ಟೇಜ್ ಮಾಪನ< 0 , 3.3 V)
  % - ಸಂಬಂಧಿಸಿದಂತೆ ಶೇಕಡಾವಾರು ಮಾಪನವೋಲ್ಟೇಜ್ 3.3V
  % Inv - ರಿವರ್ಸ್ ಮೌಲ್ಯವನ್ನು ಅಳತೆದರ (100 % - X %) ಅಂತಹ ಫೋಟೋ ಮಾಹಿತಿ - ಟ್ರಾನ್ಸಿಸ್ಟರ್ (ಋಣಾತ್ಮಕ ಪ್ರಮಾಣದಮ್ಯಾಪಿಂಗ್)
  MCP9700 - ತಾಪಮಾನ ಸಂವೇದಕ ಚಾಲಿತ ಪೂರ್ಣ ತಾಪಮಾನವ್ಯಾಪ್ತಿ (10mV/ಸಿ)
  MCP9701 - ಪೂರ್ಣ ನಡೆಸಲ್ಪಡುವ ಉಷ್ಣಾಂಶ ಸಂವೇದಕವುಶ್ರೇಣಿಯ ತಾಪಮಾನಗಳನ್ನು (19.5mV/ಸಿ)

- ನಂತರಎಲ್ಲಾ ಒಳಹರಿವಿಗೆ ಸಂವೇದಕಗಳ ರೀತಿಯ ಸೆಟ್ಟಿಂಗ್ , ಘಟನೆಗಳು ವಹಿಸಿಕೊಡಬಹುದುಸಂಬಂಧಿತ ಸಿಸ್ಟಂ ಘಟನೆಗಳ ಪದಗಳ ಮಿತಿಗಳ ಗೆ , ಉದಾ .(ಭೌತಿಕ ಮೌಲ್ಯದ ಹೊಂದಾಣಿಕೆ ಅಥವಾ ಮಿತಿ ಮೀರಿದೆ ಸಂಕೇತ).
  ಈ"ಲೇಬಲ್ ಕ್ಲಿಕ್ಕಿಸಿ ಮಾಡಲಾಗುತ್ತದೆ ; ಈವೆಂಟ್ ಅಡಿಯಲ್ಲಿ " - ಮಂತ್ರವಾದಿ ,ಅದಕ್ಕೆ ಘಟನೆಗಳ ಪಟ್ಟಿ ಮತ್ತು ಅನುಗುಣವಾದ ಘಟನೆಯ ಆಯ್ಕೆ"ಕ್ಲಿಕ್ ; "ಸ್ವೀಕರಿಸಿ ;.
  ಮೇಲಿನ ಮಿತಿ ಸೆಟ್ ಇದೆ"ಕ್ಲಿಕ್ ; ಮ್ಯಾಕ್ಸ್ ಈವೆಂಟ್ " ಚೀಟಿ , ಮತ್ತು ಅಪೇಕ್ಷಿತ ಕ್ರಿಯೆಯನ್ನು ಆಯ್ಕೆ"ಕ್ಲಿಕ್ ; "ಸ್ವೀಕರಿಸಿ ;.
- ನಂತರಈ ಹಂತಗಳನ್ನು , ಇದು "ಒತ್ತಿ ಅಗತ್ಯ ; "ಸೆಟ್ಟಿಂಗ್ಗಳನ್ನು ಉಳಿಸಿ ;"ಮೇಲೆ ; ಸಾಮಾನ್ಯ " ಫಾರ್ಮ್.
- ದಿಮುಂದಿನ ಹಂತದ ಕಾರ್ಯಕ್ರಮಗಳನ್ನು ಎಡಿಸಿ ಹೆಸರುಗಳನ್ನು ನೀಡುವುದು.
  ಅಂತೆಯೇ , ಇದು"ಫ್ಲ್ಯಾಗ್ ಅಗತ್ಯ ; ಮಾರ್ಪಾಡು ಸಕ್ರಿಯಗೊಳಿಸಲಾಗಿದೆ " ಸಕ್ರಿಯಗೊಳಿಸಲಾಗಿದೆ.ಇದುದಾಖಲೆ ಇಲ್ಲದ , ಮತ್ತು ಪ್ರತಿ ಬಾರಿ ಆಕಸ್ಮಿಕ ತಡೆಗಟ್ಟಲು ನಿಷ್ಕ್ರಿಯಗೊಂಡಿದೆಪರಿವರ್ತನೆ.
- ಆಯ್ಕೆಪಟ್ಟಿಯಿಂದ ಮತ್ತು "ಕಾರ್ಯಕ್ರಮವನ್ನು ; "ಪ್ರೋಗ್ರಾಂ ಹೆಸರು ಬದಲಿಸಿ ;ಕ್ಷೇತ್ರ ಅಪೇಕ್ಷಿತ ಮೌಲ್ಯ ಸೆಟ್.
- ನಂತರಎಡಿಸಿ ಪ್ರೋಗ್ರಾಂ ಆವೃತ್ತಿ - (ಹೊಸ್ತಿಲು ವ್ಯಾಖ್ಯಾನಿಸಲು ನಿಮಿಷ , ಎಲ್ಲಾ ಎಡಿಸಿ ಇನ್ಪುಟ್ ಗರಿಷ್ಠ)ಪ್ರತಿ ಕಾರ್ಯಕ್ರಮ.
- ಯಾವಾಗನೀವು ಆಯ್ಕೆಮಾಡಬಹುದಾದ ಅಕ್ಷಾಂಶ ಕ್ಷೇತ್ರದಲ್ಲಿ ಮಿತಿಗಳನ್ನು ಒಂದು ಮೌಲ್ಯವನ್ನು ನಮೂದಿಸಿ , ಮರೆಯಬೇಡಿಪಟ್ಟಿಯಿಂದ ಹತ್ತಿರದ ಮೌಲ್ಯವನ್ನು ಆಯ್ಕೆ ಕೆಳಗೆ ಬಾಣ ಒತ್ತಿ.

  ಎಡಿಸಿ ಫಾರ್ ರಚಿಸುವ ಸೆಟ್ಟಿಂಗ್ಗಳನ್ನು ನೆನಪಿನಲ್ಲಿಟ್ಟುಕೊಳ್ಳಬೇಕು ಆಎರಡೂ ಟ್ರಾನ್ಸಿಟರ್ ಸಂರಚನಾ ಟ್ಯಾಬ್ಗಳನ್ನು ಗಣನೆಗೆ ತೆಗೆದುಕೊಳ್ಳಲಾಗುತ್ತದೆ ಮತ್ತುಚಾಲಕರು ಹೆಚ್ಚು ಒಳಹರಿವು ಇವೆ ಅಲ್ಲಿ ಖಾತ್ರಿ , ಅಥವಾ ಕಾನ್ಫಿಗರ್ಅವುಗಳನ್ನು ಸರಿಯಾಗಿ.

  ಅಳತೆ ಒಳಹರಿವಿನ ಸಂಖ್ಯೆ ಲಭ್ಯವಿಲ್ಲಚಾಲಕ ಮತ್ತು ಹಾರ್ಡ್ವೇರ್ ಆವೃತ್ತಿ ವಿಧದ ಮೇಲೆ ಅವಲಂಬಿತವಾಗಿರುತ್ತದೆ , ಸಂಪರ್ಕಆಂತರಿಕ ಸಂವೇದಕಗಳು , ನಿಯಂತ್ರಕ ಫರ್ಮ್ವೇರ್.ಆದ್ದರಿಂದ ಬದಲಾಗಬಹುದುಇನ್ಪುಟ್ ಭಾಗವಾಗಿ ಕಾರ್ಯನಿರತವಾಗಿದೆ ಮತ್ತು ಎಲ್ಲಾ ಬಳಸಲಾಗುವುದಿಲ್ಲ ಉಂಟಾಗುವ.ಗೆಬಿಡುವಿಲ್ಲದ ಒಳಹರಿವು ಸಮಾನಾಂತರ ಅಥವಾ ಕಿರಿದಾಗಿತ್ತು ಸಂವೇದಕಗಳು ರಲ್ಲಿ ಸಂಪರ್ಕಿಸಬಾರದುಈ ಮೇ ಮಾಪನಗಳು ಓರೆ ಅಥವಾ ಚಾಲಕ ಹಾನಿ.

  ನಂತರಕಾರ್ಯಕ್ರಮದ ಮೇಲಿನ ಮತ್ತು ಕೆಳಗಿನ ಮಿತಿಗಳನ್ನು ಹೊಂದಿಸುವ , "ಒತ್ತಿ ; ನವೀಕರಿಸಿಕಾರ್ಯಕ್ರಮದಲ್ಲಿ/ಅಪ್ಡೇಟ್ ಪ್ರೋಗ್ರಾಂ ".
  ಒಮ್ಮೆ ಎಲ್ಲಾ ರಚಿಸಿದಕಾರ್ಯಕ್ರಮಗಳು "ಒತ್ತಿ ಚಾಲಕಗಳನ್ನು ಲೋಡ್ ಅಗತ್ಯವಿದೆ ; ಉಳಿಸಿಸೆಟ್ಟಿಂಗ್ಗಳು/"ಸೆಟ್ಟಿಂಗ್ಗಳನ್ನು ಉಳಿಸಿ ;.

4.4.2.1 .ಎಡಿಸಿ ಒಳಹರಿವಿನ ಮಾಪನಾಂಕ ನಿರ್ಣಯ

ದಿಮೌಲ್ಯಗಳು ;
ಪಟ್ಟಿ ಆಧಾರದ ಮೇಲೆ ಲೆಕ್ಕ ಹಾಕಲಾಗುತ್ತದೆಸಂವೇದಕ ಗುಣಲಕ್ಷಣಗಳನ್ನು ಮತ್ತು ಅಳತೆ ವೋಲ್ಟೇಜ್ ಹೋಲಿಸುವುದುವಿದ್ಯುತ್ suply ಅಥವಾ ಉಲ್ಲೇಖ ವೋಲ್ಟೇಜ್ , ಅವುಗಳನ್ನು ಕ್ಯಾಲಿಬ್ರೇಟ್ ಅವಕಾಶ ನೀಡುತ್ತದೆ"ಒಂದು ಪಠ್ಯ ಕಡತವನ್ನು ಮೌಲ್ಯವನ್ನು ಬದಲಿಸುವ

ಮೂಲಕ ; % eHouse %\XXXXXX\ವಿಸಿಸಿ.CFG "ವಿದ್ಯುತ್ ಪೂರೈಕೆ (ಅಲ್ಲಿ XXXXXX ಫಾರ್ - ವಿಳಾಸವನ್ನು ಹೊಂದಿದೆನಿಯಂತ್ರಕ).
ಹೆಚ್ಚು ನಿಖರವಾಗಿ ಮಾಪನಾಂಕ ಸಂಪಾದಿಸುವುದರ ಮೂಲಕ ಸಾಧ್ಯವಿದೆ" *.Cfg " ಕೋಶದಲ್ಲಿ ಫೈಲ್:" % eHouse % \XXXXXX\ADC ಸ್\" ಸಂವೇದಕ ಸಂಖ್ಯೆಯ.
ದಿಕೆಳಗಿನಂತೆ ಕಡತದಲ್ಲಿ ಪ್ರತಿ ಸಾಲಿನ ಅರ್ಥ ಹೊಂದಿದೆ (ಮಾತ್ರವೇಒಂದು ದಶಮಾಂಶ ಬಿಂದುವಿನ ಇಲ್ಲದೆ ಪೂರ್ಣಾಂಕಗಳ).
ಈ ಡೇಟಾವನ್ನು ಆಧರಿಸಿ ಲೆಕ್ಕಾಚಾರ ಮಾಡಲಾಗುತ್ತದೆಸೆನ್ಸರ್ ಪ್ರಮಾಣದ ಪರಿವರ್ತನೆ (ಸಂಬಂಧಿಸಿದಂತೆ ಮೇಲೆಪೂರೈಕೆಯ ವೋಲ್ಟೇಜು ಅಥವಾ ಉಲ್ಲೇಖ - ಸಮೀಕರಣ ವಿಶ್ಲೇಷಿಸುವ ಮೂಲಕ ಸಾಮಾನ್ಯ)ಫ್ಯಾಕ್ಟರ್ + ಬದಿಗೊತ್ತಿದ * x ನ ಸೂಚನೆ ಮೌಲ್ಯವನ್ನು ಅಲ್ಲಿ X (ಎಡಿಸಿ < 0.. 1023>.
ಮೊದಲ (ವಿಸಿಸಿ ಅಥವಾ Vref) * 10000000000 - ವಿವೇಚನೆಯನೀವು ಇನ್ಸ್ಟಾಲ್ ವೇಳೆ ವಿದ್ಯುತ್ ವೈಫಲ್ಯ ಅಥವಾ ವೋಲ್ಟೇಜ್ ಉಲ್ಲೇಖಉಲ್ಲೇಖ ವೋಲ್ಟೇಜ್ ಮೂಲ.
ಎರಡನೇ ಬದಿಗೊತ್ತಿದ * 10000000000 - ಡಿಸಿ ಆಫ್ಸೆಟ್ಮೌಲ್ಯ (ಉದಾಹರಣೆಗೆ , ಪಾಯಿಂಟ್ 0)
3 ಫ್ಯಾಕ್ಟರ್ * 10000000000 -ಅಂಶ/ಪ್ರಮಾಣದ
4 ನಿಷ್ಕೃಷ್ಟ - PRECISION/ಅಂಕಿಗಳ ಸಂಖ್ಯೆದಶಮಾಂಶ ಬಿಂದುವಿನ ನಂತರ ಪ್ರದರ್ಶಿಸಲಾಗಿದೆ
3 ಆಯ್ಕೆ - ಸಂಖ್ಯೆಆಯ್ಕೆಗಳು (ಸಂವೇದಕ ವಿಧ - ಆಯ್ಕೆಯ ಕ್ಷೇತ್ರ , 0 ಇಂದ ಪ್ರಾರಂಭಿಸಿ)
4ಪ್ರತ್ಯಯ – ಇರಿಸಲಾಗಿದೆ ಎಂದು ಲೆಕ್ಕ ಮೌಲ್ಯಕ್ಕೆ ಹೆಚ್ಚುವರಿ ಪಠ್ಯದಾಖಲೆಗಳು ಅಥವಾ ಫಲಕಗಳು (ಉದಾ.% , ಸಿ , ಕೆ)

ರಲ್ಲಿ ಸಂವೇದಕಗಳು ಫೈಲ್ಗಳನ್ನು ಅಳಿಸಲು" % eHouse %\XXXXXX\ADC ಸ್\" ಸ್ವಯಂಚಾಲಿತ ಮನರಂಜನೆ ಕಾರಣವಾಗುತ್ತದೆ ಮತ್ತುಮೌಲ್ಯಗಳ ಗಣನೆ.

4.4.3.ಡಿಜಿಟಲ್ಇನ್ಪುಟ್ ಸೆಟ್ಟಿಂಗ್ಗಳು

- ದಿಡಿಜಿಟಲ್ ಒಳಹರಿವಿನ ಹೆಸರುಗಳನ್ನು ನಮೂದಿಸಿ ಅಥವಾ ಸಕ್ರಿಯಕರಣದ ನಂತರ ಬದಲಾಯಿಸಲು ಮಾಡಬಹುದು"ನ ; ಸಶಕ್ತ ಮಾರ್ಪಾಡು " ಜನರಲ್ ಫಾರ್ಮ್ ಆಯ್ಕೆಯನ್ನು.ಟ್ಯಾಬ್ಗಳು" ಇನ್ಪುಟ್ ಹೆಸರುಗಳು " ಅಥವಾ " ವಲಯ ಸೆಟ್ಟಿಂಗ್ಗಳು " (ಫಾರ್CommManager) ಕಾಣುತ್ತದೆ.
- ದಿಹೆಸರುಗಳು ಹೆಸರಿನ ಲೇಬಲ್ ಕ್ಲಿಕ್ ಮಾಡುವುದರ ಮೂಲಕ ಆಯ್ಕೆ ಮಾಡಬೇಕು"ಅದನ್ನು ಸಂಪಾದನೆ ; ಸಂವೇದಕ ಹೆಸರು ಬದಲಿಸಿ " ಕ್ಷೇತ್ರ.
- ಮತ್ತಷ್ಟು" ಭದ್ರತಾ ಸೆಟ್ಟಿಂಗ್ಗಳನ್ನು " ಅದೇ ಟ್ಯಾಬ್ನಲ್ಲಿ ಕಂಗೊಳಿಸುತ್ತವೆCommManager.
- ನಮೂದಿಸಿ"ಹೆಚ್ಚುವರಿ ಸೆಟ್ಟಿಂಗ್ಗಳನ್ನು ; ಇನ್ಪುಟ್ ಸೆಟ್ಟಿಂಗ್ಗಳು ಮತ್ತು " ರೂಪ.
- ಇಲ್ಲಿನೀವು ಇನ್ಪುಟ್ ಬಗೆ (ಸಾಮಾನ್ಯ/ಸಲಿಂಗ ಕಾಮಿ) ಹೊಂದಿಸಬಹುದು , ಧ್ವಜ ಬದಲಾವಣೆಮಗುಚಿಕೊಳ್ಳು (Inv).
- ಇಂಚುಗಳುಸಾಮಾನ್ಯ ಒಳಹರಿವು ನಿಯಂತ್ರಕ ಸಂದರ್ಭದಲ್ಲಿ ಚಿಕ್ಕ ಸೇರಿಸುವ ಪ್ರತಿಕ್ರಿಯೆನೆಲದ.ತಲೆಕೆಳಗಾದ ಇನ್ಪುಟ್ ಇನ್ಪುಟ್ ತೆಗೆದುಹಾಕುವುದರ ಫಾರ್ ಪ್ರತಿಕ್ರಿಯಿಸುತ್ತದೆನೆಲದ.
CommManager ವರ್ತನೆಯನ್ನು EthernetRoomManager ವಿರುದ್ಧ ಆಗಿದೆವಿಪರ್ಯಯ ಸೆಟ್ಟಿಂಗ್ಗಳನ್ನು.ಎಚ್ಚರಿಕ ಸಂವೇದಕಗಳು ಸಾಮಾನ್ಯವಾಗಿ "ಕಾರ್ಯನಿರ್ವಹಿಸುತ್ತವೆ ಏಕೆಂದರೆ ; ಮೇಲೆ"ಸಂಪರ್ಕ ತೆರೆಯುವ ; ಟಪ್ಪಾ ವ್ಯವಸ್ಥೆ ಮಾಡು.
- ನಂತರನೀವು ಒಂದು ಕ್ರಿಯೆಯನ್ನು eHouse ವ್ಯವಸ್ಥೆಗೆ ಯಾವುದೇ ಇನ್ಪುಟ್ ನಿಯೋಜಿಸಲು ಮಾಡಬಹುದು.
- ಈಎಂದು ಗುರುತಿಸಲಾಗಿದೆ ಲೇಬಲ್ಗಳನ್ನು ಕ್ಲಿಕ್ಕಿಸಿ ಮಾಡಲಾಗುತ್ತದೆ'ಎನ್/ಎ'(ಪ್ರೋಗ್ರಾಮ್ ಅಲ್ಲಇನ್ಪುಟ್) , ಮತ್ತು ಅನುಗುಣವಾದ ಈವೆಂಟ್ಗಳನ್ನು ಪಟ್ಟಿಯಿಂದ ಆಯ್ಕೆಮಂತ್ರವಾದಿ , ಮತ್ತು "ಒತ್ತಿ ; "ಸ್ವೀಕರಿಸಿ ;.
- ಯಾವಾಗಎಲ್ಲಾ ಬದಲಾವಣೆಗಳು "ಪತ್ರಿಕಾ ಮಾಡಲಾಗುತ್ತದೆ ; "ಸೆಟ್ಟಿಂಗ್ಗಳನ್ನು ಉಳಿಸಿ ; ಗುಂಡಿಯನ್ನು" ಸಾಮಾನ್ಯ " ರೂಪ , ಸಂರಚನೆಯನ್ನು ಉಳಿಸಲು ಮತ್ತು ಅಪ್ಲೋಡ್ ಮಾಡಲುನಿಯಂತ್ರಕಕ್ಕೆ.

ಲಭ್ಯವಿರುವ ಸೂಚನೆಗಳ ಸಂಖ್ಯೆಯನ್ನು ಅವಲಂಬಿಸಿರುತ್ತದೆನಿಯಂತ್ರಕ ಮೇಲೆ , ಯಂತ್ರಾಂಶ ಆವೃತ್ತಿ , ಫರ್ಮ್ವೇರ್ , ಇತ್ಯಾದಿ.ಬಳಕೆದಾರ ಹೊಂದಿದೆಪ್ರಸ್ತುತ ರೀತಿಯ ಲಭ್ಯವಿವೆ ಎಷ್ಟು ಒಳಹರಿವು ಸಾಧಿಸುವುದಕ್ಕಾಗಿನಿಯಂತ್ರಕ ಮತ್ತು ನಾನು ಲಭ್ಯವಿರುವ ಹೆಚ್ಚು ಕಾರ್ಯಕ್ರಮಗಳನ್ನು ಪ್ರಯತ್ನಿಸಿ ಇಲ್ಲಇದು ಸಂಪನ್ಮೂಲ ಇತರ ಇನ್ಪುಟ್ಗಳ ಜೊತೆ ಘರ್ಷಣೆ ಅಥವಾ ಕಾರಣವಾಗಬಹುದು ಎಂದು ಪ್ರಮಾಣಮೇಲೆ - ಬೋರ್ಡ್ ಸಂವೇದಕಗಳು ಅಥವಾ ಸಂಪನ್ಮೂಲಗಳು.

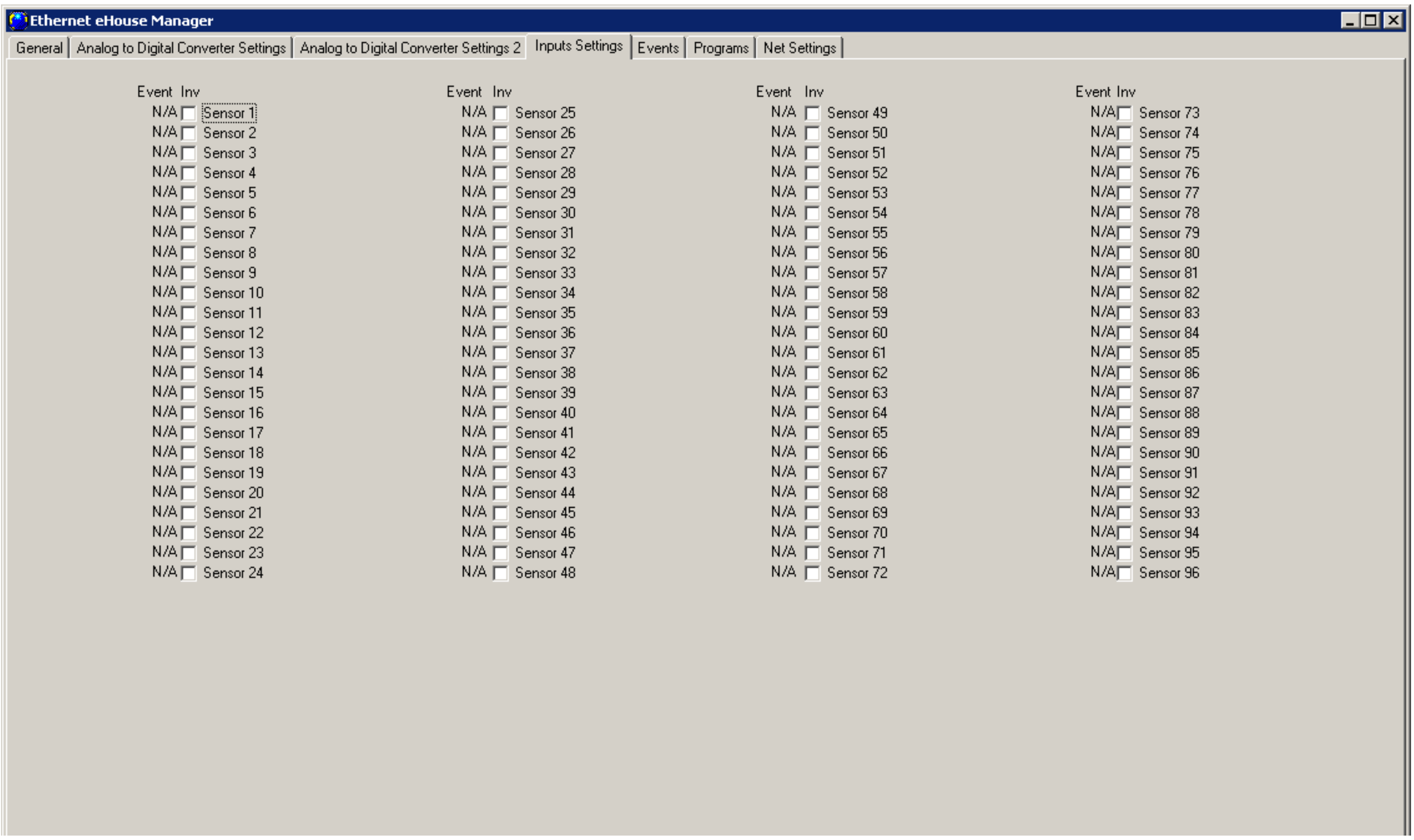

4.4.4 .ಪ್ರೋಗ್ರಾಮಿಂಗ್ ಶೆಡ್ಯೂಲರ/eHouse4Ethernet ನಿಯಂತ್ರಕಗಳು ಕ್ಯಾಲೆಂಡರ್

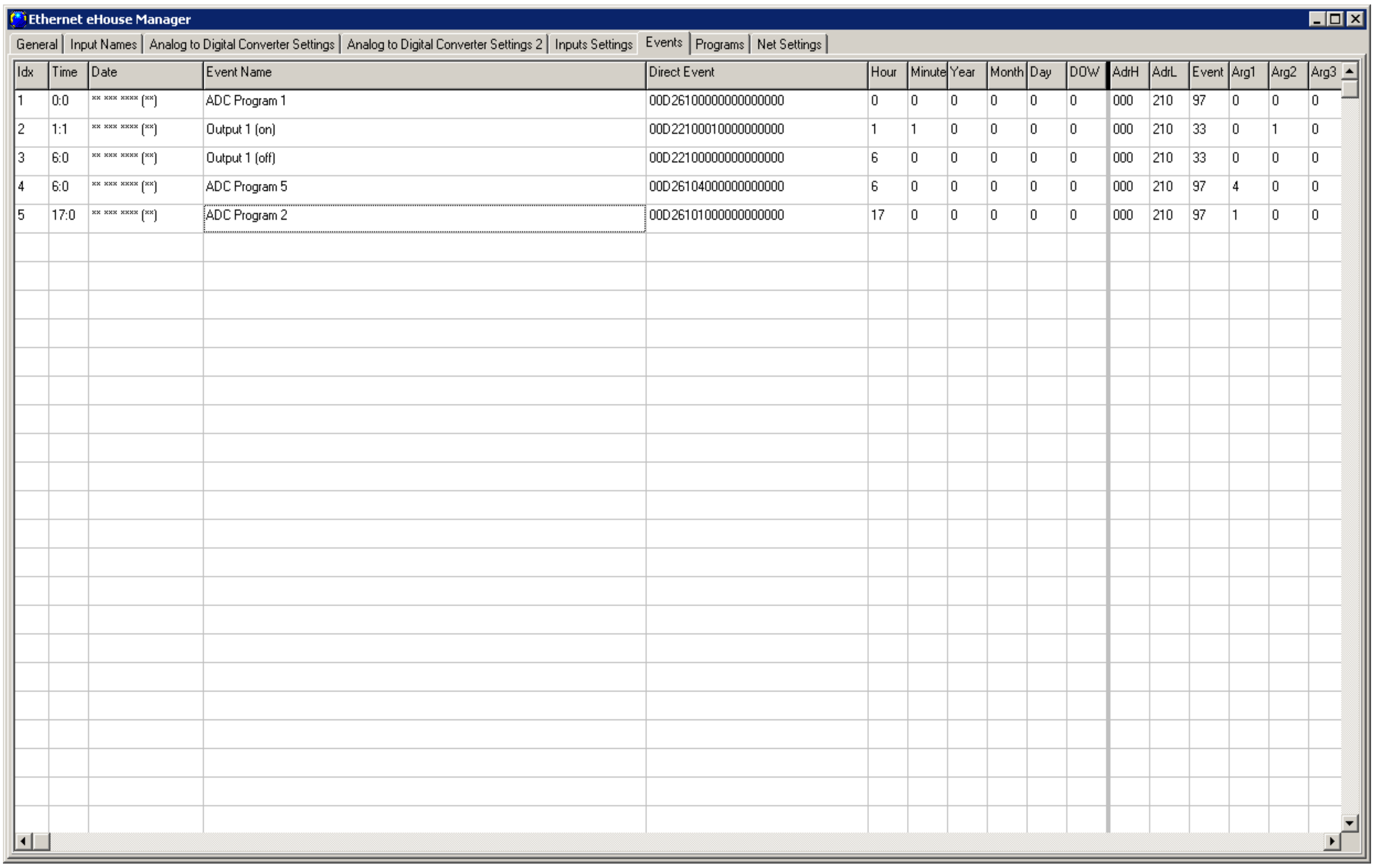

Idx	Time	Date	Event Name	Direct Event	Hour	Minute	Year	Month	Day	DOW	AdrH	AdrL	Event	Arg1	Arg2	Arg3
1	0:0	** *** **** (**)	ADC Program 1	00D26100000000000000	0	0	0	0	0	0	000	210	97	0	0	0
2	1:1	** *** **** (**)	Output 1 (on)	00D22100010000000000	1	1	0	0	0	0	000	210	33	0	1	0
3	6:0	** *** **** (**)	Output 1 (off)	00D22100000000000000	6	0	0	0	0	0	000	210	33	0	0	0
4	6:0	** *** **** (**)	ADC Program 5	00D26104000000000000	6	0	0	0	0	0	000	210	97	4	0	0
5	17:0	** *** **** (**)	ADC Program 2	00D26101000000000000	17	0	0	0	0	0	000	210	97	1	0	0

ಟ್ಯಾಬ್" ಕ್ರಿಯೆಗಳು " ಕಾರ್ಯಕ್ರಮವನ್ನು ಶೆಡ್ಯೂಲರ/ಕ್ಯಾಲೆಂಡರ್ ವಸ್ತುಗಳನ್ನು ಬಳಸಲಾಗುತ್ತದೆಪ್ರಸ್ತುತ ನಿಯಂತ್ರಕ.

- ಯಾವಾಗನೀವು ಬಲ - ಅಪೇಕ್ಷಿತ ಸಾಲು (ಪೂರ್ಣ ಅಥವಾ ಖಾಲಿ) ಮೇಲೆ ಕ್ಲಿಕ್ ಮಾಡಿ , ಮೆನು ಕಾಣಿಸಿಕೊಳ್ಳುತ್ತದೆ"ಹೊಂದಿರುವ ; "ಸಂಪಾದಿಸಿ ; ವಸ್ತು.ಬದಲಾಯಿಸಿ ಆಯ್ಕೆ ನಂತರ , ಈವೆಂಟ್ಯಾಂತ್ರಿಕ ಕಾಣಿಸಿಕೊಳ್ಳುತ್ತದೆ.
- ಗೆಶೆಡ್ಯೂಲರ/ಕ್ಯಾಲೆಂಡರ್ ಮ್ಯಾನೇಜರ್ , ಕೇವಲ ಒಂದೇ ಸಾಧನ (ಸ್ಥಳೀಯ) ಆಗಿರಬಹುದುಸೇರಿಸಲಾಗಿದೆ (" ಸಾಧನದ ಹೆಸರು ").
- ಇಂಚುಗಳು" "ರನ್ ಟು ಈವೆಂಟ್ ; , ಸೂಕ್ತ ಕ್ರಿಯೆಯನ್ನು ಆಯ್ಕೆ.
- ನಂತರಆರಂಭಿಕ ಪ್ರಕಾರವನ್ನು ಆಯ್ಕೆ ಮಾಡಬೇಕು:
  " "ಒಮ್ಮೆ ಕಾರ್ಯಗತಗೊಳಿಸಿ ; - ಆಯ್ಕೆಒಂದು ನಿರ್ದಿಷ್ಟ ಕ್ಯಾಲೆಂಡರ್ ದಿನಾಂಕ ಮತ್ತು ಸಮಯ.
  " ಬಹು ಶಿರಚ್ಛೇದನೆಗಳು " - ಮುಂದುವರಿದ ಶೆಡ್ಯೂಲರ ಆಯ್ಕೆ - ಸಂಭಾವ್ಯತೆ ಕ್ಯಾಲೆಂಡರ್ನಿಯತಾಂಕಗಳನ್ನು ಯಾವುದೇ ಪುನರಾವರ್ತನೆಯನ್ನು (ವರ್ಷ , ತಿಂಗಳು , ದಿನ , ಗಂಟೆ , ನಿಮಿಷ ,ವಾರದ ದಿನ).
  " ಎನ್/ಎ - ಯಾವುದೇ ಆರಂಭ - ಅಪ್ "
- ನಂತರಕ್ರಿಯೆಯನ್ನು ಮತ್ತು ಚಲಾಯಿಸಲು ಅಗತ್ಯವಿರುವ ಸಮಯದಲ್ಲಿ ಆಯ್ಕೆ , " "ಶೆಡ್ಯೂಲರ ಸೇರಿಸಿ ;ಒತ್ತಿದರೆ ಮಾಡಬೇಕು.
- ನಂತರಯೋಜನೆ ಎಲ್ಲಾ ಘಟನೆಗಳು ಸೇರಿಸುವ , ಬಲ ಮೌಸ್ ಬಟನ್ ಒತ್ತಿ ಮತ್ತು"ಆಯ್ಕೆ ; "ಅಕ್ಷಾಂಶ ನವೀಕರಿಸಿ ;.
- ಅಂತಿಮವಾಗಿ ,"ಒತ್ತಿ ; "ಸೆಟ್ಟಿಂಗ್ಗಳನ್ನು ಉಳಿಸಿ ; "ಮೇಲೆ ; ಸಾಮಾನ್ಯ " ಟ್ಯಾಬ್.

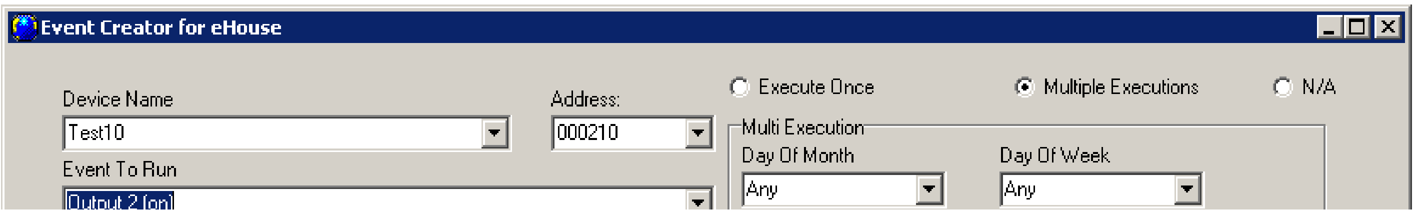

4.4.5 .ಉತ್ಪಾದನೆ ಪ್ರೋಗ್ರಾಂಗಳು ವ್ಯಾಖ್ಯಾನಿಸುವುದು.

ದಿಕಾರ್ಯಕ್ರಮಗಳು ಉತ್ಪನ್ನಗಳ ಒಂದು ಶ್ರೇಣಿಯನ್ನು ವ್ಯಾಪ್ತಿಯೊಳಗೆ , ಡಿಜಿಟಲ್ ಉತ್ಪನ್ನಗಳು ಮತ್ತು ಎರಡೂಮಬ್ಬಾಗಿಸುವುದರ. ಪ್ರೋಗ್ರಾಂಗಳು "ರಲ್ಲಿ ವ್ಯಾಖ್ಯಾನಿಸಲಾಗಿದೆ ; ಕಾರ್ಯಕ್ರಮಗಳು ".

ಗೆಕಾರ್ಯಕ್ರಮಗಳ ಹೆಸರುಗಳು ಸೇರಿವೆ ಬದಲಾಯಿಸಿ:

- ಹೊಂದಿಸಿಫ್ಲಾ ಗ್ " ಮಾರ್ಪಾಡು ಸಕ್ರಿಯಗೊಳಿಸಲಾಗಿದೆ ""ಮೇಲೆ ; ಸಾಮಾನ್ಯ ಮತ್ತು "ರೂಪ
- ಆಯ್ಕೆಕಾರ್ಯಕ್ರಮದ ಪಟ್ಟಿಯಿಂದ
- ಇಂಚುಗಳು" "ಪ್ರೋಗ್ರಾಂ ಹೆಸರು ಬದಲಿಸಿ ; ಕಾರ್ಯಕ್ರಮದ ಕ್ಷೇತ್ರ ಹೆಸರು ಸಾಧ್ಯಬದಲಾಯಿಸಲಾಗಿತ್ತು.
- ನಂತರಪ್ರೋಗ್ರಾಂ ಹೆಸರುಗಳು ಬದಲಾವಣೆ , ಪ್ರತಿ ಬಳಸುವ ಪ್ರೋಗ್ರಾಂ ವ್ಯಾಖ್ಯಾನಿಸಬಹುದು
- ಆಯ್ಕೆಪಟ್ಟಿಯಿಂದ ಪ್ರೋಗ್ರಾಂ
- ಹೊಂದಿಸಿಪ್ರತ್ಯೇಕ ಸೆಟ್ಟಿಂಗ್ಗಳನ್ನು ಆಯ್ಕೆ ಉತ್ಪನ್ನಗಳೆಂದರೆ ಸಂಯೋಜನೆಯನ್ನುಪ್ರತಿ ಔಟ್ಪುಟ್

  ಎನ್/ಎ - ಔಟ್ಪುಟ್ ಬದಲಾಗುವುದಿಲ್ಲ
  ಮೇಲೆ - ಸಕ್ರಿಯಗೊಳಿಸಿ
  ಆಫ್ - ಆಫ್
  ರಂದು ತಾಪಮಾನ - ತಾತ್ಕಾಲಿಕವಾಗಿ ಆನ್
- ಹೊಂದಿಸಿಡಿಮ್ಮರ್ ಮಟ್ಟವು < 0.255>
- ಅದುಮು" "ಕಾರ್ಯಕ್ರಮದಲ್ಲಿ ನವೀಕರಿಸಿ ;
- ಮತ್ತೊಮ್ಮೆ ಹೇಳುಅಗತ್ಯವಿರುವ ಎಲ್ಲ ಕಾರ್ಯಕ್ರಮಗಳಿಗೆ

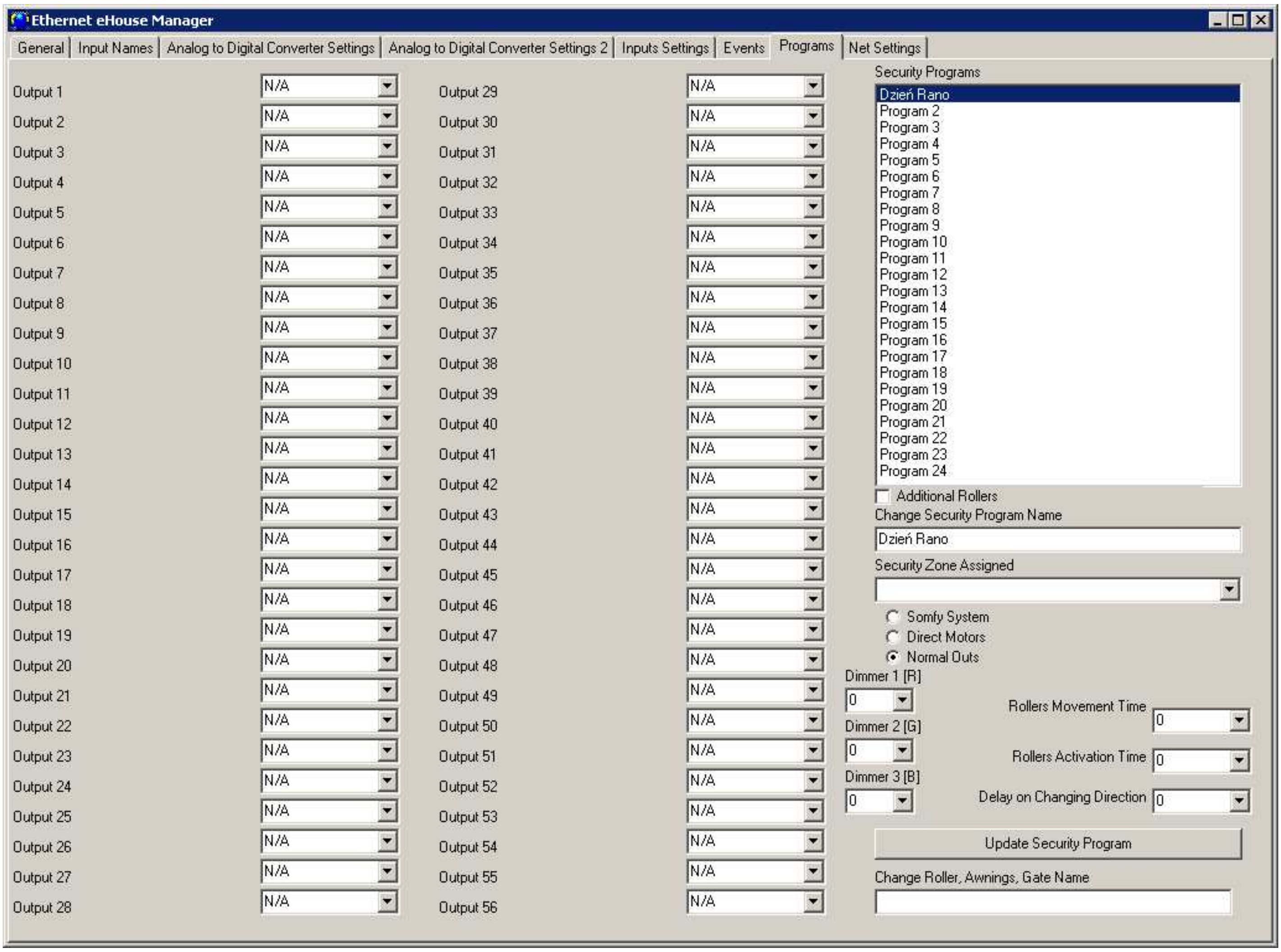

ಮೇಲೆಎಂಡ್ ಪ್ರೆಸ್ " ಉಳಿಸಿ ಸೆಟ್ಟಿಂಗ್ಗಳು ಮತ್ತು " "ಮೇಲೆ ; ಸಾಮಾನ್ಯ " ಟ್ಯಾಬ್ ,ನಿಯಂತ್ರಕಕ್ಕೆ ಸಂರಚನೆಯನ್ನು ಉಳಿಸಲು ಮತ್ತು ಅಪ್ಲೋಡ್ ಮಾಡಲು

4.4.6 .ನೆಟ್ವರ್ಕ್ ಸೆಟ್ಟಿಂಗ್ಗಳು

ಇಂಚುಗಳು" ನಿವ್ವಳ ಸೆಟ್ಟಿಂಗ್ಗಳು " ನೀವು ಸಹ ಒಂದು ನಿಯಂತ್ರಕ ರೂಪಿಸಬಹುದುಸಂರಚನಾ ಮಾನ್ಯ ಆಯ್ಕೆಗಳು.

IP ವಿಳಾಸ - (ಶಿಫಾರಸು ಮಾಡಲಾಗಿಲ್ಲಬದಲಾಯಿಸಲು - ಅದು ಚಾಲಕದ ವಿಳಾಸಕ್ಕೆ ಅದೇ ಇರಬೇಕುಸಂರಚನಾ) ಜಾಲಬಂಧ ವಿಳಾಸಕ್ಕೆ 192 ಇರಬೇಕು.168.X.X
ಐಪಿ ಮಾಸ್ಕ್(ಬದಲಾಯಿಸಲು ಶಿಫಾರಸು ಮಾಡಲಾಗಿಲ್ಲ)
ಐಪಿ ಗೇಟ್ವೇ (ಇಂಟರ್ನೆಟ್ ಕಾಲ ಗೇಟ್ವೇಪ್ರವೇಶ)
SNTP ಸರ್ವರ್ ಐಪಿ - ಸಮಯ ಸರ್ವರ್ SNTP IP ವಿಳಾಸಸೇವೆಗಳು
GMT ಶಿಫ್ಟ್ - ಟೈಮ್ GMT/ಸಮಯ ವಲಯ ಅಂಕುರಿಸುವ
ಸೀಸನ್ದೈನಂದಿನ ಉಳಿತಾಯ - ಕಾಲೋಚಿತ ಸಮಯದ ಬದಲಾವಣೆಗಳನ್ನು ಸಕ್ರಿಯಗೊಳಿಸಿ
SNTP ಐಪಿ – ಬಳಸುವುದುSNTP ಸರ್ವರ್ ವಿಳಾಸಕ್ಕೆ ಬದಲಿಗೆ DNS ಹೆಸರು ಐಪಿ.
MAC ವಿಳಾಸ -(ಮ್ಯಾಕ್ ವಿಳಾಸಕ್ಕೆ ಸ್ವಯಂಚಾಲಿತವಾಗಿ ನಿಗದಿಪಡಿಸಲಾಗಿದೆ ಬದಲಾಯಿಸಬೇಡಿ - ಕೊನೆಯ ಬೈಟ್IP ವಿಳಾಸ ಕಿರಿಯ ಬೈಟ್ ತೆಗೆದುಕೊಳ್ಳಲಾಗಿದೆ)
ಹೋಸ್ಟ್ ಹೆಸರು - ಅಲ್ಲಬಳಸಿದ
ಪ್ರಸಾರ ಯುಡಿಪಿ ಪೋರ್ಟ್ - ಡೇಟಾ ವಿತರಿಸಲು ಪೋರ್ಟ್ಯುಡಿಪಿ (0 ಬ್ಲಾಕ್ಗಳನ್ನು ಯುಡಿಪಿ ಬ್ರಾಡ್ಕಾಸ್ಟಿಂಗ್) ಮೂಲಕ ನಿಯಂತ್ರಕ ಸ್ಥಿತಿ
ಅಧಿಕಾರಟಿಸಿಪಿ ಮತ್ತು – ಸರ್ವರ್ TCP/IP ಗೆ ಪ್ರವೇಶಿಸುವುದರ ಕನಿಷ್ಠ ವಿಧಾನ (ಫಾರ್ಪಟ್ಟಿಯಿಂದ ಮತ್ತಷ್ಟು ನಮೂದುಗಳನ್ನು ಹಿಂದಿನ ಸೂಚಿಸುತ್ತದೆ , ರೀತಿಯಲ್ಲಿ ಸುರಕ್ಷಿತ)
DNS 1 ,DNS 2 - DNS ಸರ್ವರ್ ವಿಳಾಸಗಳು

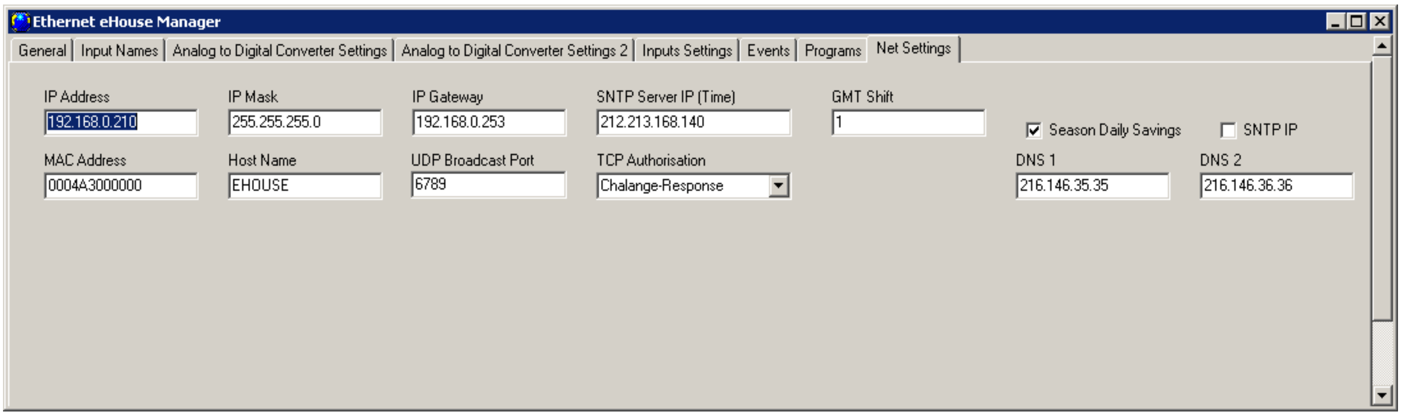

4.5 .TCPLogger.ಎಕ್ಸ್ ಅಪ್ಲಿಕೇಶನ್.

ಈಅಪ್ಲಿಕೇಶನ್ ಮಾಡಬಹುದು ನಿಯಂತ್ರಕ ರಿಂದ ದಾಖಲೆಗಳನ್ನು ಸಂಗ್ರಹಿಸಲು ಬಳಸಲಾಗುತ್ತದೆಟಿಸಿಪಿ/ಐಪಿ (ಸರ್ವರ್ ನೇರ ಸಂಪರ್ಕವನ್ನು) ಮೂಲಕ ಹರಡುವ.ಒಂದು ಮಾಹಿತಿನಿಯಂತ್ರಕದ ನಿಯತಾಂಕ IP ವಿಳಾಸವನ್ನು ನಮೂದಿಸಬೇಕು ," TCPLoger.ಎಕ್ಸ್ 192.168.0.254 ".ನಿಯತಾಂಕ ಅವಲಂಬಿಸಿಸೆಟ್ಟಿಂಗ್ಗಳನ್ನು ಮಾಹಿತಿಯನ್ನು ಮಟ್ಟ ನಿಯಂತ್ರಕ ವಿಭಿನ್ನ ಪ್ರಮಾಣವನ್ನು ವರದಿಪ್ರದರ್ಶಿಸಲಾಗುತ್ತದೆ.0 ದಾಖಲೆಗಳು ಫಾರ್ ನಿರ್ಬಂಧಿಸಲಾಗುತ್ತದೆ.1 ಗರಿಷ್ಠ ಪ್ರಮಾಣವನ್ನುಮಾಹಿತಿ.ಹೆಚ್ಚುತ್ತಿರುವ ಹಂತದ , ಕಡಿಮೆಯಾಗುತ್ತದೆ ವರದಿ ಪ್ರಮಾಣದಲಾಗ್ ಮಾಹಿತಿ.
TCPLogger ಅಪ್ಲಿಕೇಶನ್ ನಿರಂತರ TCP ನಿರ್ವಹಿಸುತ್ತದೆ/ IP ಸರ್ವರ್ ನಿಯಂತ್ರಕ ಮತ್ತು ಸಿಂಕ್ ಪ್ರೊಸೆಸರ್ ದಕ್ಷತೆ , ಆದ್ದರಿಂದ ಇದನ್ನುಕೇವಲ ಸಮಸ್ಯೆಗಳನ್ನು ಪತ್ತೆಗೆ , ಆದರೆ ನಿರಂತರ ಕಾರ್ಯಾಚರಣೆ.

4.6 .eHouse4JavaMobile ಅಪ್ಲಿಕೇಶನ್.

eHouse4JavaMobileಜಾವಾ ಅಪ್ಲಿಕೇಶನ್ (MIDP 2.0 , CLDC 1.1) , ಮೊಬೈಲ್ ಫೋನ್ ಮತ್ತು ಕಾಲ(Bluetooth ಮೂಲಕ ಸ್ಥಳೀಯ ಫಾರ್ ಸ್ಮಾರ್ಟ್ ಫೋನ್ ಅಥವಾ PDA ಇನ್ಸ್ಟಾಲ್ ಮಾಡಬೇಕುಲಿಂಕ್) ಮತ್ತು ದೂರಸ್ಥ (SMS , ಇಮೇಲ್) eHouse ವ್ಯವಸ್ಥೆಯ ನಿಯಂತ್ರಣ.ಇದು ಶಕ್ತಗೊಳಿಸುತ್ತದೆeHouse ವ್ಯವಸ್ಥೆಗೆ ಘಟನೆಗಳು ಕಳುಹಿಸುವ ಮತ್ತು ಇಮೇಲ್ ಮೂಲಕ ವ್ಯವಸ್ಥೆಯನ್ನು ಲಾಗ್ ಸ್ವೀಕರಿಸುವ .ಇದು ಪಟ್ಟಿಯ ಸಾಧನ ಮತ್ತು ಕ್ರಿಯೆಯನ್ನು ಆಯ್ಕೆ ನಿಯಂತ್ರಣ ಸಕ್ರಿಯಗೊಳಿಸುತ್ತದೆ , ಸೇರಿಸುಸರದಿಗೆ ಮತ್ತು ಅಂತಿಮವಾಗಿ eHouse ವ್ಯವಸ್ಥೆ ಕಳುಹಿಸಲು.

ಆಯ್ಕೆಮತ್ತು eHouse ವ್ಯವಸ್ಥೆ ಬಳಕೆ ಮೊಬೈಲ್ ಫೋನ್ ತಪಾಸಣೆ.

ಗೆeHouse ವ್ಯವಸ್ಥೆ ನಿಯಂತ್ರಣವು PDA ಅಥವಾ ಸ್ಮಾರ್ಟ್ ಫೋನ್ ನಿರ್ಮಿಸಲು ಜೊತೆ ಶಿಫಾರಸು ಮಾಡಲಾಗಿದೆBluetooth ಟ್ರಾನ್ಸ್ಸೀವರ್ನಲ್ಲಿ , ಇದು ಹೆಚ್ಚಳ ಆರಾಮ ಮತ್ತು ಉಚಿತ ಶಕ್ತಗೊಳಿಸಿಬದಲಿಗೆ SMS ಅಥವಾ ಇಮೇಲ್ ಪಾವತಿ ಸ್ಥಳೀಯ ನಿಯಂತ್ರಣ.ಮೊಬೈಲ್ ಫೋನ್ಸ್ಸಿಂಬಿಯಾನ್ ಮಾದರಿಯ ಕಾರ್ಯಾಚರಣಾ ವ್ಯವಸ್ಥೆಗಳು ಕೆಲಸ , ವಿಂಡೋಸ್ ಮೊಬೈಲ್ , ಇತ್ಯಾದಿ , ಗಳುಹೆಚ್ಚು ಆರಾಮದಾಯಕ , ಅಪ್ಲಿಕೇಶನ್ ಎಲ್ಲಾ ಸಮಯ ಕೆಲಸ ಏಕೆಂದರೆಹಿನ್ನಲೆ ಮತ್ತು ಸುಲಭವಾಗಿ ಮತ್ತು ವೇಗವಾಗಿ ಪ್ರವೇಶಿಸಬಹುದು , ಬಹುಕಾರ್ಯಕ ಕಾರಣಕಾರ್ಯಾಚರಣೆ ವ್ಯವಸ್ಥೆಯ.

ನಿಯಮಗಳುಆರಾಮದಾಯಕ ಬಳಕೆಯ ಮತ್ತು ಪೂರ್ಣ ಕಾರ್ಯಕ್ಷಮತೆಗಾಗಿ ಮೊಬೈಲ್ ಫೋನ್ಮೊಬೈಲ್ ದೂರಸ್ಥ ವ್ಯವಸ್ಥಾಪಕ ಅಪ್ಲಿಕೇಶನ್:

- ಹೊಂದಾಣಿಕೆಜಾವಾ (MIDP 2.0 , CLDC 1.1) ,
- ಬಿಲ್ಟ್ ಇನ್ ಜಾವಾ ಬೆಂಬಲವನ್ನು (ವರ್ಗ 2 ಅಥವಾ ವರ್ಗ 1) Bluetooth ಸಾಧನವು ,
- ಬಿಲ್ಟ್ಫೈಲ್ ಸಿಸ್ಟಂ ,
- ಸಾಧ್ಯತೆಜಾವಾ ಅಪ್ಲಿಕೇಶನ್ ಸಹಿ ಅನುಸ್ಥಾಪನೆಯನ್ನು ಭದ್ರತಾ ಪ್ರಮಾಣಪತ್ರಗಳ ,
- ಚರದೂರವಾಣಿ - ಕಾರ್ಯಾಚರಣಾ ವ್ಯವಸ್ಥೆಯು (ಸಿಂಬಿಯಾನ್ ಆಧಾರದ , ವಿಂಡೋಸ್ ಮೊಬೈಲ್ , ಇತ್ಯಾದಿ).
- Qwertyಕೀಬೋರ್ಡ್ ಒಂದು ಅನುಕೂಲ.

ಮುಂಚೆeHouse ವ್ಯವಸ್ಥೆ ಪರೀಕ್ಷೆ ಪ್ರಮಾಣಪತ್ರ ಮತ್ತು ಪರೀಕ್ಷೆಗೆ ಮೊಬೈಲ್ ಫೋನ್ ಖರೀದಿಆವೃತ್ತಿ ಬಯಸಿದ ಸಾಧನದಲ್ಲಿ ಸ್ಥಾಪಿಸಲಾದ ಮಾಡಬೇಕು ಏಕೆಂದರೆ ಅನೇಕತಯಾರಕರು ಜಾವಾ ಬೆಂಬಲವನ್ನು ಬಳಕೆ ಮಾಡುವ ಕೆಲವು ಕಾರ್ಯಗಳನ್ನು ಸೀಮಿತಗೊಳಿಸುತ್ತದೆಅಸಾಧ್ಯ ಕೂಡ ಮೊಬೈಲ್ ದೂರಸ್ಥ ಮ್ಯಾನೇಜರ್ ಅಹಿತಕರ ಅಥವಾ.ಇತರವಿಷಯಗಳನ್ನು ಅನುಸ್ಥಾಪನೆಯ ನಿಷ್ಕ್ರಿಯಗೊಳಿಸಲು ಎಂದು ಆಯೋಜಕರು ಪರಿಮಿತಿಗಳುಪ್ರಮಾಣಪತ್ರಗಳನ್ನು , ಹೊಸ ಅನ್ವಯಗಳ ನಿಷ್ಕ್ರಿಯಗೊಳಿಸಲು ಅನುಸ್ಥಾಪನ , ಸೀಮಾಫೋನ್ ಕಾರ್ಯತ್ಮಕತೆಯನ್ನು.ಅಂಗಡಿಯಲ್ಲಿ ಖರೀದಿಸಿದ ಒಂದೇ ಮೊಬೈಲ್ ಫೋನ್ ಮಾದರಿಆಯೋಜಕರು ನಿರ್ಬಂಧವಿಲ್ಲದೆ eHouse ಅಡಿಯಲ್ಲಿ ಸರಿಯಾಗಿ ಕೆಲಸ ಮಾಡಬಹುದುಅನ್ವಯಿಸುವಿಕೆ , ಮತ್ತು ಕಾರಣ ನಿರ್ಬಂಧದ ಕೆಲವು ಆಯೋಜಕರು ಕೆಲಸ ಇರಬಹುದುಆಯೋಜಕರು (ಉದಾ.simlock , ಸಹಿ ಪ್ರಮಾಣಪತ್ರಗಳನ್ನು , ಅನ್ವಯಿಸುವಿಕೆಅನುಸ್ಥಾಪನ).ಅದೇ ಮಾದರಿಯ ಮಿತಿಗಳು ವಿಭಿನ್ನವಾರಬಹುದುಇತರ ನಿರ್ವಾಹಕರು.

ತಂತ್ರಾಂಶನೋಕಿಯಾ 9300 PDA ಮೇಲೆ ಉದಾಹರಣೆಗೆ ಪರೀಕ್ಷಿಸಲಾಯಿತು.

ಹಂತಗಳನ್ನುeHouse ಬಳಕೆಗಾಗಿ ಮೊಬೈಲ್ ಫೋನ್ ಪರಿಶೀಲನೆಗಾಗಿ:

1 .SIM ಕಾರ್ಡ್ ಹಾಕಿ ಮತ್ತು ಇಲ್ಲಿಯವರೆಗಿನ 01 ಫೆಬ್ರವರಿ 2008 (ಪ್ರಯೋಗ ಪ್ರಮಾಣಪತ್ರ ಸೆಟ್ಟಿಂಗ್ಧುತ್ತ).

2 .ಮೊಬೈಲ್ ಫೋನ್ ನಿಂದ SMS ಮತ್ತು ಇಮೇಲ್ ಕಳಿಸುವ ಪರಿಶೀಲಿಸಲಾಗುತ್ತಿದೆ.

3 .ಮಾಡ್ಯೂಲಿಗೆ ಪರೀಕ್ಷಾ ಪ್ರಮಾಣಪತ್ರ ಅನುಸ್ಥಾಪಿಸುವುದು.

ಪ್ರಮಾಣಪತ್ರಮೊಬೈಲ್ ಫೋನ್ಗೆ ಪ್ರತಿಯು ಮತ್ತು ನಂತರ ಪ್ರಮಾಣಪತ್ರ ನಿರ್ವಾಹಕ ರಲ್ಲಿ ಸೇರಿಸಬೇಕುಜಾವಾ ಅಪ್ಲಿಕೇಶನ್ ಸಹಿ ಮಾಡಲು.ಪ್ರಮಾಣಪತ್ರ ಪ್ರವೇಶದ ಹಕ್ಕುಗಳಮುಂದಿನ ಕ್ರಮಗಳು ಅವಕಾಶ ಬೇಕು (ಅಪ್ಲಿಕೇಶನ್ ಅನುಸ್ಥಾಪನ , ಜಾವಾಅನುಸ್ಥಾಪನ , ಸುರಕ್ಷಿತ ನೆಟ್ವರ್ಕ್).ಆನ್ಲೈನ್ ಪ್ರಮಾಣಪತ್ರ ಪರಿಶೀಲಿಸಲಾಗುತ್ತಿದೆ ಆಗಿರಬೇಕುನಿಷ್ಕ್ರಿಯಗೊಳಿಸಲಾಗಿದೆ.

ವೇಳೆಪ್ರಮಾಣಪತ್ರ ಮಾಡಬಹುದು'ದೂರವಾಣಿಯ T ಅನುಸ್ಥಾಪಿಸ ಇತರ ಮಾದರಿ ಇರಬೇಕುಬಳಸಿದ.

4 . ಮೊಬೈಲ್ ಫೋನ್ನಲ್ಲಿ ಪರೀಕ್ಷಾ ಅಪ್ಲಿಕೇಶನ್ ಅನುಸ್ಥಾಪಿಸುವುದು.

ನಕಲಿಸಿಅನುಸ್ಥಾಪನಾ ಕಡತಗಳನ್ನು *.ಜಾರ್ ಮತ್ತು *.ಪ್ರತ್ಯಯ ಮೊಬೈಲ್ ಫೋನ್ಗೆ JAD" BT - "ಸಹಿ ; - Bluetooth ಮೂಲಕ ಮಾದರಿ ಮತ್ತು ಇನ್ಸ್ಟಾಲ್ಪ್ರಮಾಣಪತ್ರ ಅಥವಾ " "ಸಹಿ ; - Bluetooth ಇಲ್ಲದೆ ಮತ್ತುಪ್ರಮಾಣಪತ್ರ ಮನವಿ ಅಪ್ಲಿಕೇಶನ್ ಸ್ಥಾಪಿಸಿ ಅನುಸ್ಥಾಪಿಸಲಾದ.ನಂತರಅನುಸ್ಥಾಪನ ಅಪ್ಲಿಕೇಶನ್ ಮ್ಯಾನೇಜರ್ ನಮೂದಿಸಿ ಮತ್ತು ಭದ್ರತಾ ಸೆಟ್ಟಿಂಗ್ಗಳನ್ನು ಸೆಟ್ಲಭ್ಯವಿರುವ ಅತಿ ಅಪ್ಲಿಕೇಶನ್ಗಳನ್ನು ನಿರಂತರ ಪ್ರಶ್ನೆ ತೊಡೆದುಹಾಕಲುಆಪರೇಟಿಂಗ್ ಸಿಸ್ಟಮ್.ಸೆಟ್ಟಿಂಗ್ಗಳು ಹೆಸರುಗಳು ಮತ್ತು ಹಕ್ಕುಗಳ ವಿವಿಧ ಮಾಡಬಹುದುದೂರವಾಣಿ ಮಾದರಿಯನ್ನು ಮತ್ತು ಕಾರ್ಯಾಚರಣಾ ವ್ಯವಸ್ಥೆ.

ಅನುಸರಿಸುವಮೊಬೈಲ್ ದೂರಸ್ಥ ಮ್ಯಾನೇಜರ್ ಬಳಸುವ ಹಕ್ಕುಗಳನ್ನು ಪ್ರವೇಶಿಸಲು:

- ಪ್ರವೇಶಿಸಲುಇಂಟರ್ನೆಟ್: ಸೆಷನ್ ಅಥವಾ ಒಮ್ಮೆ (ಇಮೇಲ್ಗಳನ್ನು ಕಳುಹಿಸಲು) ,
- ಸಂದೇಶಗಳನ್ನು:ಅಧಿವೇಶನ ಅಥವಾ ಒಮ್ಮೆ (SMS ಕಳುಹಿಸಲು) ,
- ಸ್ವಯಂಚಲಿ(ಸೆಷನ್ ಅಥವಾ ಒಮ್ಮೆ) ಅಪ್ಲಿಕೇಶನ್ ಚಾಲನೆಯಲ್ಲಿರುವ ,
- ಸ್ಥಳೀಯಸಂಪರ್ಕ: ಯಾವಾಗಲೂ (Bluetooth ಗೆ) ,
- ಪ್ರವೇಶಿಸಲುಮಾಹಿತಿ ಓದುವ: ಯಾವಾಗಲೂ (ಫೈಲ್ ಸಿಸ್ಟಮ್ ಫೈಲ್ಗಳನ್ನು reading) ,
- ಪ್ರವೇಶಿಸಲುಡೇಟಾವನ್ನು ಬರವಣಿಗೆಯನ್ನು: ಯಾವಾಗಲೂ (ವ್ಯವಸ್ಥೆಯ ಫೈಲ್ ಫೈಲ್ಗಳನ್ನು ಬರೆಯಲು).

5 . ಅನ್ವಯ ಸಂರಚನಾ.

ಇಂಚುಗಳು **isys** ಕೋಶವನ್ನು ಪರೀಕ್ಷಾ ಅನುಸ್ಥಾಪನ ಬದಲಾವಣೆ ಒದಗಿಸಲಾಗಿದೆSMS ಕಳುಹಿಸುವುದಕ್ಕೆ SMS ಗೆ ತಾಣವಾಗಿದೆ ದೂರವಾಣಿ ಸಂಖ್ಯೆ.cfg ಕಡತ (ಬಿಟ್ಟುಖಾಲಿ ಸಾಲು ಕಡತದ ಕೊನೆಯ).

ಇಂಚುಗಳು" Bluetooth.cfg " ಸ್ವಾಗತ ಕಡತ ಬದಲಾವಣೆ ಸಾಧನ ವಿಳಾಸBluetooth ಆಜ್ಞೆಯನ್ನು (ಸಾಧನದ Bluetooth ಮೂಲಕ ಆದೇಶಗಳನ್ನು ಕಳುಹಿಸಲು ಎಂದು).ಬಿಟಿಈ ವಿಳಾಸದೊಂದಿಗೆ ಸಾಧನ ಅನುಸ್ಥಾಪಿತವಾಗಿರುವ ಪಿಸಿ ಸಂಪರ್ಕ ಮತ್ತು ಮಾಡಬೇಕುಕಾನ್ಫಿಗರ್ BlueGate.ಎಕ್ಸ್ ಅಪ್ಲಿಕೇಶನ್.ಮೊಬೈಲ್ ಫೋನ್ ಗೆ ಜೋಡಿಯಾಗಿ ಮಾಡಬೇಕುಗಮ್ಯಸ್ಥಾನ Bluetooth ಸಾಧನ.

ನಕಲಿಸಿ" "isys ; ಕೋಶವನ್ನು ್ಪೀಸಿ , ಕೆಳಗಿನ ಸ್ಥಳಗಳಲ್ಲಿ ಒಂದು:" ಡಿ :/ isys/" , " ಸಿ :/ isys/" , " isys/" , " Galeria/isys/" , " ಗ್ಯಾಲರಿ/isys/" ," predefgallery/isys/" , " Moje Pliki/isys/" , " ನನ್ನಕಡತಗಳನ್ನು/isys/".

6 . ಅಪ್ಲಿಕೇಶನ್ ಟೆಸ್ಟ್ ಕೆಲಸ.

ರನ್TestEhouse ಅಪ್ಲಿಕೇಶನ್.

- ಕಿಟಕಿಆಯ್ಕೆ ಜಾಗ ಸಾಧನದೊಂದಿಗೆ , ವಿಷಯಗಳೊಂದಿಗೆ ಈವೆಂಟ್ (ವೇಳೆ ಕಾಣಿಸಿಕೊಳ್ಳುತ್ತದೆಜಾಗ ಖಾಲಿಯಾಗಿದೆ - ಅಪ್ಲಿಕೇಶನ್ ಮಾಡಬಹುದು'T "ಫೈಲ್ಗಳನ್ನು ಓದಲು ; "isys ;ಕೋಶ ಮತ್ತು ಫೈಲ್ಗಳನ್ನು ಕಾರಣ ಇತರ ಸ್ಥಳ ನಕಲಿಸಿದ ಮಾಡಬೇಕುಪ್ರವೇಶ ಮಿತಿಯನ್ನು.ಆಯ್ಕೆ ಕ್ಷೇತ್ರಗಳಲ್ಲಿ ಪ್ರಾದೇಶಿಕ ಅಕ್ಷರಗಳನ್ನು ಇದ್ದರೆಪ್ರದರ್ಶಿಸಲಾಗುತ್ತದೆ ಕೋಡ್ ಪುಟ ಯುನಿಕೋಡ್ ಹೊಂದಿಸಬೇಕು ,

ಭೌಗೋಳಿಕ ಪ್ರದೇಶ ,ವಿನಂತಿಸಿದ ಮೌಲ್ಯಕ್ಕೆ ಭಾಷೆ.ಇದು doesn ವೇಳೆ'T ಸಹಾಯ - ದೂರವಾಣಿ ಹಾಗೆಬೆಂಬಲ ಭಾಷೆ ಅಥವಾ ಕೋಡ್ ಪುಟ.

- ಆದ್ದರಿಂದದೂರದ ಅಪ್ಲಿಕೇಶನ್ shouldn'ಹಕ್ಕುಗಳನ್ನು ವ್ಯಾಖ್ಯಾನಿಸಲಾಗಿದೆ ವೇಳೆ T (ಯಾವುದೇ ಪ್ರಶ್ನೆಯನ್ನು ಕೇಳಿಮೇಲೆ ವಿವರಿಸಿದಂತೆ) ನಿರ್ದಿಷ್ಟಪಡಿಸಿದ.ಇದು ಪ್ರವೇಶ ಹಕ್ಕು ಎಂದರೆ ರೀತಿಗಳಲ್ಲಿwasn'T ಅಪ್ಲಿಕೇಶನ್ ಸಕ್ರಿಯಗೊಂಡಿದೆ , ಆಫ್ ಗಂಭೀರವಾಗಿ ಸೀಮಿತತೆ ಎಂದರೆ ಏನುವ್ಯವಸ್ಥೆ.

-ಇಮೇಲ್ ಸ್ವಾಗತ ಪರಿಶೀಲಿಸಲಾಗುತ್ತಿದೆ. ಇಂಟರ್ನೆಟ್ ಸಂಪರ್ಕದ ಸಂರಚನೆಫೋನ್ ನಲ್ಲಿ ಕಾನ್ಫಿಗರ್ ಮಾಡಬೇಕು.

ಇಂಚುಗಳುಮೆನು "ಆಯ್ಕೆಯನ್ನು ಆರಿಸಿ ; ಇಮೇಲ್ ಮೂಲಕ ಕಡತಗಳನ್ನು "ಸ್ವೀಕರಿಸಿ ;.3 ಪ್ಲಸಸ್"ತೆರೆಯ ಮೇಲೆ ಮತ್ತು 3 ಅಥವಾ 4 ನಿಮಿಷಗಳ ನಂತರ ಕಾಣಿಸಿಕೊಳ್ಳುತ್ತದೆ ; "ಲಾಗ್ ವೀಕ್ಷಿಸಿ ;ಮೆನುವಿನಿಂದ ಆರಿಸಿ ಮತ್ತು ದಾಖಲೆ ಸ್ಪರ್ಧೆಯಲ್ಲಿ ಪರಿಶೀಲಿಸಿ ಮಾಡಬೇಕು.

ಇದುತೋರುತ್ತಿದೆ ಮಾಡಬೇಕು:

+ ಸರಿಇಲ್ಲಿ ಹಲೋ

USER....................

+ ಸರಿಪಾಸ್ವರ್ಡ್ ಅಗತ್ಯವಿದೆ.

PASS******

+ ಸರಿಲಾಗ್ ಇನ್

Stat

+ ಸರಿ.......

ಕ್ವಿಟ್

ಈಅರ್ಥ ಇಮೇಲ್ ಸ್ವಾಗತ ಯಶಸ್ವಿಯಾಗಿ ಪೂರ್ಣಗೊಂಡಿತು ಮತ್ತು ಲಾಗ್ ಆಗಿರಬಹುದುಮುಚ್ಚಲಾಗಿದೆ (" "ಲಾಗ್ ಮುಚ್ಚಿ ;).ಇಲ್ಲದಿದ್ದರೆ ಇಂಟರ್ನೆಟ್ ಸಂಪರ್ಕವನ್ನು ಮಾಡಬೇಕಾದುದುಪರಿಶೀಲಿಸಬೇಕು , ಇದು ಸಕ್ರಿಯಗೊಳಿಸುವ ಜಿಪಿಆರ್ಎಸ್ ಸೆಟ್ಟಿಂಗ್ಗಳನ್ನು ಕಾರಣದಿಂದ ಆಗಿರಬಹುದು.

- ಪರಿಶೀಲಿಸಲಾಗುತ್ತಿದೆಕಳುಹಿಸುವ ಇಮೇಲ್.

- ಆಯ್ಕೆ" "ಇವೆಂಟ್ ಸೇರಿಸಿ ; ಮೆನುವಿನಿಂದ , ಸರದಿಗೆ ಈವೆಂಟ್ ಸೇರಿಸಲು.
- ಆಯ್ಕೆ" "ಇಮೇಲ್ ಮೂಲಕ ಕಳಿಸಿ ; ಮೆನುವಿನಿಂದ.
- ವ್ಯವಸ್ಥೆಸ್ವೀಕೃತಿ ಮತ್ತು ಬಳಕೆದಾರ ದೃಢೀಕರಿಸಬೇಕು ಕೇಳುತ್ತದೆ.
- " ಕಳುಹಿಸಲಾಗುತ್ತಿದೆಇಮೇಲ್ " ಮಾಹಿತಿಯನ್ನು ಯಾವುದೇ ಸತತ ಹಂತದ + ಚಾರ್ ನಂತರ ಕಾಣಿಸಿಕೊಳ್ಳುತ್ತದೆ ಮತ್ತು"ಅಂತಿಮವಾಗಿ ಕಾಣಿಸಿಕೊಳ್ಳುತ್ತದೆ ಮತ್ತು ; ಇಮೇಲ್ "ಸರಿ ಕಳುಹಿಸಲಾಗಿದೆ ;.
- ನಂತರಪೂರ್ಣಗೊಂಡ ಲಾಗ್ ಆಚರಿಸಬೇಕೆಂದು:

....

> EHLOಇಲ್ಲ

< 250 - *********************[12 ಇವೆ ಹಲೋ.34.56.78]

....

....

...

...

ದೃಢೀಕರಣPLAIN **************************************

< 235ದೃಢೀಕರಣ ಯಶಸ್ವಿಯಾಗಿದೆ

> ಮೇಲ್FROM: 123 @ 123.PL

< 250ಸರಿ

> RCPTರಿಂದ: 1312312 @ 123.PL

< 250ಅಂಗೀಕೃತ

> DATA

< 354<ಅಂತಿಮ ಡೇಟಾವನ್ನು ; ಸಿಆರ್> < LF>.< ಸಿಆರ್> < LF>

> ಕಳುಹಿಸಲಾಗುತ್ತಿದೆಹೆಡರ್ ಮತ್ತು ಸಂದೇಶವನ್ನು ದೇಹದ

< 250ಸರಿ ಐಡಿ = *****************

> ಕ್ವಿಟ್

< 221************** ಮುಕ್ತಾಯದ ಸಂಪರ್ಕ

ಇಂಚುಗಳುಸಮಸ್ಯೆಗಳನ್ನು ಮೊಬೈಲ್ ಫೋನ್ ಸಂಕೇತದ ಸಂದರ್ಭದಲ್ಲಿ ಪರಿಶೀಲಿಸಿದ ಮಾಡಬೇಕು.ಹಲವುಪ್ರಯೋಗಿಸಿದರು ಮಾಡಬೇಕು.

- ಪ್ರಮಾಣೀಕರಣSMS ಕಳಿಸುವ:

- ಆಯ್ಕೆಮುಖ್ಯ ಮೆನು "ನಿಂದ ; "ಇವೆಂಟ್ ಸೇರಿಸಿ ; , ಸರದಿಗೆ ಈವೆಂಟ್ ಸೇರಿಸಲು.
- ಆಯ್ಕೆ" "SMS ಮೂಲಕ ಕಳುಹಿಸಿ ; ಮೆನುವಿನಿಂದ.
- ವ್ಯವಸ್ಥೆಸ್ವೀಕೃತಿ ಮತ್ತು ಬಳಕೆದಾರ ದೃಢೀಕರಿಸಬೇಕು ಕೇಳುತ್ತದೆ.
- " SMSಸರಿ "ಕಳುಹಿಸಲಾಗಿದೆ ; ಮಾಹಿತಿಯನ್ನು ಪ್ರದರ್ಶನ ಕಾಣಿಸಿಕೊಳ್ಳುತ್ತದೆ ಮಾಡಬೇಕು , ಮತ್ತು ಸಂದೇಶವನ್ನು ಆಗಿರಬೇಕುಪ್ರೋಗ್ರಾಮ್ಡ್ ಸಂಖ್ಯೆಯ GSM ಮೊಬೈಲ್ ಫೋನ್ನಲ್ಲಿ ಸ್ವೀಕರಿಸಿದ.

- ಪ್ರಮಾಣೀಕರಣBluetooth ಮೂಲಕ ಈವೆಂಟ್ ಕಳಿಸುವ:

- ಇಂಚುಗಳುಇನ್ನಿತರ Bluetooth ಸಂವಹನ ಪರೀಕ್ಷಿಸಲು , ಸಾಧನದ ಕಡತ ವ್ಯಾಖ್ಯಾನಿಸಲಾಗಿದೆBluetooth.cfg ಫೋನ್ ಬಳಿ ಇರಬೇಕು.
- BlueGate.ಎಕ್ಸ್ಅಪ್ಲಿಕೇಶನ್ ಚಾಲನೆಯಲ್ಲಿರುವ ಮಾಡಬೇಕು , ದೃಢೀಕರಣ ಕಳುಹಿಸುವ.
- Bluetoothಸಾಧನಗಳು ಜೋಡಿ ಬೇಕು.
- BlueGateಈ ಅಪ್ಲಿಕೇಶನ್ ವಿವರಿಸಿದಂತೆ ಕಾನ್ಫಿಗರ್ ಮಾಡಬೇಕು.
- ಎರಡೂಸಾಧನಗಳಲ್ಲಿ ಸ್ವಿಚ್ ಇರಬೇಕು.
- ಆಯ್ಕೆಮುಖ್ಯ ಮೆನು "ನಿಂದ ; "ಇವೆಂಟ್ ಸೇರಿಸಿ ; , ಸರದಿಗೆ ಈವೆಂಟ್ ಸೇರಿಸಲು.
- ಆಯ್ಕೆಮೆನುವಿನಿಂದ " "Bluetooth ಮೂಲಕ ಕಳುಹಿಸಿ ;.
- ನಂತರಕಡಿಮೆ ಸಮಯದಲ್ಲಿ (ಸುಮಾರು 1 ನಿಮಿಷ) ಸಂದೇಶ " "ಸರಿ Bluetooth ಮೂಲಕ ಕಳುಹಿಸಲಾಗಿದೆ ;ಅಂದರೆ ಎಲ್ಲವೂ ತೃಪ್ತಿಕರವಾಗಿತ್ತು.
- ಇಲ್ಲವಾದರೆಲಾಗ್ ಪರೀಕ್ಷಿಸಿದ ಮಾಡಬೇಕು (" "ಲಾಗ್ ವೀಕ್ಷಿಸಿ ;).

Bluetoothಲಾಗ್ ಕೆಳಗಿನ ತೋರುತ್ತಿದೆ ಮಾಡಬೇಕು:

ವಿಚಾರಿಸುವುದುಪ್ರೊಗ್ರೆಸ್ (ಒಂದು)

ಸಾಧನಹೃದಯಾಘಾತ: ********************

ಹೋಸ್ಟ್********** (****************) ವ್ಯಾಪ್ತಿಯಲ್ಲಿ

ಸೂಕ್ಷ್ಮವಾದeHouse ಸೇವೆಗಾಗಿ

eHouseಸೇವೆ ಫೌಂಡ್

ಸಂಪರ್ಕeHouse ಸೇವೆಗೆ

ಓದುವಿಕೆಸರ್ವರ್ ಪ್ರತಿಕ್ರಿಯೆ (ಬಿ)

ಮಾಹಿತಿಸರ್ವರ್ ಮೂಲಕ ಯಶಸ್ವಿಯಾಗಿ ಪ್ರದರ್ಶನ

ವೇಳೆಲಾಗ್ ಭಾಗವನ್ನು ಮಾತ್ರ ತೋರಿಸಲು ಪ್ರದರ್ಶಿಸಲಾಗುತ್ತದೆ (ಒಂದು) , ಇದರರ್ಥ ಸಾಧನದಿಂದBluetooth ಪಟ್ಟಿ.cfg ಕಡತ wasn'T ಸ್ಥಾಪಿಸಿದರು , ಆಫ್ ಅಥವಾ ಇಲ್ಲಶ್ರೇಣಿ.

ವೇಳೆಪಾಯಿಂಟ್ ಮೊದಲು ದಾಖಲೆ ಪ್ರದರ್ಶಿಸಿದ ಕೊನೆಯ ಭಾಗ (ಬಿ) , ಇದರರ್ಥ ಅಲ್ಲಅಧಿಕಾರ ಅಥವಾ ಸರಿಯಾಗಿ ಕಾನ್ಫಿಗರ್ ಮಾಡಿಲ್ಲ.ಸಾಧನಗಳು ಜೋಡಿ ಬೇಕುಶಾಶ್ವತವಾಗಿ , ಆದ್ದರಿಂದ ಸಂಪರ್ಕ ಸ್ಥಾಪಿಸಲು ಸಾಧ್ಯ , ಯಾವುದೇದೃಢೀಕರಣ ಪ್ರಶ್ನೆಗಳು.

ವೇಳೆಲಾಗ್ ಹಂತದವರೆಗೆ ಪ್ರದರ್ಶಿಸಿತು (ಬಿ) , ಈ BlueGate ಅರ್ಥಚಾಲನೆಯಲ್ಲಿರುವ ಅಥವಾ ತಪ್ಪು ಬಂದರು ಸಂಪರ್ಕ ಇದೆ.

ಜಾವಾಪಿಡಿಎ ತಂತ್ರಾಂಶವನ್ನು ಅನುಸ್ಥಾಪನ.

ಹಲವುಹಂತಗಳನ್ನು ಅಪ್ಲಿಕೇಶನ್ ಅನ್ನು ಸ್ಥಾಪಿಸಲು ಕೈಯಾರೆ ಪ್ರದರ್ಶನ ಅಗತ್ಯವಿದೆ.

ಪ್ರಮಾಣಪತ್ರಮೊಬೈಲ್ ಫೋನ್ಗೆ ಪ್ರತಿಯು ಮತ್ತು ನಂತರ ಪ್ರಮಾಣಪತ್ರ ನಿರ್ವಾಹಕ ರಲ್ಲಿ ಸೇರಿಸಬೇಕುಜಾವಾ ಅಪ್ಲಿಕೇಶನ್ ಸಹಿ ಮಾಡಲು.ಪ್ರಮಾಣಪತ್ರ ಪ್ರವೇಶದ ಹಕ್ಕುಗಳಮುಂದಿನ ಕ್ರಮಗಳು ಅವಕಾಶ ಬೇಕು (ಅಪ್ಲಿಕೇಶನ್ ಅನುಸ್ಥಾಪನ , ಜಾವಾಅನುಸ್ಥಾಪನ , ಸುರಕ್ಷಿತ ನೆಟ್ವರ್ಕ್) , ಪ್ರಮಾಣಪತ್ರ ಆನ್ಲೈನ್ ತಪಾಸಣೆ ಮಾಡಬೇಕುನಿಷ್ಕ್ರಿಯಗೊಳಿಸಲಾಗಿದೆ.

ವೇಳೆಪ್ರಮಾಣಪತ್ರ ಮಾಡಬಹುದು'ದೂರವಾಣಿಯ T ಅನುಸ್ಥಾಪಿಸ ಇತರ ಮಾದರಿ ಇರಬೇಕುಬಳಸಿದ.

<u>4 .ಮೊಬೈಲ್ ಫೋನ್ನಲ್ಲಿ ಅಪ್ಲಿಕೇಶನ್ ಅನುಸ್ಥಾಪಿಸುವುದು.</u>

ನಕಲಿಸಿಅನುಸ್ಥಾಪನಾ ಕಡತಗಳನ್ನು *.ಜಾರ್ ಮತ್ತು *.ಪ್ರತ್ಯಯ ಮೊಬೈಲ್ ಫೋನ್ಗೆ JAD" BT - "ಸಹಿ ; - Bluetooth ಮೂಲಕ ಮಾದರಿ ಮತ್ತು ಇನ್ಸ್ಟಾಲ್ಪ್ರಮಾಣಪತ್ರ ಅಥವಾ " "ಸಹಿ ; - Bluetooth ಇಲ್ಲದೆ ಮತ್ತುಪ್ರಮಾಣಪತ್ರ ಮನವಿ ಅಪ್ಲಿಕೇಶನ್ ಸ್ಥಾಪಿಸಿ ಅನುಸ್ಥಾಪಿಸಲಾದ.ನಂತರಅನುಸ್ಥಾಪನ ಅಪ್ಲಿಕೇಶನ್ ಮ್ಯಾನೇಜರ್ ನಮೂದಿಸಿ ಮತ್ತು ಭದ್ರತಾ ಸೆಟ್ಟಿಂಗ್ಗಳನ್ನು ಸೆಟ್ಲಭ್ಯವಿರುವ ಅತಿ ಅಪ್ಲಿಕೇಶನ್ಗಳನ್ನು ನಿರಂತರ ಪ್ರಶ್ನೆ ತೊಡೆದುಹಾಕಲುಆಪರೇಟಿಂಗ್ ಸಿಸ್ಟಮ್.ಸೆಟ್ಟಿಂಗ್ಗಳು ಹೆಸರುಗಳು ಮತ್ತು ಹಕ್ಕುಗಳ ವಿವಿಧ ಮಾಡಬಹುದುದೂರವಾಣಿ ಮಾದರಿಯನ್ನು ಮತ್ತು ಕಾರ್ಯಾಚರಣಾ ವ್ಯವಸ್ಥೆ.

ಅನುಸರಿಸುವಮೊಬೈಲ್ ದೂರಸ್ಥ ಮ್ಯಾನೇಜರ್ ಬಳಸುವ ಹಕ್ಕುಗಳನ್ನು ಪ್ರವೇಶಿಸಲು:

- ಪ್ರವೇಶಿಸಲುಇಂಟರ್ನೆಟ್: ಸೆಷನ್ ಅಥವಾ ಒಮ್ಮೆ (ಇಮೇಲ್ಗಳನ್ನು ಕಳುಹಿಸಲು).
- ಸಂದೇಶಗಳನ್ನು:ಅಧಿವೇಶನ ಅಥವಾ ಒಮ್ಮೆ (SMS ಕಳುಹಿಸಲು).

- ಸ್ವಯಂಚಲಿ(ಸೆಷನ್ ಅಥವಾ ಒಮ್ಮೆ) ಅಪ್ಲಿಕೇಶನ್ ಚಾಲನೆಯಲ್ಲಿರುವ
- ಸ್ಥಳೀಯಸಂಪರ್ಕ: ಯಾವಾಗಲೂ (Bluetooth ಗೆ)
- ಪ್ರವೇಶಿಸಲುಮಾಹಿತಿ ಓದುವ: ಯಾವಾಗಲೂ (ಫೈಲ್ ಸಿಸ್ಟಮ್ ಫೈಲ್ಗಳನ್ನು reading)
- ಪ್ರವೇಶಿಸಲುಡೇಟಾವನ್ನು ಬರವಣಿಗೆಯನ್ನು: ಯಾವಾಗಲೂ (ವ್ಯವಸ್ಥೆಯ ಫೈಲ್ ಫೈಲ್ಗಳನ್ನು ಬರೆಯಲು)

ವೇಳೆಪ್ರಮಾಣಪತ್ರ ಮಾಡಬಹುದು'T ಅನುಸ್ಥಾಪಿಸ , ಅಂತ್ಯಪ್ರತ್ಯಯದಿಂದ ಅನುಸ್ಥಾಪನ ಆವೃತ್ತಿ" "notsigned ; ನಡೆಸಬೇಕು.ಆದಾಗ್ಯೂ ಈ ಅಪ್ಲಿಕೇಶನ್ಸಿಸ್ಟಮ್ ಬಳಕೆದಾರರ ಅನೇಕ ಬಾರಿ ಕೇಳುತ್ತೇವೆ ಏಕೆಂದರೆ unrecommended ಆಗಿದೆಯಾವುದೇ ಕಾರ್ಯಾಚರಣೆಗಳ ಪೂರ್ಣಗೊಳಿಸುವ ಮೊದಲು ಸಮ್ಮತಿ ಮೇಲೆ ವಿವರಿಸಿದ.

5 . ಅನ್ವಯ ಸಂರಚನಾ.

- ಇಂಚುಗಳು **isys** ಕೋಶವನ್ನು ಅನುಸ್ಥಾಪನ ಒದಗಿಸಲಾಗಿದೆ , ಬದಲಾಯಿಸಲುSMS ಕಳುಹಿಸುವುದಕ್ಕೆ SMS ಗೆ ತಾಣವಾಗಿದೆ ದೂರವಾಣಿ ಸಂಖ್ಯೆ.cfg ಕಡತ (ಬಿಟ್ಟುಖಾಲಿ ಸಾಲು ಕಡತದ ಕೊನೆಯ).
- ಇಂಚುಗಳು" Bluetooth.cfg " ಸ್ವಾಗತ ಕಡತ ಬದಲಾವಣೆ ಸಾಧನ ವಿಳಾಸBluetooth ಆಜ್ಞೆಯನ್ನು (ಸಾಧನದ Bluetooth ಮೂಲಕ ಆದೇಶಗಳನ್ನು ಕಳುಹಿಸಲು ಎಂದು).ಬಿಟಿಈ ವಿಳಾಸದೊಂದಿಗೆ ಸಾಧನ ಅನುಸ್ಥಾಪಿತವಾಗಿರುವ ಪಿಸಿ ಸಂಪರ್ಕ ಮತ್ತು ಮಾಡಬೇಕುಕಾನ್ಫಿಗರ್ BlueGate.ಎಕ್ಸ್ ಅಪ್ಲಿಕೇಶನ್.ಮೊಬೈಲ್ ಫೋನ್ ಗೆ ಜೋಡಿಯಾಗಿ ಮಾಡಬೇಕುಗಮ್ಯಸ್ಥಾನ Bluetooth ಸಾಧನ.
- ನಕಲಿಸಿ" "isys ; ಕೋಶವನ್ನು ್ಷೀಸಿ , ಕೆಳಗಿನ ಒಂದುಸ್ಥಳಗಳು:" ಡಿ :/ isys/" , " ಸಿ :/ isys/" , " isys/" , " Galeria/isys/" , " ಗ್ಯಾಲರಿ/isys/" ," predefgallery/isys/" , " Moje Pliki/isys/" , " ನನ್ನಕಡತಗಳನ್ನು/isys ".

Bluetoothಸಂರಚನಾ.

ಬಿಟಿಲಿಂಕ್ ಸಂರಚನಾ " Bluetooth.cfg " ಫೈಲ್ ವಿಳಾಸಗಳನ್ನು ಹೊಂದಿದೆeHouse ವ್ಯವಸ್ಥೆ ಪ್ರತಿ ವಿಳಾಸಕ್ಕೆ ಪೋಷಕ ಸಂಬಂಧಿತ Bluetooth ಸಾಧನಗಳಒಂದು ಸಾಲಿನ (10 ವಿಳಾಸಗಳು ಅಂಗೀಕರಿಸಲಾಗಿದೆ) ರಂದು.ಅಪ್ಲಿಕೇಶನ್ ಮೊದಲುBluetooth ಹರಡುವ ಪ್ರಯೋಗ , ಆವಿಷ್ಕಾರ ಕಾರ್ಯ ರನ್ , ನಂತರಪಟ್ಟಿಯಿಂದ ಮೊದಲ ಕಂಡುಬಂದಿಲ್ಲ ಸಾಧನಕ್ಕೆ ಘಟನೆಗಳು ಕಳುಹಿಸುತ್ತದೆ.ಇನ್ನಿತರ Bluetooth ಸಾಧನಗಳೊಂದಿಗೆನಂತರ eHouse ವ್ಯವಸ್ಥೆ ಹಾಗಿರಲಾರದು ಹೊಂದಬಲ್ಲ ಸಂರಚನಾ ಕಡತಕ್ಕೆ ಸೇರಿಸಿ ಮಾಡಬಹುದುBluetooth ಸಂವಹನ ಆತಿಥ್ಯ ದೃಢೀಕರಣದ ಅಗತ್ಯವಿದೆ ಏಕೆಂದರೆ .ಮೊಬೈಲ್ ಫೋನ್ ಪಟ್ಟಿಯಿಂದ ಎಲ್ಲಾ ಸಾಧನಗಳನ್ನು ಒಟ್ಟಿಗೆ ಜೋಡಿ ಬೇಕುಇನ್ " Bluetooth.cfg " ಕಡತ (ಸ್ವಯಂಚಾಲಿತ ಸಂಪರ್ಕಕ್ಕಾಗಿ ಇಲ್ಲದೆಯಾವುದೇ ಪ್ರಶ್ನೆಗಳನ್ನು (ಪಾರದರ್ಶಕ ಮೋಡ್).ಅದೇ ಕಡೆಯಿಂದ ಅಗತ್ಯವಿದೆBluetooth ಸಾಧನಗಳು , ಇದು ಮೊಬೈಲ್ ಫೋನ್ ಗೆ ಜೋಡಿ ಬೇಕುಸ್ವಯಂಚಾಲಿತ ಸಂಪರ್ಕ.

ಗೆಪ್ರತಿ Bluetooth ಸಾಧನಗಳು ಅದೇ ಪಾಸ್ಕೀಯನ್ನು ಅದಕ್ಕೆ ಮಾಡಬೇಕು , ಮತ್ತುದೃಢೀಕರಿಸಲು + ಎನ್ಕ್ರಿಪ್ಟ್ ಆಯ್ಕೆಯನ್ನು ಬಳಸಬೇಕು.

ಕಾರಣBluetooth ಸೀಮಿತ ವ್ಯಾಪ್ತಿಯಲ್ಲಿ (ವಿಶೇಷವಾಗಿ ಬಿಟಿ ಮೊಬೈಲ್ ಫೋನ್ಗಳಿಗಾಗಿ ಗೆವರ್ಗ II - ಗರಿಷ್ಠ ವ್ಯಾಪ್ತಿ) ಉಚಿತ ಗಾಳಿ ಸುಮಾರು 10 ಮೀಟರ್.ಸ್ಥಳಗಳಲ್ಲಿಅಲ್ಲಿ ಮೊಬೈಲ್ ಫೋನ್ ಮತ್ತು ದಪ್ಪ Bluetooth ಸಾಧನ ನಡುವೆ ನೇರ ಸಾಲಿನಲ್ಲಿಗೋಡೆಯ ಅಸ್ತಿತ್ವದಲ್ಲಿದೆ , ಚಿಮಿಣಿ , ನೆಲದ ಬ್ರೇಕಿಂಗ್ ಸಂಪರ್ಕವನ್ನು ಕಾರಣ ಆಚರಿಸಲಾಗುತ್ತದೆಇತರ ವ್ಯವಸ್ಥೆಗಳಲ್ಲಿ ವೈಫೈ ನಿಂದ ಅಸ್ಥಿರತೆಗೆ , ಜಿಎಸ್ಎಮ್ , ಇತ್ಯಾದಿ.Bluetooth ನ ಲೆಕ್ಕಭಾಗದಲ್ಲಿ ನಿಯಂತ್ರಣ ನಿರೀಕ್ಷಿತ ವ್ಯಾಪ್ತಿ ಸಾಧಿಸಲು ಹೆಚ್ಚಿಸಬೇಕುಮನೆ ಹೊರಗೆ.ಒಂದು ಬಿಟಿ ಸಾಧನ ಪಿಸಿ (eHouse ಸ್ಥಾಪಿಸಿದಸರ್ವರ್) , ಉಳಿದ RoomManager ಸಂಪರ್ಕ ಮಾಡಬಹುದು'ರು ವಿಸ್ತರಣೆ ಸ್ಲಾಟ್.ಮಾಹಿತಿBluetooth ಮೂಲಕ ವರ್ಗಾವಣೆ ಉಚಿತ ಮತ್ತು ಕೇವಲ ಸ್ಥಳೀಯ ಆಗಿದೆ.

Bluetoothಪರಿಗಣನೆ.

Bluetoothಕೈಯಾರೆ ಆರಂಭಿಸಲು ಮೊದಲು ಮೊಬೈಲ್ ಆನ್ ಮಾಡಬೇಕುಸಂಪರ್ಕ.ಇತರೆ ಅಪ್ಲಿಕೇಶನ್ ಬಳಸಿಕೊಂಡಿತು Bluetooth shouldn'T ಎಂದುಮೊಬೈಲ್ ಫೋನ್ಗೆ ಸ್ವಯಂಚಾಲಿತ ಸಂಪರ್ಕಕ್ಕಾಗಿ ಕಾನ್ಫಿಗರ್ , ಇದು ಆಗಾಗ್ಗೆಫೋನ್ (ಇ ಲಭ್ಯವಿರುವ ಎಲ್ಲಾ

Bluetooth ಚಾನಲ್ಗಳನ್ನು ಗೊತ್ತುಪಡಿಸುತ್ತದೆ.ಗ್ರಾಂ.ನೋಕಿಯಾಪಿಸಿ ಸೂಟ್ , Bluetooth ಲಿಂಕ್ ಮೇಲೆ ಅಪ್ ಡಯಲ್ , BlueSoleil ರೀತಿಯ ಕಡತ ವ್ಯವಸ್ಥಾಪಕ).

ಉದಾಹರಣೆBluetooth ನ.cfg ಫೈಲ್

01078083035F

010780836B15

0011171E1167

SMSಸಂರಚನೆ.

ಒಂದುಕಡತ " SMS.cfg " SMS ಸಂರಚನಾ ಅಪ್ ಸೆಟ್ ಅಗತ್ಯವಿದೆ .ಈ ಕಡತ SMS ಸ್ವೀಕೃತಿಯ ಮಾನ್ಯ ಮೊಬೈಲ್ ಫೋನ್ ಹೊಂದಿದೆ ಮಾಡಬೇಕುeHouse ವ್ಯವಸ್ಥೆ ಮೂಲಕ.

SMSGateಪಿಸಿ ಸ್ಥಾಪಿಸಿದ ಮತ್ತು ಸರಿಯಾಗಿ ಕಾನ್ಫಿಗರ್ ಮಾಡಬೇಕು , ಮತ್ತು cyclically ರನ್ .ಇತರ ಪರಿಹಾರ CommManager ಮೂಲಕ ಸ್ವಾಗತ ಆಗಿದೆ , ಜಿಎಸ್ಎಮ್ ಒಳಗೊಂಡಿರುವಮಾಡ್ಯೂಲ್.

ಉದಾಹರಣೆSMS ನ.cfg ಫೈಲ್

+48511129184

ಇಮೇಲ್ಸಂರಚನೆ.

ಸಂರಚನೆಇಮೇಲ್ POP3 ಮತ್ತು SMTP ಗ್ರಾಹಕರಿಗೆ "ಸಂಗ್ರಹಿಸಲಾಗಿದೆ ; ಇಮೇಲ್.cfg "ಫೈಲ್.

ಪ್ರತಿನಂತರದ ಸಾಲಿನಲ್ಲಿ ಈ ಸೆಟ್ಟಿಂಗ್ ಹೊಂದಿರುತ್ತವೆ:

ಸಾಲುಇಲ್ಲ.ನಿಯತಾಂಕ ಉದಾಹರಣೆಗೆ ಮೌಲ್ಯ

1 SMTPಇಮೇಲ್ ವಿಳಾಸಕ್ಕೆ (ಕಳುಹಿಸುವವ) tremotemanager @ isys.PL

2 POP3ಇಮೇಲ್ ವಿಳಾಸಕ್ಕೆ (ರಿಸೀವರ್) tehouse @ isys.PL

3 ಹೋಸ್ಟ್ಅಲ್ಲಿ SMTP ಹೆಸರನ್ನು

4 ಐಪಿPOP3 ಪರಿಚಾರಕ (ವೇಗವಾಗಿ ನಂತರ DNS) ವಿಳಾಸ: portnr ಮೇಲ್.isys.PL: 110

5 POP3ಬಳಕೆದಾರ ಹೆಸರು tremotemanager + isys.PL

6 ಪಾಸ್ವರ್ಡ್POP3 ಬಳಕೆದಾರ 123456 ಗೆ

7 ಐಪಿSMTP ಪರಿಚಾರಕ (DNS ವೇಗವಾಗಿ) ವಿಳಾಸ: portnr ಮೇಲ್.isys.PL: 26

8 ಬಳಕೆದಾರSMTP ಸರ್ವರ್ tremotemanager + isys ಹೆಸರನ್ನು.PL

9 ಬಳಕೆದಾರSMTP ಸರ್ವರ್ 123456 ಗುಪ್ತಪದವನ್ನು

10 ಸಂದೇಶವಿಷಯ eHouse Controll

11SMTP ವೈ ಗೆ ಅಧಿಕಾರ , ವೈ , 1 (ಹೌದು ವೇಳೆ) ; ಎನ್ , ಎನ್ , 0 (ಯಾವುದೇ ವೇಳೆ)

ಖಾಲಿ 12ಸಾಲು

ಈಸಂರಚನಾ eHouse ವ್ಯವಸ್ಥೆ ಆಜ್ಞೆಗಳನ್ನು ಕಳುಹಿಸುವ ಸಕ್ರಿಯಗೊಳಿಸುತ್ತದೆ , ಇಮೇಲ್ ಮೂಲಕ .ಜಿಪಿಆರ್ಎಸ್ ಸೇವೆ ಜಿಎಸ್ಎಮ್ ಆಯೋಜಕರು ಮತ್ತು ಇಂಟರ್ನೆಟ್ ಸಂಪರ್ಕವನ್ನು ಮೂಲಕ ಚಾಲೂ ಮಾಡಬೇಕುಸ್ವಯಂಚಾಲಿತ ಸಂಪರ್ಕಕ್ಕಾಗಿ ಕಾನ್ಫಿಗರ್ ಮಾಡಬೇಕು.ಹೆಚ್ಚುವರಿಯಾಗಿ EmailGateಮೀಸಲಾಗಿರುವ eHouse ಪರಿಶೀಲನೆಗಾಗಿ ಕಾನ್ಫಿಗರ್ ಮತ್ತು cyclically ಚಾಲನೆ ಮಾಡಬೇಕುಕಚೇರಿ ಮತ್ತು ಕಳುಹಿಸುವ ದಾಖಲೆಗಳು ಪೋಸ್ಟ್.

ಕಳುಹಿಸಲಾಗುತ್ತಿದೆಮತ್ತು ಇಮೇಲ್ ಸ್ವೀಕರಿಸಿದ ಪಾವತಿಸಲಾಗುವುದು ಮತ್ತು ವೆಚ್ಚಗಳನ್ನು ಆಯೋಜಕರು ರಿಂದ ಅವಲಂಬಿತವಾಗಿರುತ್ತದೆ.

ಚರದೂರಸ್ಥ ಮ್ಯಾನೇಜರ್ ಬಳಕೆ.

ಅನ್ವಯಿಸುವಿಕೆಸುಲಭ ಮತ್ತು ಅಂತರ್ಬೋಧೆಯ ಬಳಕೆದಾರ ಇಂಟರ್ಫೇಸ್ , ದಕ್ಷ ಭರವಸೆ ಮತ್ತುಸಾಧ್ಯವಾದಷ್ಟು ಅನೇಕ ಫೋನ್ಗಳಲ್ಲಿ ಆರಾಮದಾಯಕ ಕೆಲಸ.ಕಾರಣ ವಿವಿಧ ಗೆಪ್ರಕಟಣ ಗಾತ್ರದಲ್ಲಿ ಮತ್ತು ಪ್ರಮಾಣ , ಹೆಸರುಗಳು ಮತ್ತು ಆಯ್ಕೆಗಳನ್ನು ಕಡಿಮೆ ಮಾಡಲಾಗುತ್ತದೆ , ಎಂದುಯಾವುದೇ ಫೋನ್ ಮೇಲೆ ಕಾಣುವ.

ಮಾಹಿತಿಯಾವಾಗ eHouse ಅಪ್ಲಿಕೇಶನ್ ಜಾವಾ ಅಪ್ಲಿಕೇಶನ್ ಪ್ರತಿ ಬಾರಿ ಮರುಸೃಷ್ಟಿಸಬಹುದು ಮಾಡಲಾಗುತ್ತದೆ/ ಮೊಬೈಲ್ ಸ್ವಿಚ್ ಮೂಲಕ ನಡೆಸಲಾಗುತ್ತದೆ ಮತ್ತು ಹೆಸರು ನಂತರ ಮರುಸೃಷ್ಟಿಸಬಹುದು ಮಾಡಬೇಕುಬದಲಾವಣೆಗಳು , ಹೊಸ ಕಾರ್ಯಕ್ರಮಗಳನ್ನು ಸೃಷ್ಟಿ , ಇತ್ಯಾದಿ , ಮತ್ತು ಮೊಬೈಲ್ ಫೋನ್ ನಕಲಿಸಿದ(Isys) ಕೋಶವನ್ನು.

ಸಾಧನಗಳುಹೆಸರುಗಳು ಸಾಧನಗಳು ಸಂಗ್ರಹಿಸಲಾಗಿದೆ.ಸಂದೇಶ ಮತ್ತು ಕಡತ ಪ್ರತ್ಯೇಕವಾಗಿ ಸಾಧ್ಯ ಮತ್ತುಕೈಯಾರೆ ಬಳಕೆದಾರ ವಿಂಗಡಿಸುತ್ತದೆ.ಒಂದೇ ಸಾಲಿನಲ್ಲಿ ಒಂದು ಸಾಧನದ ಹೆಸರು ಇರಬೇಕುಒಳಗೊಂಡಿತ್ತು , ಕಡತದ ಕೊನೆಯಲ್ಲಿ.

ಘಟನೆಗಳುಸಂಗ್ರಹಿಸಲಾಗಿದೆ ಎಂದು ಹೆಸರುಗಳು ಅದೇ ಹೆಸರಿನ ಕಡತಗಳನ್ನು ನೆಲೆಗೊಂಡಿವೆಸಾಧನಗಳು.ಸ್ಟ್ಯಾಂಡರ್ಡ್ ASCII ಬದಲಾಯಿತು polish ಪ್ರಾದೇಶಿಕ ಅಕ್ಷರಗಳನ್ನು ಹೊಂದಿರುವ ಸಂದೇಶ ಫೈಲ್ಅಕ್ಷರಗಳನ್ನು (ಮತ್ತು ವಿಸ್ತರಣೆ ".ಸಂದೇಶ " , ಫೈಲ್ ಸಮಸ್ಯೆಗಳನ್ನು ತಪ್ಪಿಸಲುಮೊಬೈಲ್ ಫೋನ್ ಅನೇಕ ಕಾರ್ಯಾಚರಣಾ ವ್ಯವಸ್ಥೆಗಳಲ್ಲಿ ಸೃಷ್ಟಿ.ಫೈಲ್ ವಿಷಯಗಳನ್ನುಬಯಸಿದ ರೀತಿಯಲ್ಲಿ ಪ್ರತ್ಯೇಕಿಸಬಹುದು (1 ಸಾಲು 1 ಕ್ರಿಯೆಯನ್ನು ಒಳಗೊಂಡಿದೆ) , ಖಾಲಿ ಒಂದುಕಡತದ ಕೊನೆಯಲ್ಲಿ ಲೈನ್.

ಎಲ್ಲವೂಸಂರಚನಾ ಕಡತಗಳನ್ನು eHouse ಮೂಲಕ PC ಯಲ್ಲಿ ರಚಿಸಲಾಗಿದೆ.ಜೊತೆಗೆ ಎಕ್ಸ್ ಅಪ್ಲಿಕೇಶನ್ಡೀಫಾಲ್ಟ್ Windows ಕೋಡ್ ಪುಟ (ವಿಂಡೋಸ್...) ಮತ್ತು ಇದು shouldn'T ಬದಲಾಯಿಸಬಹುದು .ಉದಾ.(ಬಳಕೆ ಇತರ ಆಪರೇಟಿಂಗ್ ಸಿಸ್ಟಮ್).ಇತರ ಸಂದರ್ಭದಲ್ಲಿ ಪ್ರಾದೇಶಿಕ ಅಕ್ಷರಗಳನ್ನು ತಿನ್ನುವೆ"ಇತರ ಅಕ್ಷರಗಳು ಬದಲಿಗೆ ; ಹ್ಯಾಷೆಸ್ " ಅಥವಾ ಅಪ್ಲಿಕೇಶನ್ ತಿನ್ನುವೆಗಂಭೀರ ದೋಷಗಳು ಉತ್ಪತ್ತಿ.

3ಚಾಯ್ಸ್ ಜಾಗ ಲಭ್ಯವಿದೆ:

- ಸಾಧನ ,
- ಈವೆಂಟ್ ,
- ಮೋಡ್.

ಅನುಸರಿಸುವಲಭ್ಯವಿರುವ ಮೆನು ಅಂಶಗಳು:

- ಸೇರಿಸುಈವೆಂಟ್ ,
- ಕಳುಹಿಸುBluetooth ಮೂಲಕ ,
- ಕಳುಹಿಸುSMS ಮೂಲಕ ,
- ಕಳುಹಿಸುಇಮೇಲ್ ಮೂಲಕ ,
- ಸ್ವೀಕರಿಸಿಇಮೇಲ್ ಮೂಲಕ ಕಡತಗಳನ್ನು ,

- ರದ್ದುಕಾರ್ಯಾಚರಣೆ ,
- ಕೊಲ್ಲುಅನ್ವಯಿಸುವಿಕೆ ,
- ನೋಟಲಾಗ್ ಇನ್ ,
- ಮುಚ್ಚಿಲಾಗ್ ಇನ್ ,
- ನಿರ್ಗಮನ.

ಕಳುಹಿಸಲಾಗುತ್ತಿದೆeHouse ವ್ಯವಸ್ಥೆಗೆ ಘಟನೆಗಳು.

- ಸಾಧನಮತ್ತು ಈವೆಂಟ್ ಆಯ್ಕೆ ಮಾಡಬೇಕು , ಮತ್ತು ಅಗತ್ಯ ಕ್ರಮದ ನಂತರ ಮೆನುವಿನಿಂದ ಈವೆಂಟ್ ಸೇರಿಸಿಕಾರ್ಯಗತ ಮಾಡಬೇಕು.
- ಈಹಂತದ ಪ್ರತಿ ಬಯಸಿದ ಕಾರ್ಯಕ್ರಮಕ್ಕಾಗಿ ಪುನರಾವರ್ತಿತ ಮಾಡಬೇಕು.
- ಗೆಮೆನು ಸಂವಹನ ಕ್ರಮದ ಕಾರ್ಯಗತ ಮಾಡಬೇಕು: " ಮೂಲಕ ಕಳುಹಿಸಿBluetooth " , " "SMS ಮೂಲಕ ಕಳುಹಿಸಿ ; , " "ಇಮೇಲ್ ಮೂಲಕ ಕಳಿಸಿ ; .ಆಂತರಿಕ ಸರದಿಯಲ್ಲಿ ಕ್ರಿಯೆಗಳು ಸ್ವಯಂಚಾಲಿತವಾಗಿ ಯಶಸ್ವಿ ನಂತರ ಅಳಿಸಲಾಗುತ್ತದೆಪ್ರಸರಣ

ಸ್ವೀಕರಿಸುವಇಮೇಲ್ ಮೂಲಕ ವ್ಯವಸ್ಥೆಯನ್ನು ದಾಖಲೆಗಳು.

ವೇಳೆಇಮೇಲ್ ಮೂಲಕ eHouse ರಿಂದ ದಾಖಲೆಗಳು ಕಳುಹಿಸುವ ಸಕ್ರಿಯಗೊಳಿಸಲಾಗಿದೆ , ಈ ದಾಖಲೆಗಳು ಮಾಡಬಹುದುಪರೀಕ್ಷಿಸುವ ಸಾಧನ ರಾಜ್ಯಗಳಲ್ಲಿ ಮೊಬೈಲ್ ಫೋನ್ ಸ್ವೀಕರಿಸಿದ , ಉತ್ಪಾದನೆ ಮತ್ತುಇನ್ಪುಟ್ ಸಕ್ರಿಯ , ಅನಲಾಗ್ ಚಾನಲ್ಗಳನ್ನು ಮೌಲ್ಯಗಳು.

ಮೆನುಐಟಂ "ಕಾರ್ಯಗತಗೊಳಿಸಲು ಆಗಿರಬೇಕು ; ಇಮೇಲ್ ಮೂಲಕ ಕಡತಗಳನ್ನು "ಸ್ವೀಕರಿಸಿ ; , ಚರಫೋನ್ ಇತ್ತೀಚಿನ ದಾಖಲೆಗಳು ಡೌನ್ಲೋಡ್ , ಫೈಲ್ಗಳನ್ನು ಎಂದು ಪರಿವರ್ತಿಸುವ ಮತ್ತು ಅವುಗಳನ್ನು ಸಂಗ್ರಹಿಸುವಇನ್ " isys/ದಾಖಲೆಗಳು/" ಮಾರ್ಗದರ್ಶಕ.

ರದ್ದುಪ್ರಸ್ತುತ ಪ್ರಸರಣ

ಕಾರಣಮೊಬೈಲ್ ಫೋನ್ ಮತ್ತು ಶ್ರೇಣಿಯ ಸಂಭಾವ್ಯ ಸಮಸ್ಯೆಗಳನ್ನು ಮೊಬೈಲ್ ವೈಶಿಷ್ಟ್ಯಗಳನ್ನು ,ಮುರಿದ ಪ್ರಸರಣ , GSM ವ್ಯವಸ್ಥೆಯನ್ನು ವಿಫಲತೆಗಳು , ಹೆಚ್ಚುವರಿ ಸುರಕ್ಷತೆಯ ಯಾಂತ್ರಿಕಸಂವಹನ ಕ್ಯಾನ್ಸಲಿಂಗ್ ನೀಡಲಾಗುತ್ತದೆ.ಸಂವಹನ ತುಂಬಾ ಮುಂದುವರಿದರೆಅಥವಾ ಪ್ರದರ್ಶನಗಳನ್ನು ಸಮಸ್ಯೆಗಳನ್ನು ಪ್ರದರ್ಶಿಸುತ್ತದೆ , ಈ ಕಾರ್ಯ ಮತ್ತು ಡ್ರಾಪ್ ಬಳಸಬಹುದುಮರಣದಂಡನೆ ಯಾವುದೇ ಸಂಪರ್ಕಗಳನ್ನು ಕೊನೆಗೊಳಿಸಲು - " "ಆಪರೇಷನ್ ರದ್ದು ;ಮುಖ್ಯ ಮೆನುವಿನಿಂದ.

ಗೆವೈಫಲ್ಯ ಹೊಸ ಈವೆಂಟ್ ನಂತರ ಘಟನೆಗಳು ಮರುಕಳುಹಿಸಲು ಅದನ್ನು ಸಕ್ರಿಯಗೊಳಿಸಲು ಸೇರಿಸಿ ಮಾಡಬೇಕು.

ಅನ್ವಯಿಸುವಿಕೆಲಾಗ್ ಇನ್

ಪ್ರತಿಪ್ರಸ್ತುತ ಸಂವಹನ ಲಾಗ್ ಮತ್ತು ಅನುಮಾನ ಸಂದರ್ಭದಲ್ಲಿ ಇದೆ ಎಲ್ಲವೂ ವೇಳೆಸರಿ ಹೋಗುತ್ತದೆ , ಈ ದಾಖಲೆ ಆಯ್ಕೆ ಪರಿಶೀಲಿಸಿದ ಮಾಡಬಹುದು

" ನೋಟ"ಪ್ರವೇಶ ; ಮೆನುವಿನಿಂದ.ನಂತರ " "ಲಾಗ್ ಮುಚ್ಚಿ ; ಆಗಿರಬೇಕುಆಜ್ಞೆ.

4.7 .EHouse4WindowsMobile ಅಪ್ಲಿಕೇಶನ್(ವಿಂಡೋಸ್ ಮೊಬೈಲ್ 6.X)

eHouse4WindowsMobileeHouse ನಿಯಂತ್ರಣ ಅನುಮತಿಸುವ ಒಂದು ತಂತ್ರಾಂಶವಾಗಿದೆ ವ್ಯವಸ್ಥೆಒಂದಿಗೆ ಟಚ್ ಸ್ಕ್ರೀನ್ , ರೇಖಾನದಫಲಕಗಳು , ಮೊಬೈಲ್ ಫೋನ್ , ಪಿಡಿಎಗಳು , ಸ್ಮಾರ್ಟ್ಫೋನ್ , ವಿಂಡೋಸ್ ಅಡಿಯಲ್ಲಿ ಚಾಲನೆಯಲ್ಲಿರುವಮೊಬೈಲ್ 6.0 ಅಥವಾ ಹೆಚ್ಚಿನ.ಏಕಕಾಲಿಕ ಒಂದು ಚಿತ್ರಾತ್ಮಕ ನಿಯಂತ್ರಣ ಒದಗಿಸುತ್ತದೆಸಾಧನಗಳು ಮತ್ತು ವಾಸ್ತವಿಕ ಕೆಲಸದ ನಿಯತಾಂಕಗಳನ್ನು ಗೋಚರಿಕೆಯನ್ನು.ಪ್ರತಿ ವೀಕ್ಷಣೆ ಮಾಡಬಹುದುಪ್ರತ್ಯೇಕವಾಗಿ ರಚಿಸಿದ CorelDRW ಅಪ್ಲಿಕೇಶನ್ ,ವಸ್ತುಗಳು ಮತ್ತು eHouse ರಿಂದ ಘಟನೆಗಳ ಹೆಸರುಗಳು ಉತ್ಪಾದಿಸುವ ನಂತರಅನ್ವಯಿಸುವಿಕೆ.
ಖಾಲಿ ಕಡತದಲ್ಲಿ " *.CDR " ಕಡತ temlateಉಪಯುಕ್ತ ಮ್ಯಾಕ್ರೋಸುಗಳನ್ನು ಇವೆ eHouse , eHouse ವ್ಯವಸ್ಥೆ ಡೇಟಾ ಆಮದುಯಾವುದೇ ದೃಶ್ಯೀಕರಣ ಫಲಕ ವ್ಯವಸ್ಥೆಗೆ ಅಪ್ಲಿಕೇಶನ್ ಮತ್ತು ರಫ್ತು.ರಚಿಸಿವೀಕ್ಷಣೆಗಳು ಈ ದಸ್ತಾವೇಜನ್ನು ನಂತರ ಚರ್ಚಿಸಲಾಗುವುದು.

EHouse4WindowsMobileಅಪ್ಲಿಕೇಶನ್ ಮೇಲೆ ಸಕ್ರಿಯಗೊಳಿಸುತ್ತದೆ - ಸಾಲನ್ನು ಓದುವ ನಿಯಂತ್ರಕಗಳು ಸ್ಥಿತಿ ಮತ್ತು ಪ್ರದರ್ಶನವಸ್ತುಗಳ ಚಿತ್ರಾತ್ಮಕ ದೃಶ್ಯೀಕರಣ , TCP/IP ಗೆ ಸಂಪರ್ಕಅಥವಾ ಸಂವಹನ ಘಟಕವು ಚಲಿಸುತ್ತಿರುವ ಸರ್ವರ್ eHouseಪಿಸಿ ಮೇಲ್ವಿಚಾರಣೆಯ ಅಪ್ಲಿಕೇಶನ್.ಅದನ್ನು ನಿಯಂತ್ರಿಸಲು ಸಾಧ್ಯವೈಫೈ ಅಥವಾ ಇಂಟರ್ನೆಟ್ ಮೂಲಕ ವ್ಯವಸ್ಥೆ (ಮೇಲೆ - ಸಾಲು) , SMS , ಅಥವಾ ಇ - ಮೇಲ್.

ಗೆಮೂರನೆಯ - ಪಕ್ಷದ ಅಭಿವರ್ಧಕರು ಮತ್ತು ತಂತ್ರಾಂಶ ಭಂಡಾರಗಳು ಮತ್ತು ಮಾದರಿಗಳೂC # ವಿಂಡೋಸ್ ಮೊಬೈಲ್ ವ್ಯವಸ್ಥೆಯನ್ನು ಬರೆಯಲಾಗುತ್ತದೆ ಲಭ್ಯವಿದೆ:

- ಬೆಂಬಲಿಸುತ್ತದೆಚಾಲಕರು ನೇರ ಸಂಪರ್ಕ ,
- ಸ್ವಯಂಚಲಿಮತ್ತು ವೈಯಕ್ತಿಕ ದೃಶ್ಯೀಕರಣ
- ಅಂತಸ್ತುನವೀಕರಣಗಳು ಮತ್ತು ಆನ್ಲೈನ್ ದೃಶ್ಯೀಕರಣ
- ನಿರ್ದೇಶನನಿಯಂತ್ರಕಗಳು ಅಥವಾ ಸರಳ ಅಂತರ್ಬೋಧೆಯ ರೂಪದಿಂದ ಚಿತ್ರಾತ್ಮಕ ನಿಯಂತ್ರಣ
- ಅನುಮತಿಸುತ್ತದೆನೀವು ನಿಮ್ಮ ಸ್ವಂತ ಗ್ರಾಫಿಕ್ ತಂತ್ರಾಂಶ ನಿಯಂತ್ರಣ ಫಲಕಗಳು ರಚಿಸಲು

4.8 .eHouse4Android ಅಪ್ಲಿಕೇಶನ್ ಮತ್ತು ಗ್ರಂಥಾಲಯಗಳು

eHouse4Androidನಿಯಂತ್ರಣವನ್ನು ಅನುಮತಿಸುತ್ತದೆ ತಂತ್ರಾಂಶವಾಗಿದೆ eHouseಟಚ್ ಸ್ಕ್ರೀನ್ ಗ್ರಾಫಿಕ್ ಪ್ಯಾನಲ್ಗಳು ಗಣಕವನ್ನು , ಮೊಬೈಲ್ ಫೋನ್ , ಪಿಡಿಎಗಳು ,ಸ್ಮಾರ್ಟ್ಫೋನ್ , ಆಂಡ್ರಾಯ್ಡ್ ಕಾರ್ಯಾಚರಣಾ ವ್ಯವಸ್ಥೆ (2 ಚಾಲನೆಯಾಗುತ್ತಿರುವ ಮಾತ್ರೆಗಳು.3 ಅಥವಾಉನ್ನತ).ಇದು ಏಕಕಾಲದಲ್ಲಿ ಒಂದು ಚಿತ್ರಾತ್ಮಕ ನಿಯಂತ್ರಣ ಒದಗಿಸುತ್ತದೆನಿಯಂತ್ರಕಗಳು ರಾಜ್ಯ ಮತ್ತು ವಾಸ್ತವಿಕ ಕೆಲಸದ ನಿಯತಾಂಕಗಳನ್ನು ಗೋಚರಿಕೆಯನ್ನು .ಪ್ರತಿ ನೋಟ ಪ್ರತ್ಯೇಕವಾಗಿ CorelDRW ಅಪ್ಲಿಕೇಶನ್ನಲ್ಲಿ ರಚಿಸಬಹುದಾಗಿದೆeHouse ವ್ಯವಸ್ಥೆಯಿಂದ ವಸ್ತುಗಳು ಮತ್ತು ಘಟನೆಗಳ ಹೆಸರುಗಳು ಉತ್ಪಾದಿಸುವ ನಂತರಪ್ಯಾಕೇಜ್.

ಇಂಚುಗಳುಖಾಲಿ ಫೈಲ್ " *.CDR " eHouse ಕಡತ temlate , ಇಲ್ಲಉಪಯುಕ್ತ ಮ್ಯಾಕ್ರೋಸುಗಳನ್ನು , eHouse ವ್ಯವಸ್ಥೆ ಅಪ್ಲಿಕೇಶನ್ ಡೇಟಾವನ್ನು ಆಮದು ಮತ್ತುಯಾವುದೇ ದೃಶ್ಯೀಕರಣ ಫಲಕ ವ್ಯವಸ್ಥೆಗೆ ರಫ್ತು.ವೀಕ್ಷಣೆಗಳು ಪ್ರಾರಂಭಈ ದಸ್ತಾವೇಜನ್ನು ನಂತರ ಚರ್ಚಿಸಲಾಗಿದೆ.

EHouse4Androidಅಪ್ಲಿಕೇಶನ್ ಮೇಲೆ ಸಕ್ರಿಯಗೊಳಿಸುತ್ತದೆ - ಸಾಲನ್ನು ಓದುವ ನಿಯಂತ್ರಕಗಳು ಸ್ಥಿತಿ ಮತ್ತು ಪ್ರದರ್ಶನವಸ್ತುಗಳ ಚಿತ್ರಾತ್ಮಕ ದೃಶ್ಯೀಕರಣ , TCP/IP ಗೆ ಸಂಪರ್ಕಅಥವಾ ಸಂವಹನ ಘಟಕವು ಚಲಿಸುತ್ತಿರುವ ಸರ್ವರ್ eHouseಪಿಸಿ ಮೇಲ್ವಿಚಾರಣೆಯ ಅಪ್ಲಿಕೇಶನ್.ಅದನ್ನು ನಿಯಂತ್ರಿಸಲು ಸಾಧ್ಯವೈಫೈ ಅಥವಾ ಇಂಟರ್ನೆಟ್ ಮೂಲಕ ವ್ಯವಸ್ಥೆ (ಮೇಲೆ - ಸಾಲು) , SMS , ಅಥವಾ ಇ - ಮೇಲ್.

Ehouse4Android(ಇಲ್ಲದೆ ಯುಡಿಪಿ ಮೂಲಕ ನಿಯಂತ್ರಕಗಳು ಪ್ರಸಾರ ಸ್ಥಿತಿ ಪಡೆಯಬಹುದುTCP/IP ಸರ್ವರ್ ಶಾಶ್ವತ ಸಂಪರ್ಕ).

ದಿಅಪ್ಲಿಕೇಶನ್ ಸಹ ನೀವು ಮಾನವ ಮಾತನಾಡುವ ಹೊಂದಿರುವ ವ್ಯವಸ್ಥೆಯನ್ನು ನಿಯಂತ್ರಿಸಲು ಅನುಮತಿಸುತ್ತದೆ " ಬಳಸಿ ; ಸ್ಪೀಚ್ ರೆಕಗ್ನಿಷನ್ ".

ಮೂರನೇ - ಪಕ್ಷಅಭಿವರ್ಧಕರು ಮತ್ತು ಸಾಫ್ಟ್ವೇರ್ ಗ್ರಂಥಾಲಯಗಳಿಗೆ (ಪಡಿಯಚ್ಚುಗಳ) ಲಭ್ಯವಿದೆAndroid:

- ಬೆಂಬಲಿಸುತ್ತದೆನಿಯಂತ್ರಕಗಳು ನೇರ ಸಂಪರ್ಕ
- ಸ್ವಯಂಚಲಿಮತ್ತು ವೈಯಕ್ತಿಕ ದೃಶ್ಯೀಕರಣ
- ನಿರಂತರಸ್ಥಿತಿ ನವೀಕರಣಗಳು ಮತ್ತು ಆನ್ಲೈನ್ ದೃಶ್ಯೀಕರಣ
- ನಿರ್ದೇಶನನಿಯಂತ್ರಕಗಳು ಅಥವಾ ಅಂತರ್ಬೋಧೆಯ ರೂಪದಿಂದ ಚಿತ್ರಾತ್ಮಕ ನಿಯಂತ್ರಣ
- ಅನುಮತಿಸುತ್ತದೆನೀವು ನಿಮ್ಮ ಸ್ವಂತ ಗ್ರಾಫಿಕ್ ತಂತ್ರಾಂಶ ನಿಯಂತ್ರಣ ಫಲಕಗಳು ರಚಿಸಲು
- ಬೆಂಬಲಿಸುತದೆ" ಸ್ಪೀಚ್ ರೆಕಗ್ನಿಷನ್ "
- ಬೆಂಬಲಿಸುತ್ತೆದೆ" ಧ್ವನಿ ಸಮನ್ವಯ ಮತ್ತು "

4.9 .ದೃಶ್ಯೀಕರಣ ಮತ್ತು ಚಿತ್ರಾತ್ಮಕ ಕಂಟ್ರೋಲ್- ವೀಕ್ಷಣೆಗಳು ಮತ್ತು ವಸ್ತುಗಳ ಸೃಷ್ಟಿ.

ನಂತರeHouse ಅಪ್ಲಿಕೇಶನ್ ಎಲ್ಲಾ ಸಾಧನಗಳ ಅಂತಿಮ ಸಂರಚನಾ: ಹೆಸರಿಸುವುದುಸಾಧನಗಳು , ಸಿಗ್ನಲ್ಸ್ (ಅನಲಾಗ್ ಸಂವೇದಕಗಳು , ಡಿಜಿಟಲ್ ಒಳಹರಿವು , ಉತ್ಪನ್ನಗಳು , ಕಾರ್ಯಕ್ರಮಗಳು ,ಎಚ್ಚರಕ ಸಂವೇದಕಗಳು , ಮತ್ತು ಸೃಷ್ಟಿ ಈವೆಂಟ್ , eHouse.ಎಕ್ಸ್ ಜೊತೆ ಕಾರ್ಯಗತ ಮಾಡಬೇಕು"/CDR " ಎಲ್ಲಾ ಹೆಸರುಗಳು ಮತ್ತು ಘಟನೆಗಳು ಹೊರತೆಗೆಯುವ ನಿಯತಾಂಕಕೋರೆಲ್ ಡ್ರಾ ಮ್ಯಾಕ್ರೋ , ಖಾಲಿ ವೀಕ್ಷಿಸಿ ಫೈಲ್ ಅದನ್ನು ಆಮದು.

ವೀಕ್ಷಣೆಗಳುಸರಿಯಾದ ಹೆಸರಿನ (ಬಳಕೆ ದೃಶ್ಯೀಕರಣ ಸಂದರ್ಭದಲ್ಲಿ ಅಥವಾ ದಾಖಲಿಸಿದವರು ಮಾಡಬೇಕುಚಿತ್ರಾತ್ಮಕ ನಿಯಂತ್ರಣ - ಖಾಲಿ ಫೈಲ್ ಪಾರ್ಟ್ನರ್ ನಕಲು ಮೂಲಕ.ಎಂಬ ಹೊಸ ಒಂದರಿಂದ CDRಭವಿಷ್ಯದ ವೀಕ್ಷಿಸು ಹೆಸರು ಎಂದು).ವೀಕ್ಷಣೆಗಳು ಕೋರೆಲ್ ಡ್ರಾ ಅಪ್ಲಿಕೇಶನ್ನಲ್ಲಿ ರಚಿಸಬಹುದಾಗಿದೆ(Ver.12 ಅಥವಾ ಹೆಚ್ಚು) (ಮೌಲ್ಯಮಾಪನ ಅಥವಾ ಡೆಮೊ ಆವೃತ್ತಿ ಇರಬಹುದು).

ನಂತರಫೈಲ್ ಕೋರೆಲ್ ಡ್ರಾ ಅಪ್ಲಿಕೇಶನ್ ತೆರೆದಿಲ್ಲ ಮಾಡಬೇಕು , ಡಬಲ್ ಕ್ಲಿಕ್ ಮೂಲಕ"ಫೈಲ್ ಅನ್ನು ; ಫೈಲ್ ಎಕ್ಸ್ಪ್ಲೋರರ್ " ಮತ್ತು ಮ್ಯಾಕ್ರೋ (ಉಪಕರಣಗಳು ಆಯ್ಕೆ - > ದೃಷ್ಟಿಗೋಚರಮೂಲಭೂತ - > ಆಟದ ಪಟ್ಟಿಯನ್ನು eHouse ರಿಂದ ಆಯ್ಕೆ ಮತ್ತು ಅಂತಿಮವಾಗಿದೃಶ್ಯೀಕರಣ.createform).ಎಕ್ಸ್ , ಮೀಟರ್ ವೈ ಗಾತ್ರಗಳು ನಂತರ ನಮೂದಿಸಬೇಕುಡಾಕ್ಯುಮೆಂಟ್ ಬಟನ್ ರಚಿಸಿ ಒತ್ತಿ.ಈ ನಿರ್ದಿಷ್ಟಪಡಿಸಿದ ಜೊತೆ ಪುಟ ಸೃಷ್ಟಿಸುತ್ತದೆ ಕಾಣಿಸುತ್ತದೆಗಾತ್ರ ಮತ್ತು ಪ್ರತಿ ಸಾಧನಗಳು ಮತ್ತು ಪ್ರತಿ ಘಟನೆಗಳಿಗೆ ಪದರಗಳು.ಒಂದು ಪದರ ಎಂದುಹೆಸರು {ಸಾಧನದ ಹೆಸರು (ಈವೆಂಟ್ ಹೆಸರು)} ರಚಿಸಲಾಗಿದೆ.ನಂತರ ಸ್ಕ್ರಿಪ್ಟ್ ಇರಬೇಕುಮುಚ್ಚಲಾಯಿತು ಮತ್ತು ಗಾತ್ರಗಳು ಸರಿಯಾದ ಮತ್ತು ಘಟಕ ಮೀಟರ್.ವೀಕ್ಷಣೆಗಳು ಆವೃತ್ತಿ ಇರಬಹುದುಎರಡು ರೀತಿಯಲ್ಲಿ ಸಾಧನೆ: ನೇರವಾಗಿ ದಾಖಲಿಸಿದವರು ಹಸ್ತಚಾಲಿತ ಡ್ರಾಯಿಂಗ್ , ಖಾಲಿಸಹಾಯಕ ಮ್ಯಾಕ್ರೋ ಕ್ರಿಯೆಯ ಮೂಲಕ ಕ್ಯಾನ್ವಾಸ್ ಅಥವಾ ಸ್ವಯಂಚಾಲಿತ.

4.9.1.ಮ್ಯಾಕ್ರೋ ಬೆಂಬಲದೊಂದಿಗೆ ಸ್ವಯಂಚಾಲಿತ ಡ್ರಾಯಿಂಗ್ಫಂಕ್ಷನ್.

ಈನಾವು ನಿಖರವಾದ ಆಯಾಮ ಮತ್ತು ಅಗತ್ಯ ಬಿದ್ದಾಗ ಕ್ರಮವನ್ನು ವಿಶೇಷವಾಗಿ ಸಹಕಾರಿಯಾಗುತ್ತದೆಸ್ಥಳಗಳು ಇ.ಗ್ರಾಂ.ಕಟ್ಟಡದ ಯೋಜನೆಯನ್ನು ಸೆಳೆಯಲು.ಇದು ಭರವಸೆಯಾವುದೇ ಲಭ್ಯವಿರುವ ದೃಶ್ಯೀಕರಣ ಅಥವಾ ಚಿತ್ರಾತ್ಮಕ ನಿಯಂತ್ರಣ ಹೊಂದಾಣಿಕೆಯನ್ನುeHouse ವ್ಯವಸ್ಥೆಯಲ್ಲಿ ವಿಧಾನ.ಈ ವಿಧಾನವು ವಾಸ್ತವವಾಗಿ ನಿರ್ದಿಷ್ಟ ವಸ್ತುವಿನ ಪುಟ್ಆಯ್ದ ಪದರದ ಮೇಲೆ ನಿಖರವಾಗಿ ಉಲ್ಲೇಖಿಸಲ್ಪಟ್ಟಿಲ್ಲ ಮಾನದಂಡಗಳ ಜತೆಯಲ್ಲಿ.

ಗೆಸ್ವಯಂಚಾಲಿತ ಡ್ರಾಯಿಂಗ್ ವಸ್ತುಗಳು (ಉಪಕರಣಗಳು ತೆರೆಯಲು - > ವಿಷುಯಲ್ ಬೇಸಿಕ್ - > ನಾಟಕಪಟ್ಟಿ eHouse ಮತ್ತು ಅಂತಿಮವಾಗಿ ದೃಶ್ಯೀಕರಣ ಆಯ್ಕೆ.NewObject).

- Offsetx ಹೊಂದಿಸಿ ,offsety ನಿಯತಾಂಕಗಳನ್ನು ಪಾಯಿಂಟ್ (0 ರಿಂದ ಆಂದೋಲನ , 0) ವ್ಯಾಖ್ಯಾನಿಸಲಾಗಿದೆಜಾಗತಿಕವಾಗಿ.
- ಪಟ್ಟಿಯಿಂದ ಆಯ್ಕೆನಂತರ ಸಾಧನದ ಹೆಸರು ಮತ್ತು ಈವೆಂಟ್ (ಲೇಯರ್) ಮತ್ತು " ಸಕ್ರಿಯಗೊಳಿಸಿ/ರಚಿಸಿಸಾಧನ ".
- ವಸ್ತುವನ್ನು ಆಯ್ಕೆ(ದೀರ್ಘವೃತ್ತದ ಸೆಳೆಯಲು ಪಟ್ಟಿ , ವಿವಿಧ - ಸಾಲು , ಆಯತ , ಸುತ್ತ - ಆಯತ ,ಲೇಬಲ್).
- ವಿನಂತಿಸಿದ ಹೊಂದಿಸಿನಿಯತಾಂಕಗಳನ್ನು (X1 , y1 , x2 , y2 , ಅಗಲ , ಬಣ್ಣ , ಬಣ್ಣ ತುಂಬಲು , roundness).
- "ಒತ್ತಿರಿ ; ಸ್ಥಳಆಬ್ಜೆಕ್ಟ್ " ಗುಂಡಿ.
- ಸಂದರ್ಭದಲ್ಲಿಅನಪೇಕ್ಷಿತ ಪರಿಣಾಮವಾಗಿ " "ರದ್ದುಗೊಳಿಸಿ ; ಕಾರ್ಯಗತಗೊಳಿಸಬಹುದು.
- ಈ ಕ್ರಮಗಳನ್ನು ಪುನರಾವರ್ತಿಸಿಪ್ರತಿಯೊಂದು ವಸ್ತು ಮತ್ತು ಪ್ರತಿ ಪದರಕ್ಕೆ.
- ಸೃಷ್ಟಿ ಎಲ್ಲಾ ನಂತರವಸ್ತುಗಳು " "ಕಡತಗಳನ್ನು ರಚಿಸಿ ; ಒತ್ತಿದರೆ ಮಾಡಬೇಕು , ಮತ್ತು ಇತರವೀಕ್ಷಣೆಗಳು ರಚನೆಯ ವಿಧಾನಗಳು , ವಿವಿಧ ಫೈಲ್ಗಳನ್ನು ರಚಿಸುತ್ತದೆದೃಶ್ಯೀಕರಣ ರೀತಿಯ (ವಿಷುಯಲ್.ಎಕ್ಸ್ , eHouseMobile , SVG , ಮದುವೆ + SVG ,ಎಚ್ಟಿಎಮ್ಎಲ್ + ಮ್ಯಾಪ್ಸ್).

4.9.2.ವಸ್ತುಗಳ ಮ್ಯಾನುಯಲ್ ಡ್ರಾಯಿಂಗ್.

ವಸ್ತುಗಳುನೋಟದ ಕ್ಯಾನ್ವಾಸ್ ಮೇಲೆ ಕೈಯಿಂದ ರಚಿಸಲಾಗಿದೆ , ಆಫ್ ಕೋರೆಲ್ ವಿಧಾನಗಳನ್ನು ಬಳಸಿಸೆಳೆತ.ಕಾರಣ ವ್ಯವಸ್ಥೆಯನ್ನು ಸಾಂದ್ರತೆಗೆ ಅಪರಿಚಿತ ವ್ಯಕ್ತಿಗಳು ಮತ್ತು ಪ್ರಮಿತಿಗಳಾವುವೆಂದರೆಕಡೆಗಣಿಸಲಾಗುತ್ತದೆ ಮತ್ತು ಗೊತ್ತಿರುವ ಅಂಕಿಅಂಶಗಳು ಡ್ರಾ ಮಾಡಬಹುದು.

ಗೆಕೇವಲ ಕೆಳಗಿನ ವಸ್ತು ಡ್ರಾ ಮಾಡಬಹುದು ಉತ್ತಮ ಚಿತ್ರಣ ಸಾಧಿಸಲು:

ಸೆಳೆತಆಯಾತ ಇರಿಸಲಾಯಿತು ಎಲಿಪ್ಸಿಸ್ (x1 ಕರ್ಣೀಯ ಸಂಘಟಿಸುತ್ತದೆ , Y1) (ಎಕ್ಸ್ 2 , Y2) .ಒಪ್ಪಿತ ಪ್ರಮಿತಿಗಳಾವುವೆಂದರೆ:

- ಬಾಹ್ಯರೇಖೆಯ ಅಗಲ ,
- ಬಾಹ್ಯರೇಖೆಯ ಬಣ್ಣ ,
- ಬಣ್ಣ ತುಂಬಲು.

ಸೆಳೆತಜೊತೆ ಆಯತ (x1 ಕರ್ಣೀಯ ಸಂಘಟಿಸುತ್ತದೆ , Y1) (ಎಕ್ಸ್ 2 , Y2).ಅಂಗೀಕೃತಪ್ರಮಿತಿಗಳಾವುವೆಂದರೆ:

- ಬಾಹ್ಯರೇಖೆಯ ಅಗಲ ,
- ಬಾಹ್ಯರೇಖೆಯ ಬಣ್ಣ ,
- ಬಣ್ಣ ತುಂಬಲು.

ಸೆಳೆತ2 ಅಂಕಗಳನ್ನು (x1 ನಡುವೆ ಲೈನ್ , Y1) (ಎಕ್ಸ್ 2 , Y2).ಒಪ್ಪಿತ ಪ್ರಮಿತಿಗಳಾವುವೆಂದರೆ:

- ಬಾಹ್ಯರೇಖೆಯ ಅಗಲ ,
- ಬಾಹ್ಯರೇಖೆಯ ಬಣ್ಣ ,
- ಬಣ್ಣ ತುಂಬಲು.

ಸೆಳೆತವೃತ್ತಾಕಾರದ ಆಯತ (X1 , Y1) (ಎಕ್ಸ್ 2 , Y2).ಒಪ್ಪಿತ ಪ್ರಮಿತಿಗಳಾವುವೆಂದರೆ:

- ಬಾಹ್ಯರೇಖೆಯ ಅಗಲ ,
- ಬಾಹ್ಯರೇಖೆಯ ಬಣ್ಣ ,
- ಬಣ್ಣ ತುಂಬಲು.
- ತ್ರಿಜ್ಯ - ಇನ್ %(ಎಲ್ಲಾ ಮೂಲೆಗಳಲ್ಲಿ ಸಮಾನ ಇರಬೇಕು)

ಇರಿಸುವಲೇಬಲ್ (X1 , Y1)

- ರೂಪರೇಖೆಅಗಲ ,
- ರೂಪರೇಖೆಬಣ್ಣ ,
- ಭರ್ತಿಬಣ್ಣ ,
- ಪಠ್ಯ ,
- {ಕೌಟುಂಬಿಕತೆಮತ್ತು ಫಾಂಟ್ ಗಾತ್ರವನ್ನು ಬದಲಾಯಿಸಬಹುದು , ಆದರೆ ಇತರ ರಂದು ಪರಿಶೀಲಿಸಿದ ಮಾಡಬೇಕುಸಾಮಾನ್ಯ ಕೋರೆಲ್ ಡ್ರಾ ಮತ್ತು TCP ಫಲಕಗಳು (ವಿಂಡೋಸ್ ಮೊಬೈಲ್) ಯಾವುದೇ ಕಂಪ್ಯೂಟರ್ಫಾಂಟ್ಗಳು Arial ಎಂದು ಬಳಸಬೇಕು , ಸರಿಯಾದ ಖಚಿತಪಡಿಸಿಕೊಳ್ಳಲು ಬಾರಿ ಹೊಸ ರೋಮನ್ ಇತ್ಯಾದಿಅನೇಕ ವೇದಿಕೆಗಳಲ್ಲಿ ಕೆಲಸ (ವಿಂಡೋಸ್ XP , ವಿಂಡೋಸ್ ಮೊಬೈಲ್ , ಅನೇಕ ವೆಬ್ವಿವಿಧ ಆಪರೇಟಿಂಗ್ ಸಿಸ್ಟಮ್ಗಳಲ್ಲಿ ಬ್ರೌಸರ್)}

ಉದ್ದೇಶಸಾಧನದ ಸ್ಥಿತಿಯನ್ನು ನಿಯೋಜಿಸಲಾಗಿದೆ ಅಗತ್ಯವಿರುವ ಪದರದ ಮೇಲೆ ದಾಖಲಿಸಿದವರು ಮಾಡಬೇಕು.

ಎಲ್ಲವೂಬಣ್ಣಗಳನ್ನು RGB ಬಣ್ಣಗಳು ಇರಬೇಕು , ಇಲ್ಲವಾದರೆ ಅದು RGB ವೇಳೆ ಗೆ ಪರಿವರ್ತನೆಯಾಗುತ್ತದೆಇದು ಸಾಧ್ಯ.ಪರಿವರ್ತನೆ ಸಾಧ್ಯವಿಲ್ಲ ವೇಳೆ ಅವರು ಸೆಟ್ ಮಾಡಲಾಗುತ್ತದೆಡೀಫಾಲ್ಟ್ ಬಣ್ಣ (ಕಪ್ಪು ಭರ್ತಿ ,) ಕೆಂಪು ರೂಪರೇಖೆ.ನಂತರ ಬದಲಿಗೆ ಎಂದುRGB ಪ್ಯಾಲೆಟ್ ರಿಂದ ಮಾನ್ಯ ಬಣ್ಣಗಳು

ಗೆಬಳಕೆ ಇಂಟರ್ನೆಟ್ ಬ್ರೌಸರ್ ಗ್ರಾಫಿಕ್ ನಿಯಂತ್ರಣ ಅಥವಾ ದೃಶ್ಯೀಕರಣ , ಬ್ರೌಸರ್ ಸುರಕ್ಷಿತಬಣ್ಣಗಳನ್ನು ಬಳಸಬೇಕು.

ನಂತರಪ್ರತಿಯೊಂದು ಅಗತ್ಯ ಸಾಧನಗಳ ಎಲ್ಲಾ ವಸ್ತುಗಳನ್ನು ಸೆಟ್ , ರಾಜ್ಯಗಳು ಮತ್ತು ಘಟನೆಗಳು .ಎಲ್ಲಾ ವಸ್ತುಗಳ ಸೃಷ್ಟಿ ನಂತರ ,

ದೃಶ್ಯೀಕರಣ ರಫ್ತು ಮ್ಯಾಕ್ರೋ ಎಂದು ಹೊಂದಿದೆಮರಣದಂಡನೆ (ಉಪಕರಣಗಳು - > ವಿಷುಯಲ್ ಬೇಸಿಕ್ - > ಆಟದ ಪಟ್ಟಿಯಿಂದ eHouse ಆಯ್ಕೆ ಮತ್ತುಅಂತಿಮವಾಗಿ ದೃಶ್ಯೀಕರಣ.NewObject).

" ಬೆಳಕುಕಡತಗಳನ್ನು " ಒತ್ತಿದರೆ ಮಾಡಬೇಕು , ಮತ್ತು ಇತರ ವೀಕ್ಷಣೆಗಳು ರಚನೆಯ ವಿಧಾನಗಳು ,ವಿವಿಧ ದೃಶ್ಯೀಕರಣ ಬಗೆಯ ಕಡತಗಳನ್ನು ರಚಿಸುತ್ತದೆ(ವಿಷುಯಲ್.ಎಕ್ಸ್ , eHouseMobile , SVG , ಮದುವೆ , ಎಚ್ಟಿಎಮ್ಎಲ್ + ಮ್ಯಾಪ್ಸ್).ಇದು ಸಾಧ್ಯತೆಯನ್ನು ನೀಡುತ್ತದೆನಿಯಂತ್ರಣ ವಿಧಾನ ಬದಲಾಯಿಸಲು ಅಥವಾ ನಿಯಂತ್ರಣದ ವಿವಿಧ ರೀತಿಯಲ್ಲಿ ಬಳಸಲು.

5 .ಟಿಪ್ಪಣಿಗಳು:

6.ಸಂಪರ್ಕ/ಸಹಕಾರ/ಡಾಕ್ಯುಮೆಂಟೇಶನ್

ISys

Wygoda 14 , 05 - 480 Karczew

ಪೋಲೆಂಡ್

ದೂರವಾಣಿ: +48504057165

ಇಮೇಲ್: Biuro@iSys.Pl

ಜಿಪಿಎಸ್: (ಎನ್: 52 ST 2min 44.3s ; ಇ: 21 15min 49.19s)

ಭೂಪಟ

ನಿರ್ಮಾಪಕ , ತಯಾರಕ ,ಡೆವಲಪರ್ ಮುಖಪುಟ:

www.iSys.Pl Www.isys.PL / - Polish ಆವೃತ್ತಿ

www.Home-Automation.isys.pl ಮುಖಪುಟ - ಸ್ವಯಂಚಾಲನ ತಂತ್ರ.isys.PL / - ಇಂಗ್ಲೀಷ್ ಆವೃತ್ತಿ

Www.isys.PL /? home_automation - ಇತರ ಭಾಷೆಗಳು

ಉದಾಹರಣೆಗಳು , ಇದು ಏನುಯುವರ್ಸೆಲ್ಫ್ (DIY) , ಪ್ರೋಗ್ರಾಮಿಂಗ್ , ವಿನ್ಯಾಸ , ಸಲಹೆಗಳು & ಟ್ರಿಕ್ಸ್:

www.Home-Automation.eHouse.Pro ಮುಖಪುಟ - ಸ್ವಯಂಚಾಲನ ತಂತ್ರ.ehouse.ಪರ / ಇಂಗ್ಲೀಷ್ ಮತ್ತು ಇತರ ಭಾಷೆಗಳಲ್ಲಿ ಆವೃತ್ತಿಗಳನ್ನು

www.Inteligentny-Dom.eHouse.Pro Inteligentny - ಡಾಮ್.ehouse.ಪರ / Polish ಆವೃತ್ತಿ

ಇತರೆ ಸೇವೆಗಳು:

www.ehouse.pro www.ehouse.pro Www.ehouse.ಪರ /

Sterowanie.ಬಿಜ್ /

eHouse4Ethernet Copyright: iSys.Pl©, eHouse™ ® All Rights Reserved, Copying, Distribution, Changing only under individual licence Ethernet eHouse - Home Automation